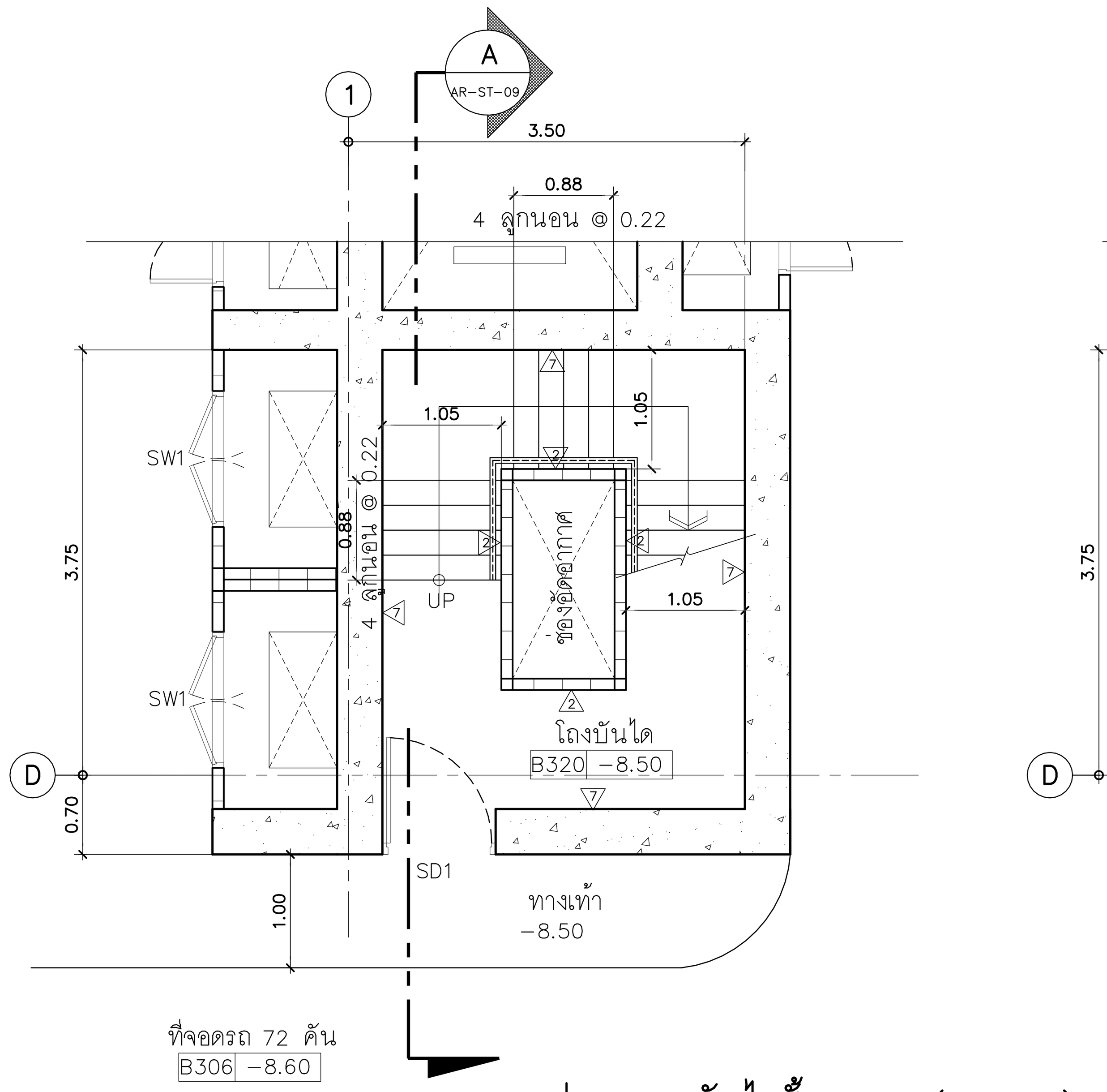

แปลนขยายบันไดชั้น B3 (ST−2)
มาตราส่วน 1:50

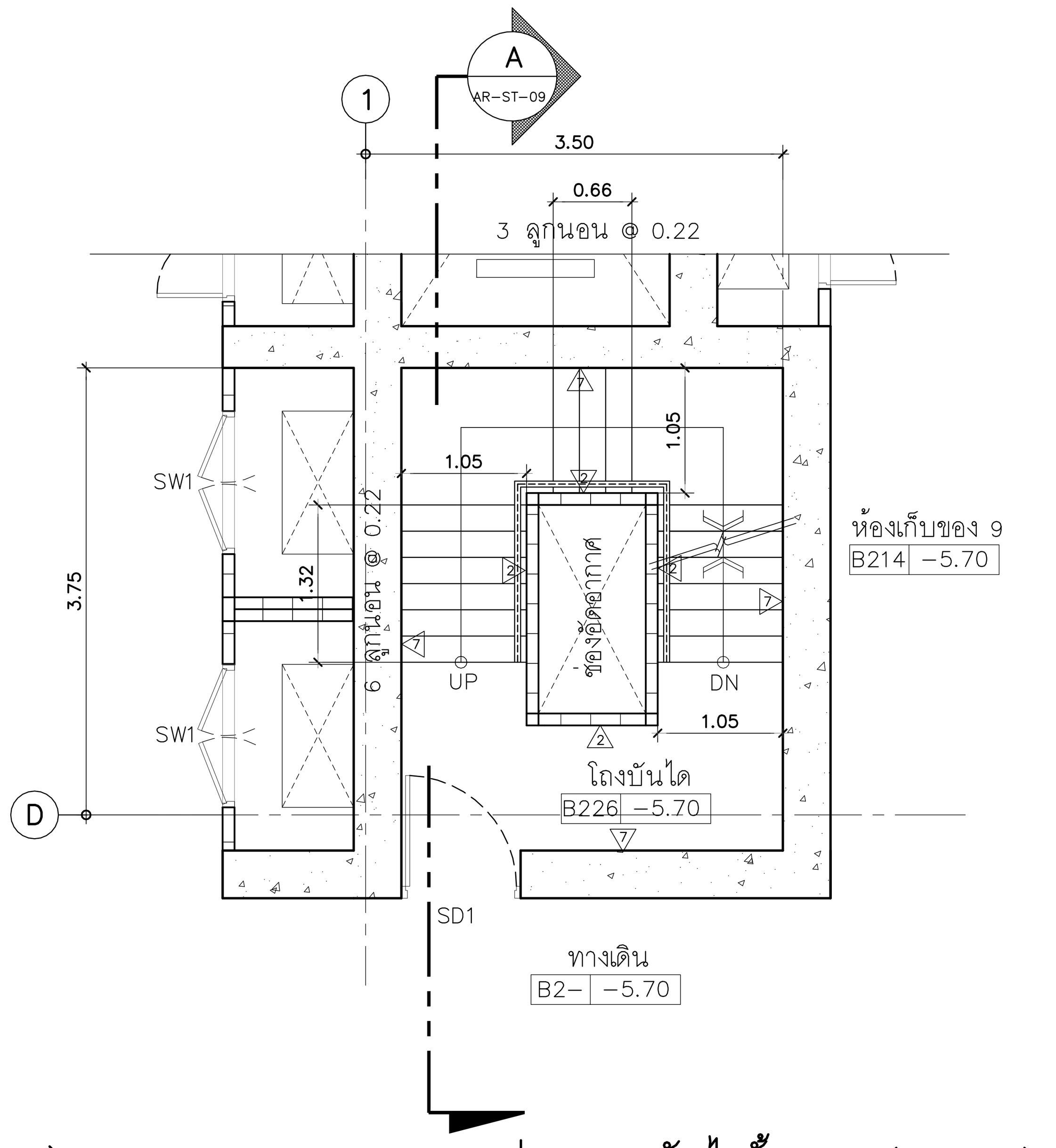

แปลนขยายบันไดชั้น B2 (ST−2)
มาตราส่วน 1:50

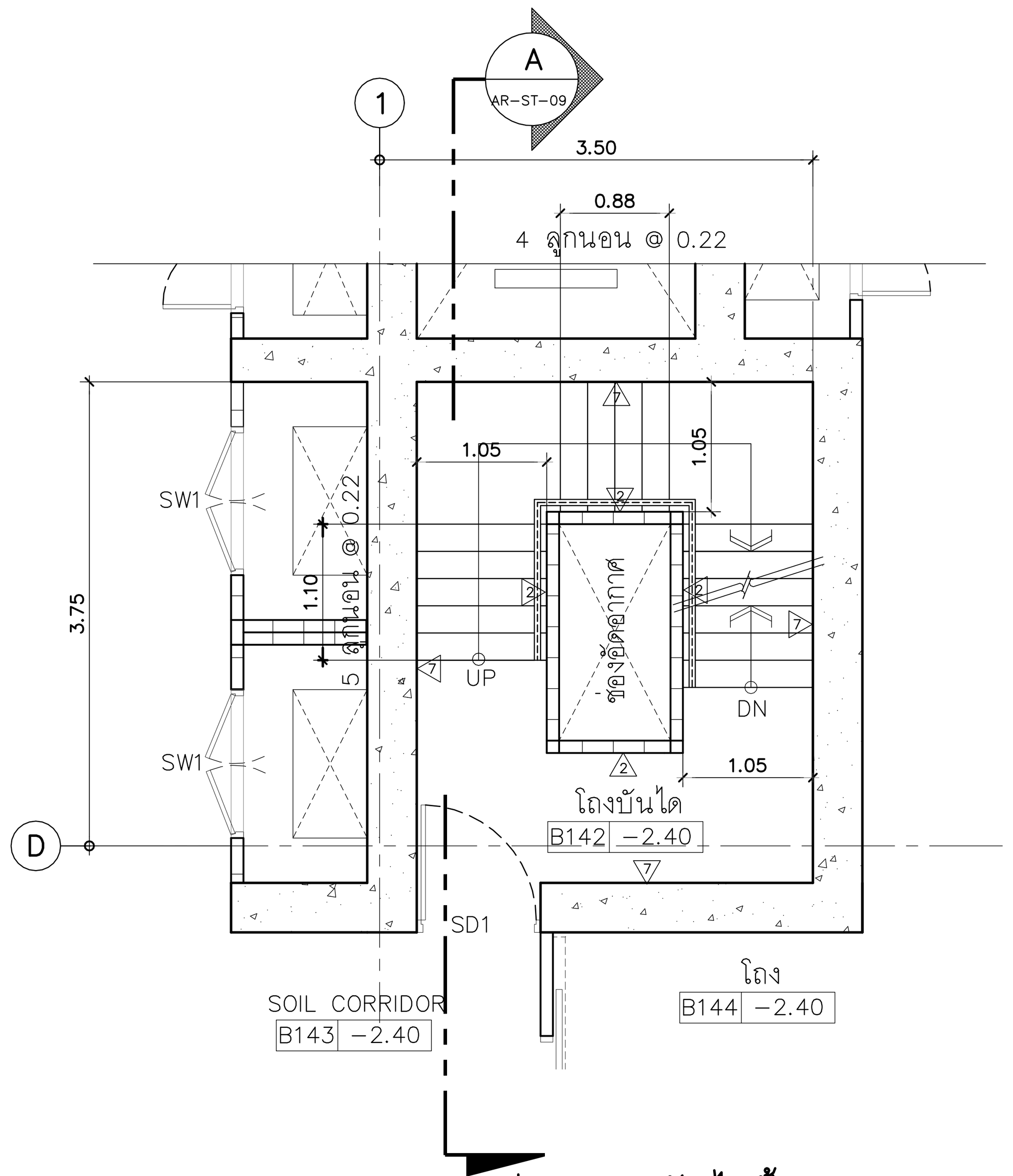

แปลนขยายบันไดชั้น B1 (ST−2)
มาตราส่วน 1:50

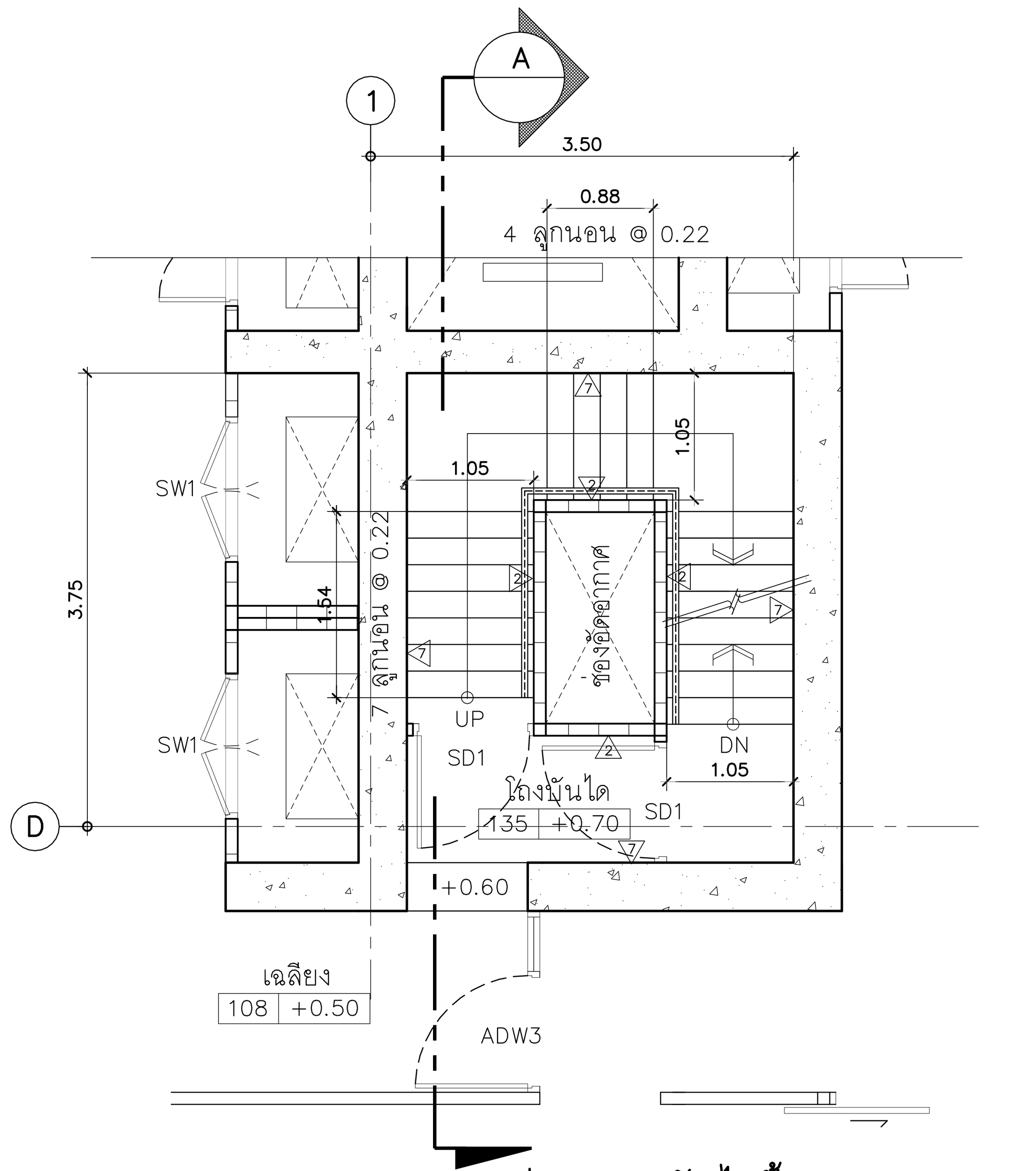

แปลนขยายบันไดชั้น 1 (ST−2)
มาตราส่วน 1:50

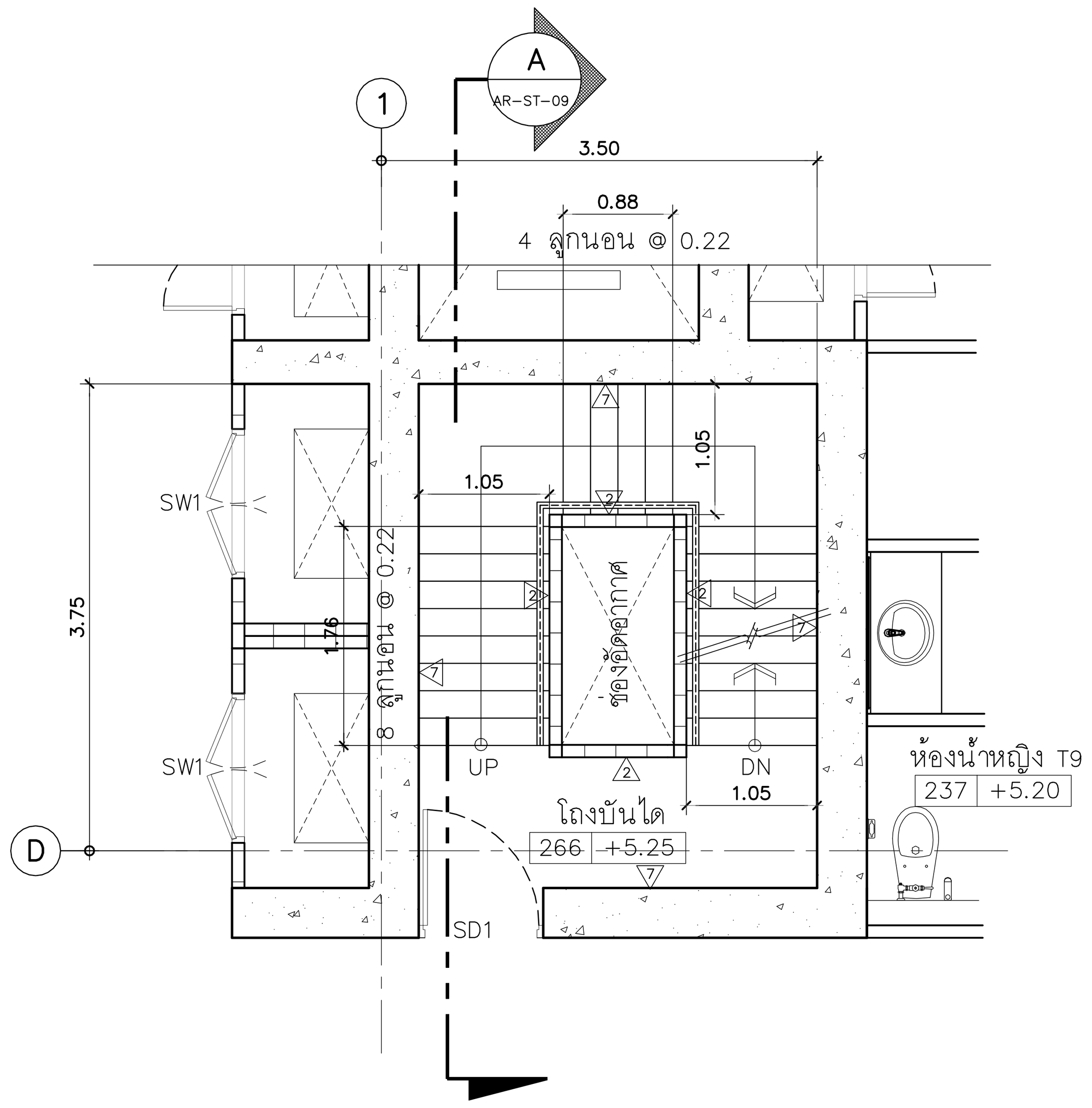

แปลนขยายบันไดชั้น 2 (ST−2)
มาตราส่วน 1:50

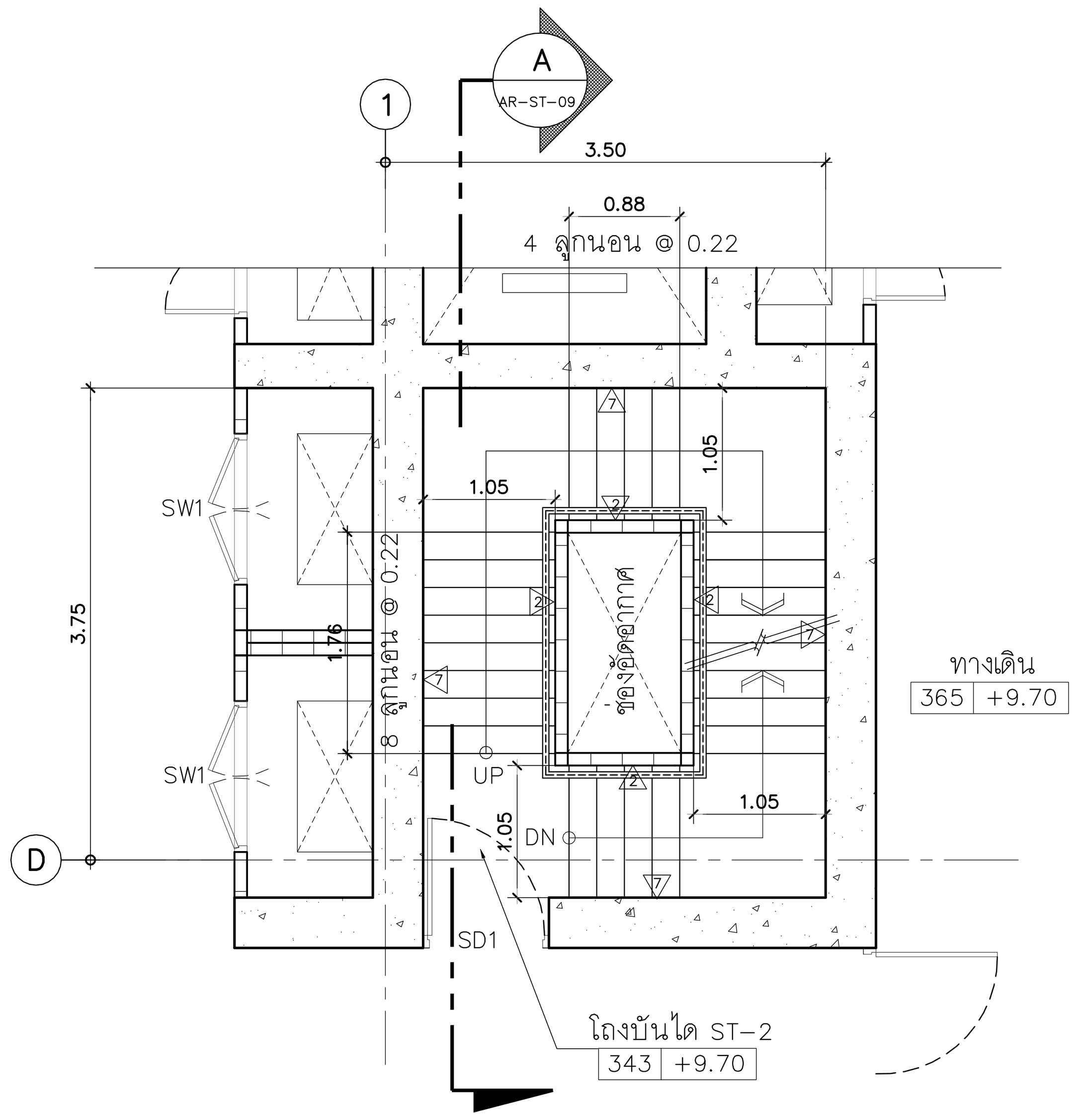

แปลนขยายบันไดชั้น 3,3M (ST−2)
มาตราส่วน 1:50

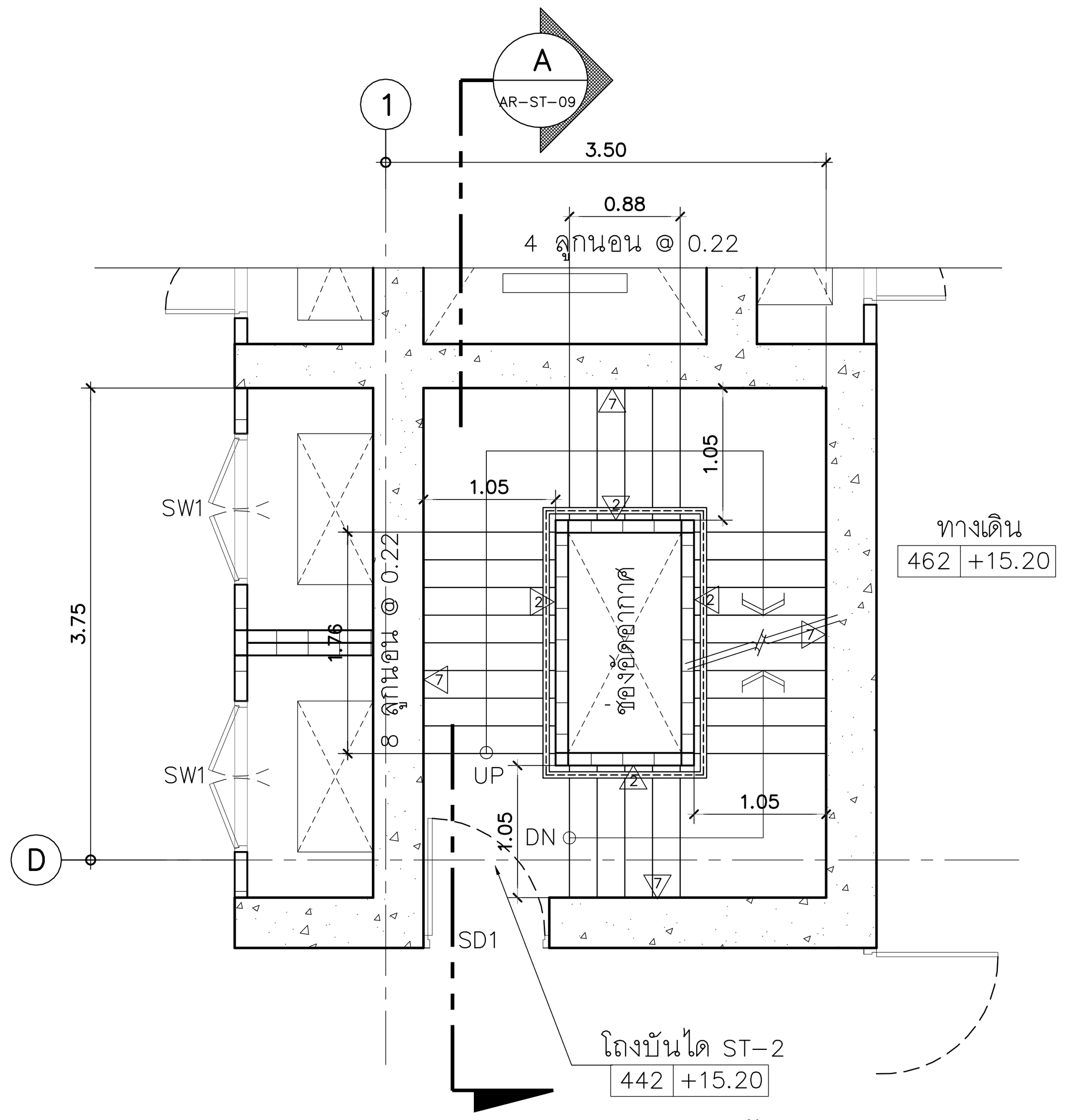

แปลนขยายบันไดชั้น 4−7 (ST−2)
มาตราส่วน 1:50

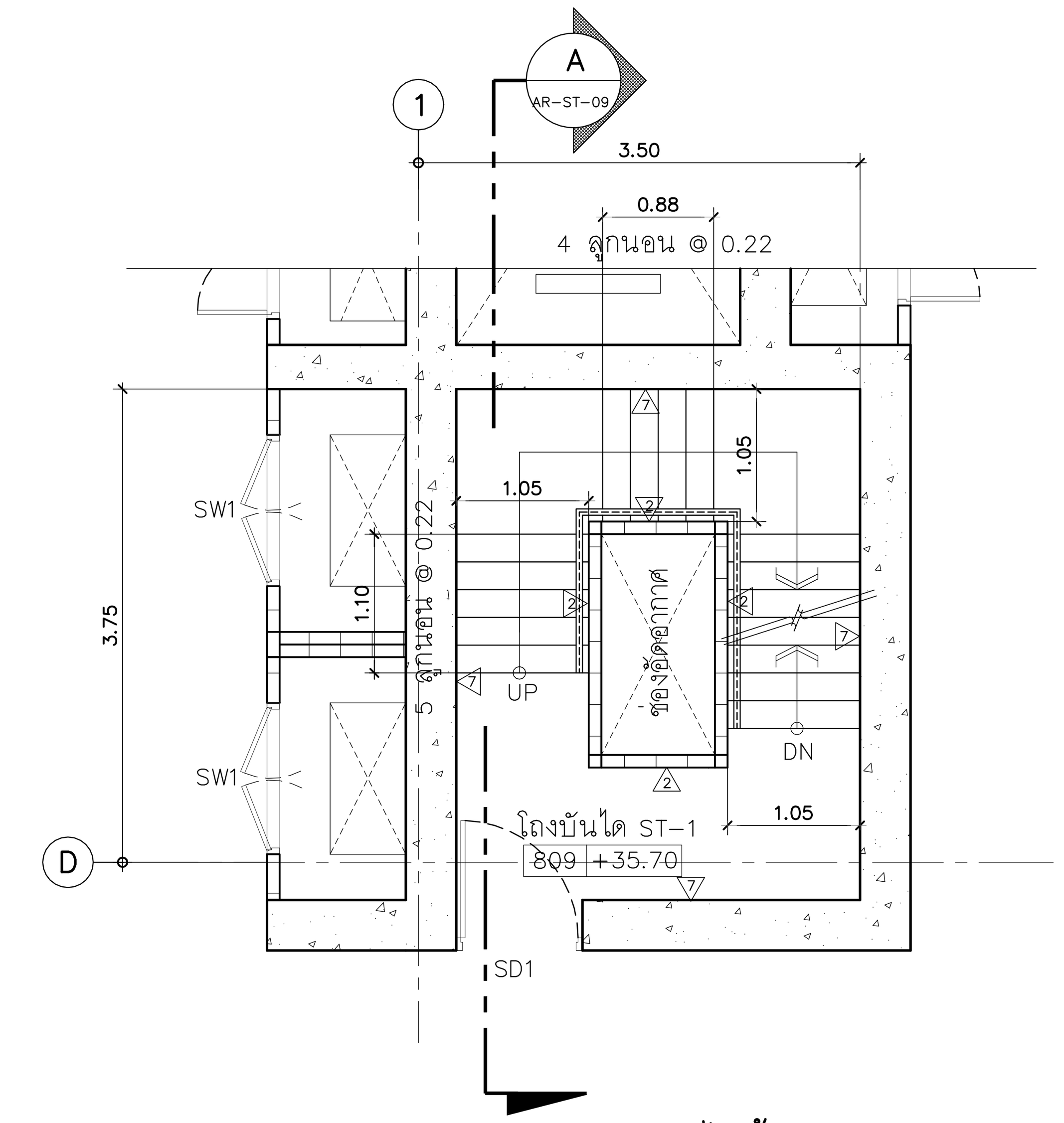

แปลนขยายบันไดชั้น 8 (ST−2)
มาตราส่วน 1:50

TRANSFER FLOOR
810 +35.90

PROJECT NAME:
โครงการออกแบบ อาคารผู้ป่วยในเฉลิมพระเกียรติ
คณะแพทยศาสตร์วชิรพยาบาล มหาวิทยาลัยนวมินทราธิราช
PROJECT ARCHITECT : สมยงค์ ขจรวิทย์ สสถ. 1764

ARCHITECTS :	
นายสลายุทธ เรืองทอง	ภสถ. 4384
หทัยชนก เอกสุวรรณ	ภสถ. 4182
วีรยุทธ สมศิริ	ภสถ. 19439
ปรัชญ์ สานุกูล	ภสถ. 23820

STRUCTURAL ENGINEERS :	
นายนัฐสม สงวนวงศ์	วย. 1423
นายศิริชัย รณเกียรติ	สย. 5868
นายศุภชัย ขำดี	ภย. 37589

ELECTRICAL ENGINEERS:	
นายชัยวัฒน์ เหลืองอบอุ่น	สฟก.3473
นายกรอง กิมเขียว	สฟก.5276

MECHANICAL ENGINEERS:	
นายธันวา ตันเสถียร	วก. 797
นายขจรพงษ์ สุทธิโสภาอาภรณ์	สก.2544
นายอาณัติ ตั้งชู	สก.4127

SANITARY ENGINEERS :	
ขนิษฐา ส่งสกุลชัย	วส. 27
วีรวุฒิ หงษ์ทอง	สส. 253

FIRE PROTECTION ARCHITECTS :	
ดร.บัณฑิต ประดับสุข	สสถ. 1215

INTERIOR DESIGNER :
วาสนา เพชรประเสริฐ
วรางคณา เศรษฐสุข
อภิญญา ยังแย้ม

แบบแสดง : แบบขยายบันได (แผ่นที่ 7)
มาตราส่วน:
รวม : แผ่น
แบบเลขที่ : AR−ST−07

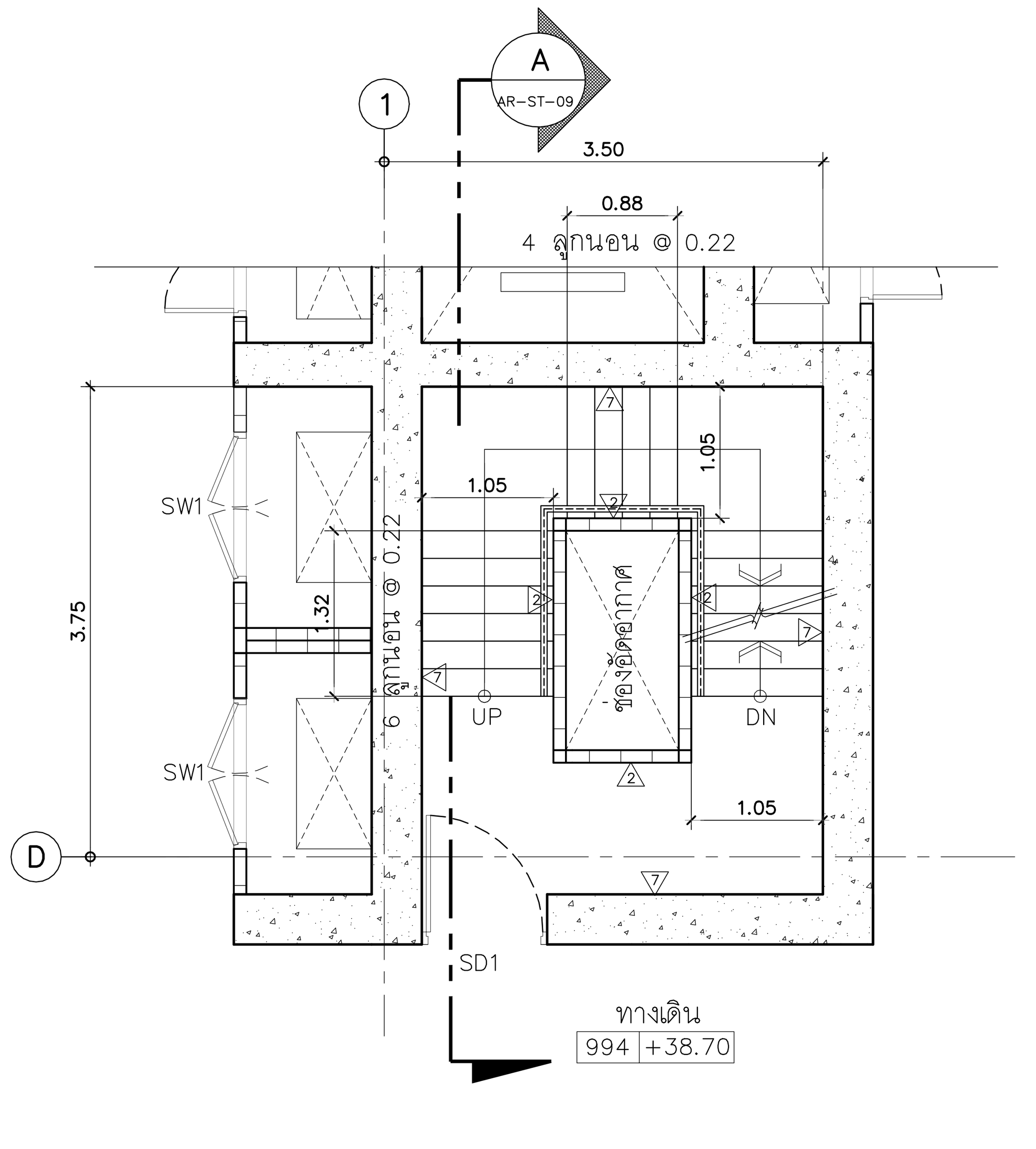

แปลนขยายบันไดชั้น 9-15 (ST-2)
มาตราส่วน 1:50

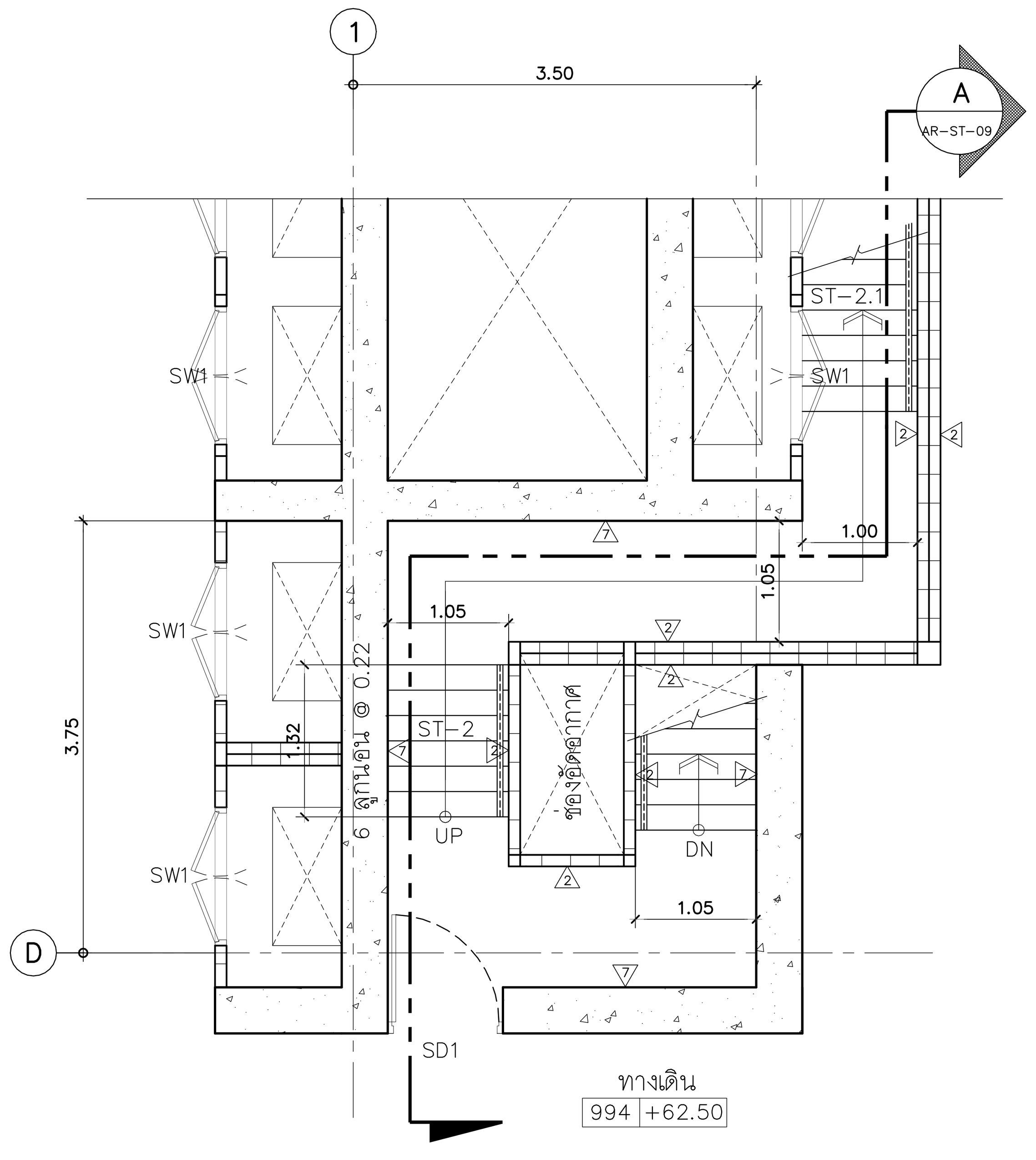

แปลนขยายบันไดชั้น 16 (ST-2)
มาตราส่วน 1:50

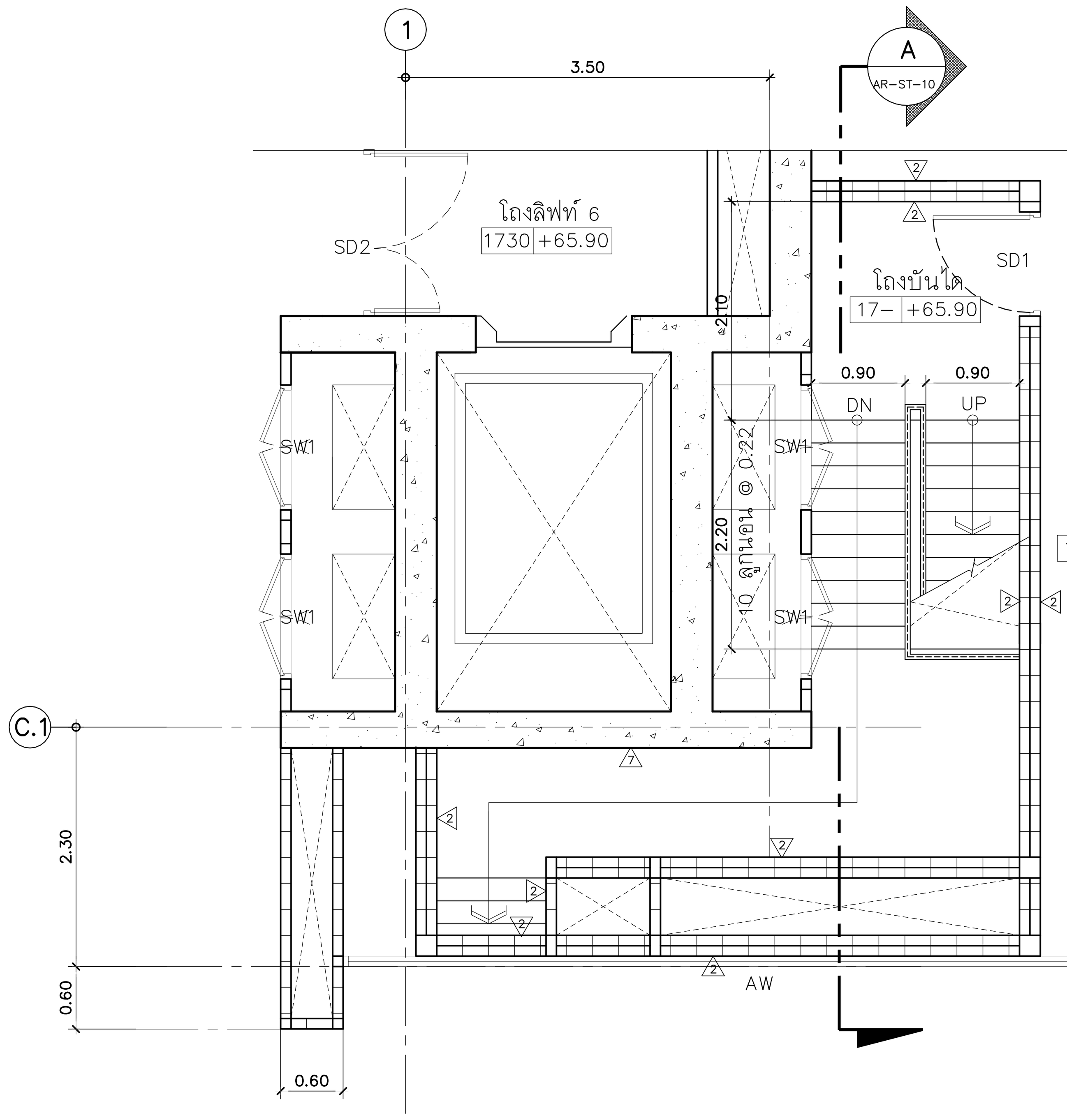

แปลนขยายบันไดชั้น 17 (ST-2.1)
มาตราส่วน 1:50

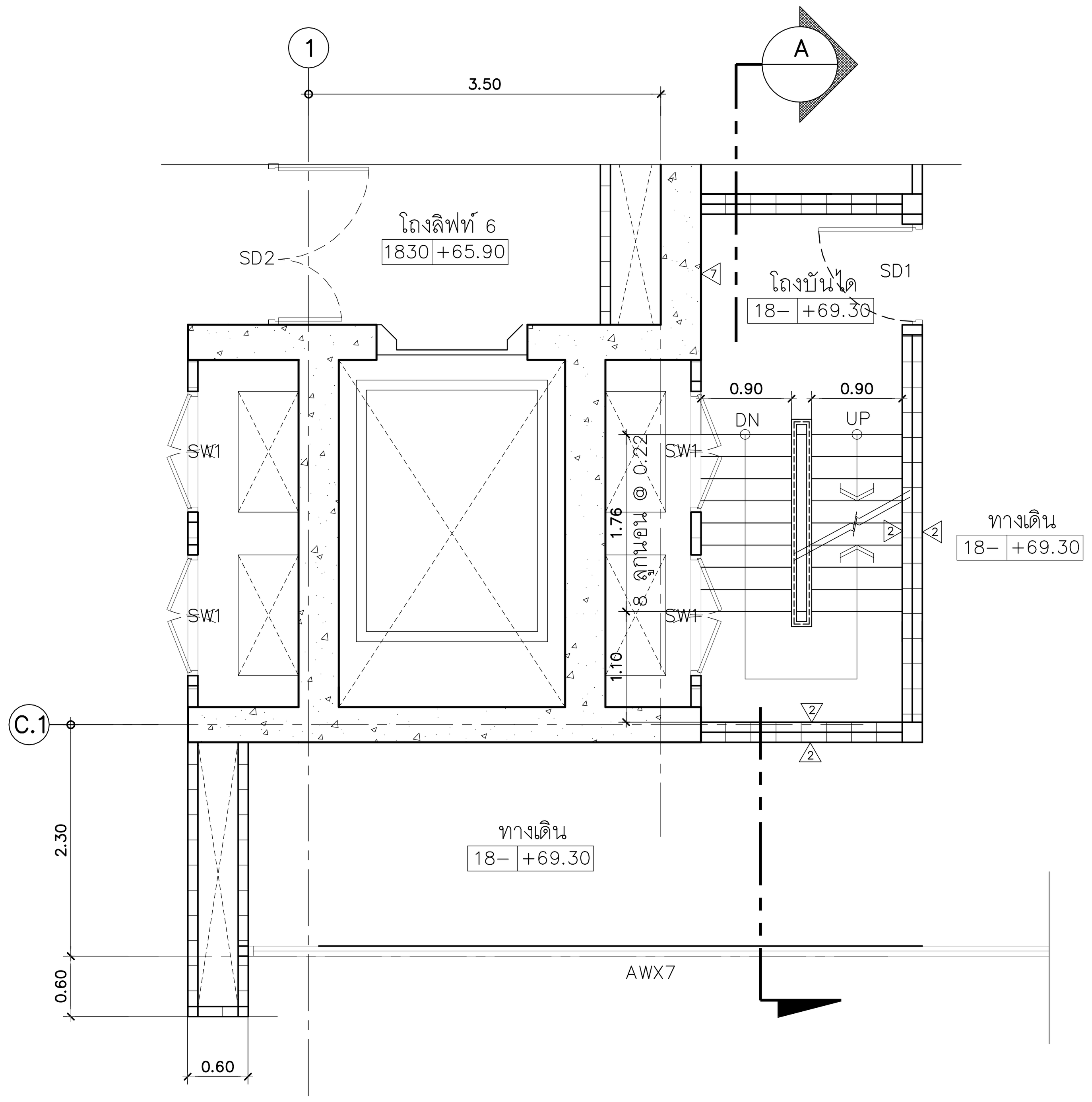

แปลนขยายบันไดชั้น 18 (ST-2.1)
มาตราส่วน 1:50

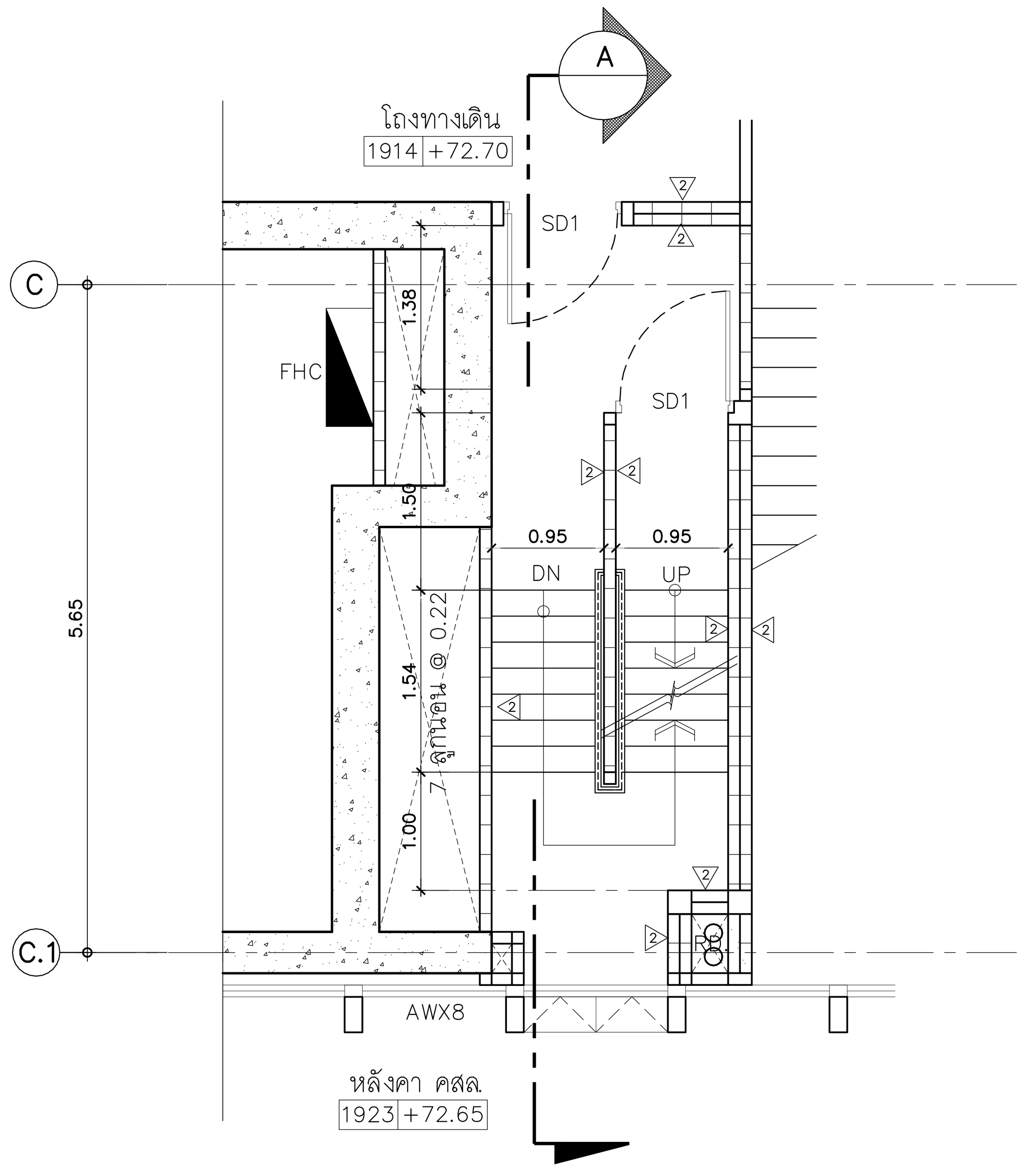

แปลนขยายบันไดชั้น 19 (ST-2.1)
มาตราส่วน 1:50

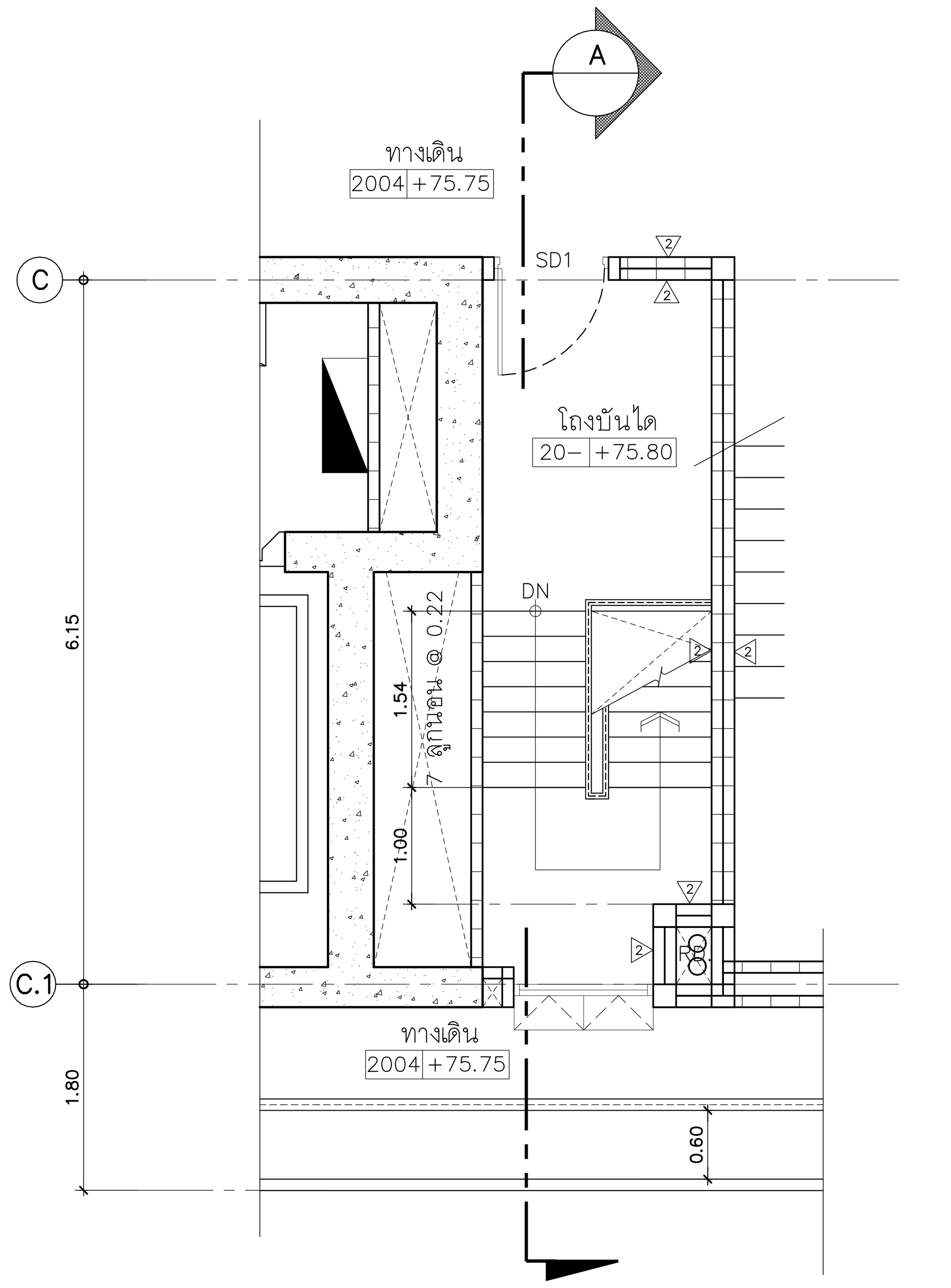

แปลนขยายบันไดชั้น 20 (ST-2.1)
มาตราส่วน 1:50

คณะแพทยศาสตร์วชิรพยาบาล
มหาวิทยาลัยนวมินทราธิราช

SP
AN
บริษัท สแปนคอนซัลแตนท์ จำกัด
247 ถ.เสนานิคม 1 แขวงลาดพร้าว เขตลาดพร้าว กรุงเทพฯ 10230
E-MAIL : main.span@gmail.com
Tel.0-2942-3691-6 ,Fax.0-2942-3694

unicorn
บริษัท ยูนิคอร์น คอร์ปอเรชั่น แอนด์แมเนจเม้นท์ จำกัด
75/78 ซอยวัดเทพวนาราม 18 แขวงดอนเมือง เขตดอนเมือง กรุงเทพมหานคร 10210

i lamp
บริษัท ไอแลมพ์ อาร์คิเทค แอนด์ ดีไซน์ จำกัด
480/25 หมู่ที่ 2 ตำบลบ้านเกาะ อำเภอเมืองนครราชสีมา นครราชสีมา 30000

PROJECT NAME:	โครงการออกแบบ อาคารผู้ป่วยในเฉลิมพระเกียรติ คณะแพทยศาสตร์วชิรพยาบาล มหาวิทยาลัยนวมินทราธิราช
PROJECT ARCHITECT :	สมยงค์ ขจรวิทย์ สสถ. 1764

ARCHITECTS :	
นายสลายุทธ เรืองทอง	ภสถ. 4384
หทัยชนก เอกสุวรรณ	ภสถ. 4182
วีรยุทธ สมศิริ	ภสถ. 19439
ปรัชญ์ สานุกูล	ภสถ. 23820

STRUCTURAL ENGINEERS :	
นายณัฐสม สงวนวงศ์	วย. 1423
นายศิริชัย รณเกียรติ	สย. 5868
นายศุภชัย ขำดี	ภย. 37589

ELECTRICAL ENGINEERS:	
นายชัยวัฒน์ เหลืองอบอุ่น	สฟก.3473
นายกรอง กิมเขียว	สฟก.5276

MECHANICAL ENGINEERS:	
นายธันวา ตันเสถียร	วก. 797
นายขจรพงษ์ สุทธิโสภาอาภรณ์	สก.2544
นายอาณัติ ตั้งชู	สก.4127

SANITARY ENGINEERS :	
ขนิษฐา ส่งสกุลชัย	วส. 27
วีรวุฒิ หงษ์ทอง	สส. 253

FIRE PROTECTION ARCHITECTS :	
ดร.บัณฑิต ประดับสุข	สสถ. 1215

INTERIOR DESIGNER :
วาสนา เพชรประเสริฐ
วรางคณา เศรษฐสุข
อภิญญา ยังแย้ม

แบบแสดง :	แบบขยายบันได (แผ่นที่ 8)
มาตราส่วน:	แบบเลขที่ : AR-ST-08
รวม : แผ่น	

คณะแพทยศาสตร์วชิรพยาบาล
มหาวิทยาลัยนวมินทราธิราช

SPAN CONSULTANTS CO.,LTD.
247 SENANIKHOM 1 ROAD
KHWANG LADPHRAO , KHET LADPHRAO
BANGKOK 10230
Tel.0-2942-3691-6 ,Fax.0-2942-3694
E-MAIL : main.span@gmail.com
ARCHITECTURE ENGINEERING

PROJECT NAME:
โครงการออกแบบ อาคารผู้ป่วยในเฉลิมพระเกียรติ
คณะแพทยศาสตร์วชิรพยาบาล มหาวิทยาลัยนวมินทราธิราช

PROJECT ARCHITECT : สมยงค์ ขจรวิทย์ สสถ. 1764

ARCHITECTS :
- นายสลายุทธ เรืองทอง ภสถ. 4384
- หทัยชนก เอกสุวรรณ ภสถ. 4182
- วีรยุทธ สมศิริ ภสถ. 19439
- ปรัชญ์ สานุกูล ภสถ. 23820

STRUCTURAL ENGINEERS :
- นายนัฐสม สงวนวงศ์ วย. 1423
- นายศิริชัย รณเกียรติ สย. 5868
- นายศุภชัย ขำดี ภย. 37589

ELECTRICAL ENGINEERS:
- นายชัยวัฒน์ เหลืองอบอุ่น สฟก.3473
- นายกรอง กิมเขียว สฟก.5276

MECHANICAL ENGINEERS:
- นายธันวา ตันเสถียร วก. 797
- นายขจรพงษ์ สุทธิโสภาอาภรณ์ สก.2544
- นายอาณัติ ตั้งชู สก.4127

SANITARY ENGINEERS :
- ขนิษฐา ส่งสกุลชัย วส. 27
- วีรวุฒ หงษ์ทอง สส. 253

FIRE PROTECTION ARCHITECTS :
- ดร.บัณฑิต ประดับสุข สสถ. 1215

INTETIOR DESIGNER :
- วาสนา เพชรประเสริฐ
- วรางคณา เศรษฐสุข
- อภิญญา ยังแย้ม

แบบแสดง : แบบขยายห้องน้ำ (T42,T43,T44,T45,T46,T47,T48)

มาตราส่วน:
รวม : แผ่น
แบบเลขที่ : AR-TO-09

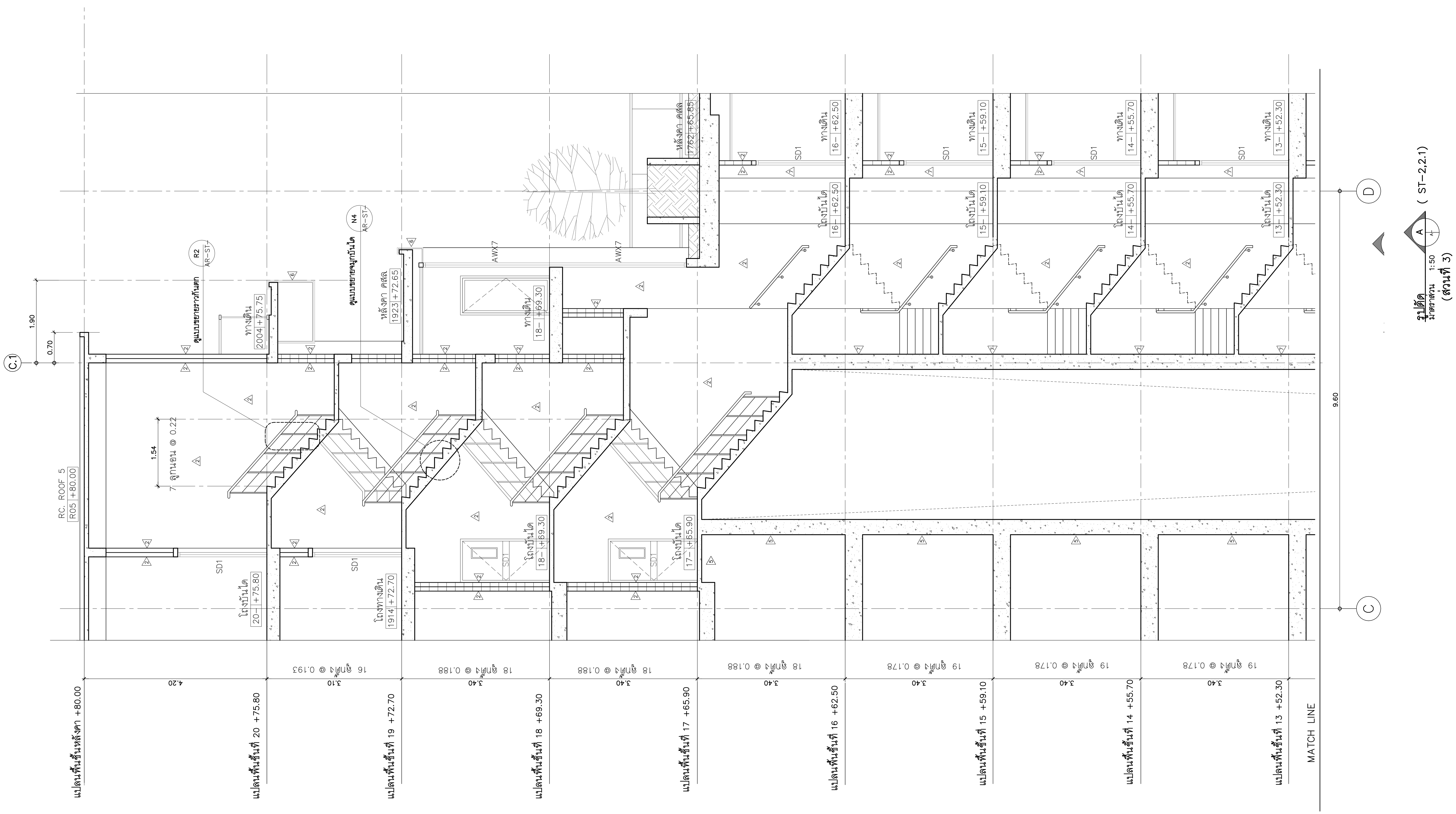

คณะแพทยศาสตร์วชิรพยาบาล มหาวิทยาลัยนวมินทราธิราช

SPAN — บริษัท สแปนคอนซัลแตนท์ จำกัด 247 ถ.เสนานิคม 1 แขวงลาดพร้าว เขตลาดพร้าว กรุงเทพฯ 10230 E-MAIL : main.span@gmail.com Tel.0-2942-3691-6 ,Fax.0-2942-3694

unicorn — บริษัท ยูนิคอร์น คอร์ปอเรชั่น แอนด์แมเนจเม้นท์ จำกัด 75/78 ซอยวัดเวฬุวนาราม 18 แขวงดอนเมือง เขตดอนเมือง กรุงเทพมหานคร 10210

i lamp — บริษัท ไอแลมพ์ อาร์คิเทค แอนด์ ดีไซน์ จำกัด 480/25 หมู่ที่ 2 ตำบลบ้านเกาะ อำเภอเมืองนครราชสีมา นครราชสีมา 30000

PROJECT NAME:
โครงการออกแบบ อาคารผู้ป่วยในเฉลิมพระเกียรติ
คณะแพทยศาสตร์วชิรพยาบาล มหาวิทยาลัยนวมินทราธิราช
PROJECT ARCHITECT : สมยงค์ ขจรวิทย์ สสถ. 1764

ARCHITECTS :	STRUCTURAL ENGINEERS :	ELECTRICAL ENGINEERS:	MECHANICAL ENGINEERS:	SANITARY ENGINEERS :	INTERIOR DESIGNER :
นายสลายุทธ เรืองทอง ภสถ. 4384	นายนัฐสม สงวนวงศ์ วย. 1423	นายชัยวัฒน์ เหลืองอบอุ่น สฟก.3473	นายธันวา ตันเสถียร วก. 797	ขนิษฐา ส่งสกุลชัย วส. 27	วาสนา เพชรประเสริฐ
หทัยชนก เอกสุวรรณ ภสถ. 4182	นายศิริชัย รณเกียรติ สย. 5868	นายกรอง กิมเขียว สฟก.5276	นายขจรพงษ์ สุทธิโสภาอาภรณ์ สก.2544	วีรวุฒิ หงษ์ทอง สส. 253	วรางคณา เศรษฐสุข
วีรยุทธ สมศิริ ภสถ. 19439	นายศุภชัย ขำดี ภย. 37589		นายอาณัติ ตั้งชู สก.4127	FIRE PROTECTION ARCHITECTS :	อภิญญา ยังแย้ม
ปรัชญ์ สานุกูล ภสถ. 23820				ดร.บัณฑิต ประดับสุข สสถ. 1215	

แบบแสดง : แบบขยายบันได (แผ่นที่ 10)

มาตราส่วน:

รวม : แผ่น

แบบเลขที่ : AR-ST-10

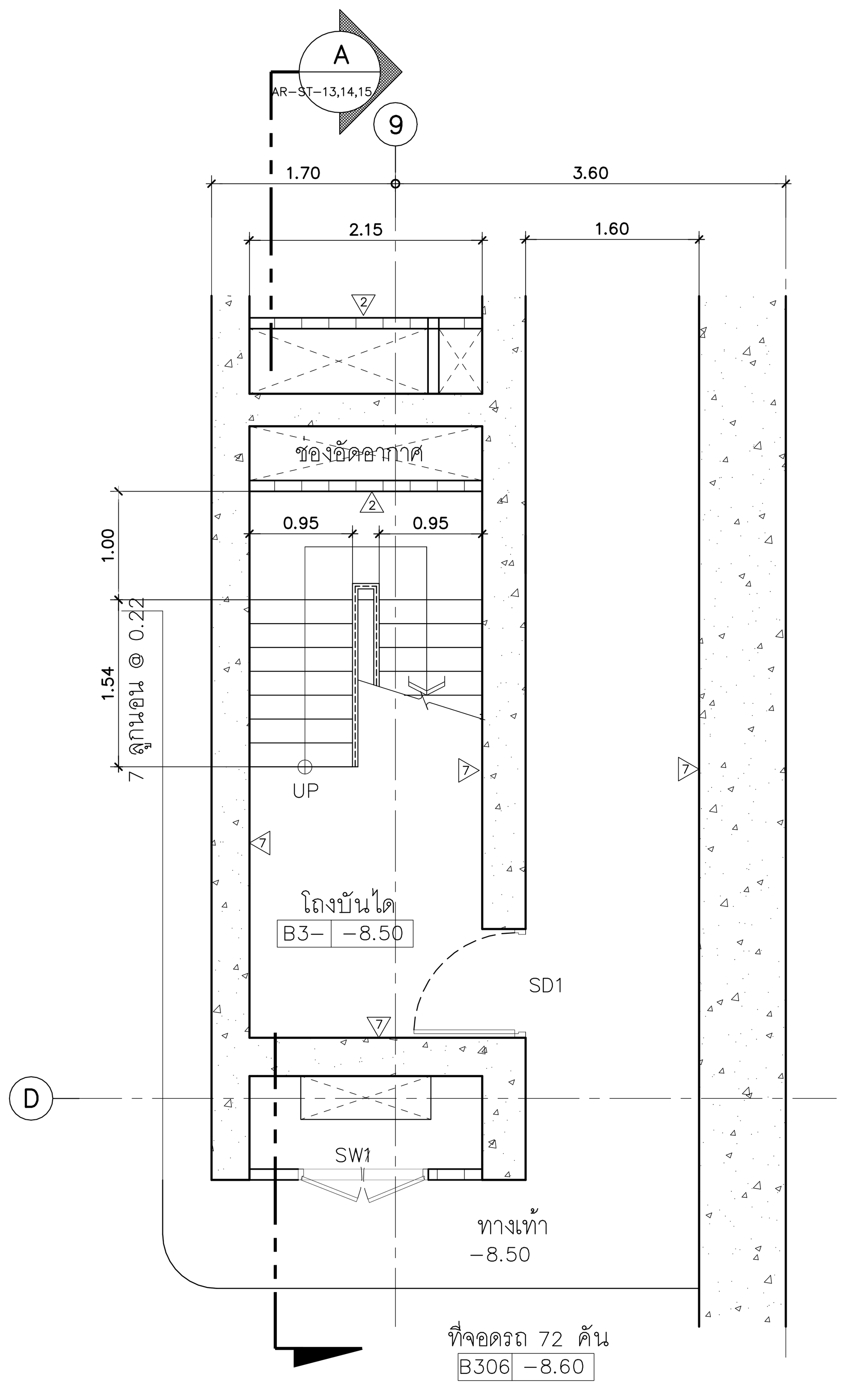

แปลนขยายบันไดชั้น B3 (ST-3)

มาตราส่วน 1:50

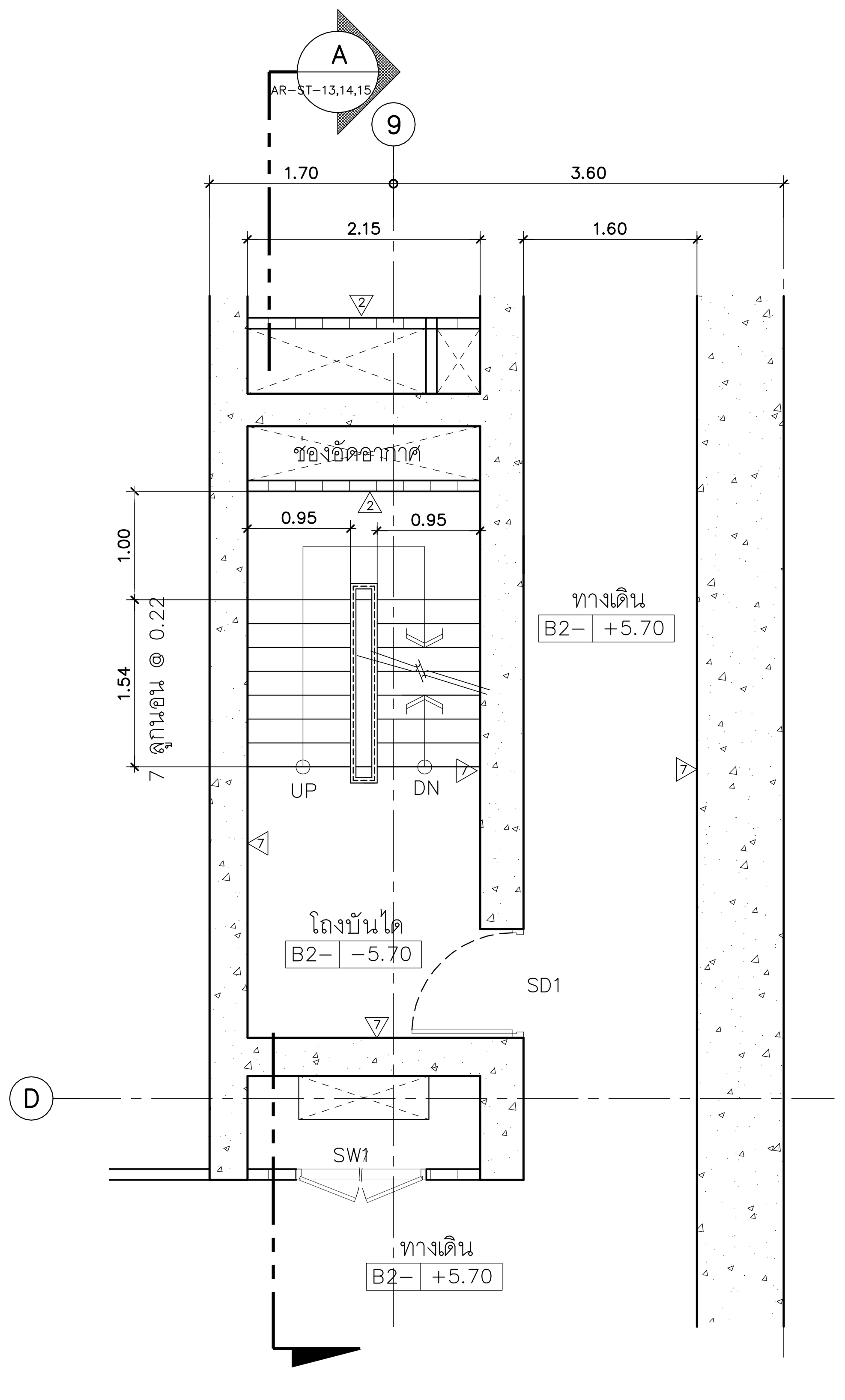

แปลนขยายบันไดชั้น B2 (ST-3)

มาตราส่วน 1:50

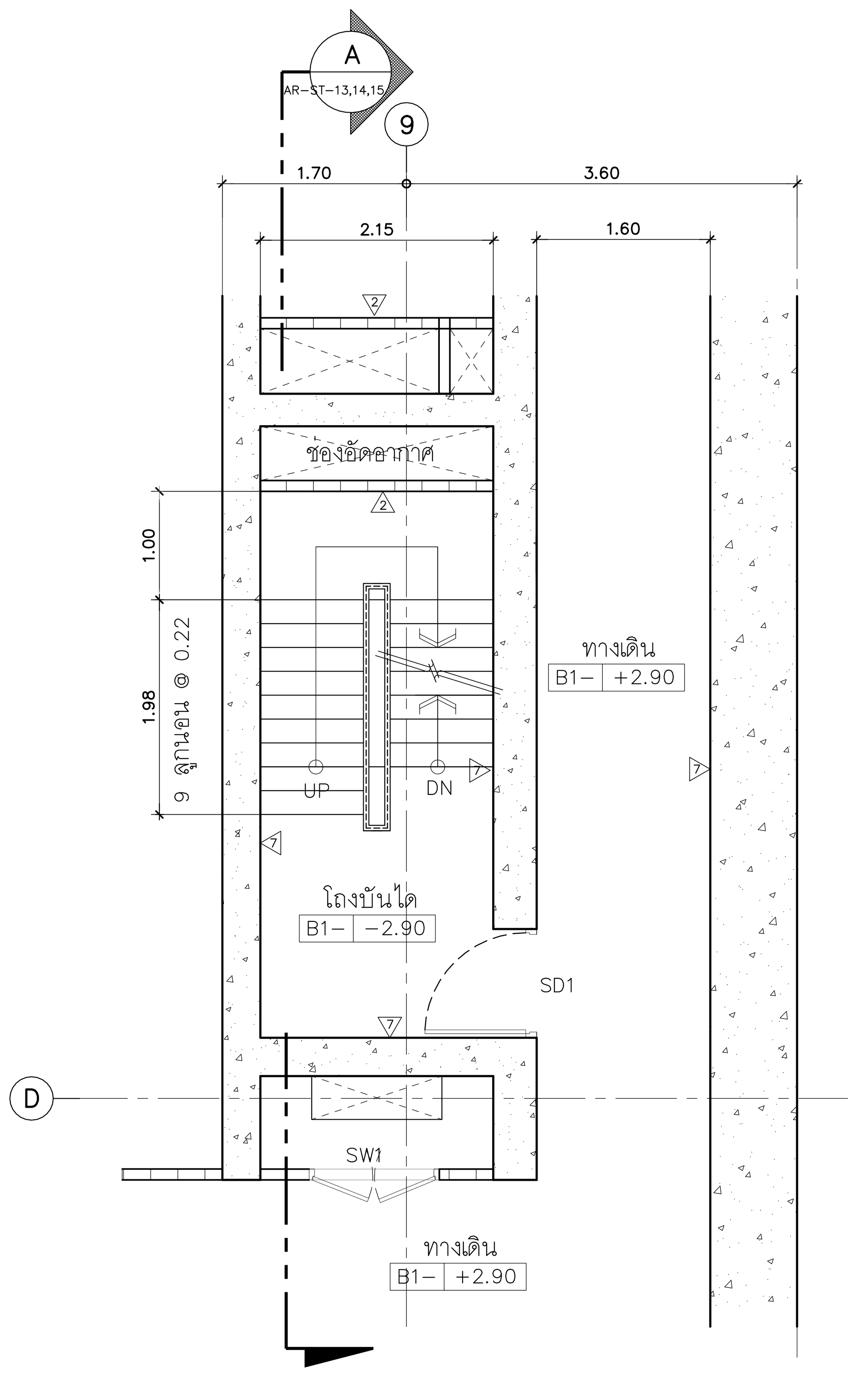

แปลนขยายบันไดชั้น B1 (ST-3)

มาตราส่วน 1:50

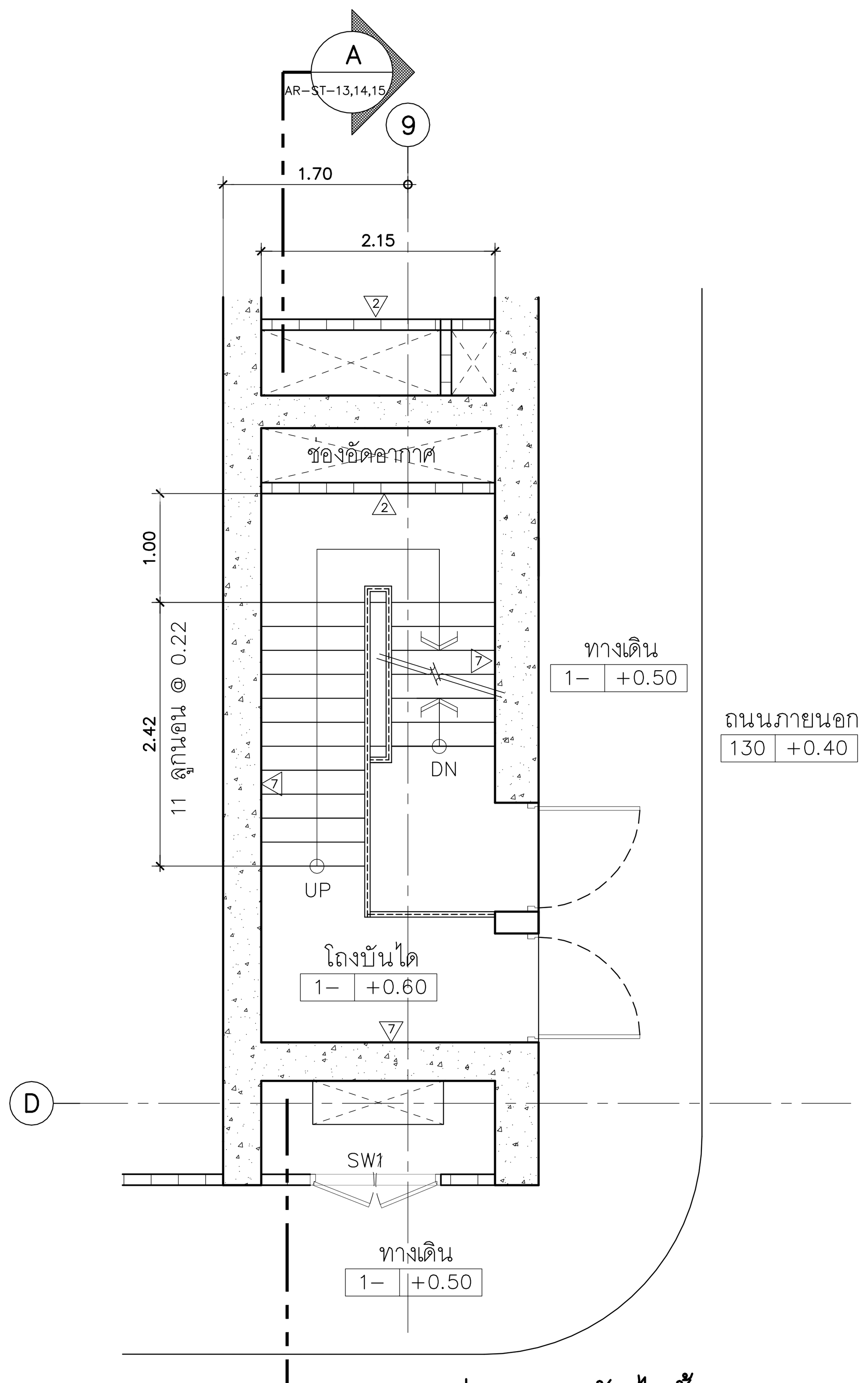

แปลนขยายบันไดชั้น 1 (ST-3)

มาตราส่วน 1:50

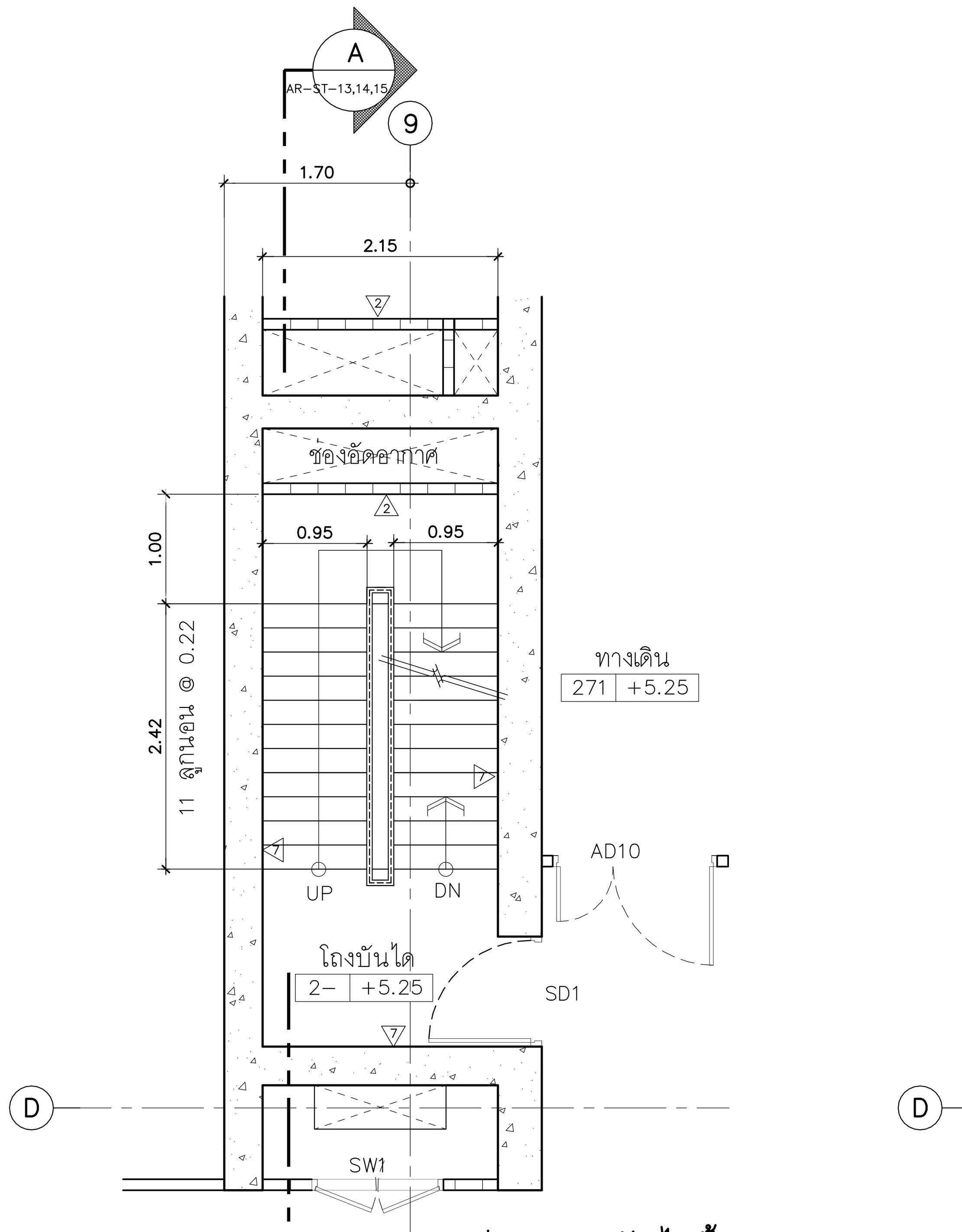

แปลนขยายบันไดชั้น 2 (ST-3)

มาตราส่วน 1:50

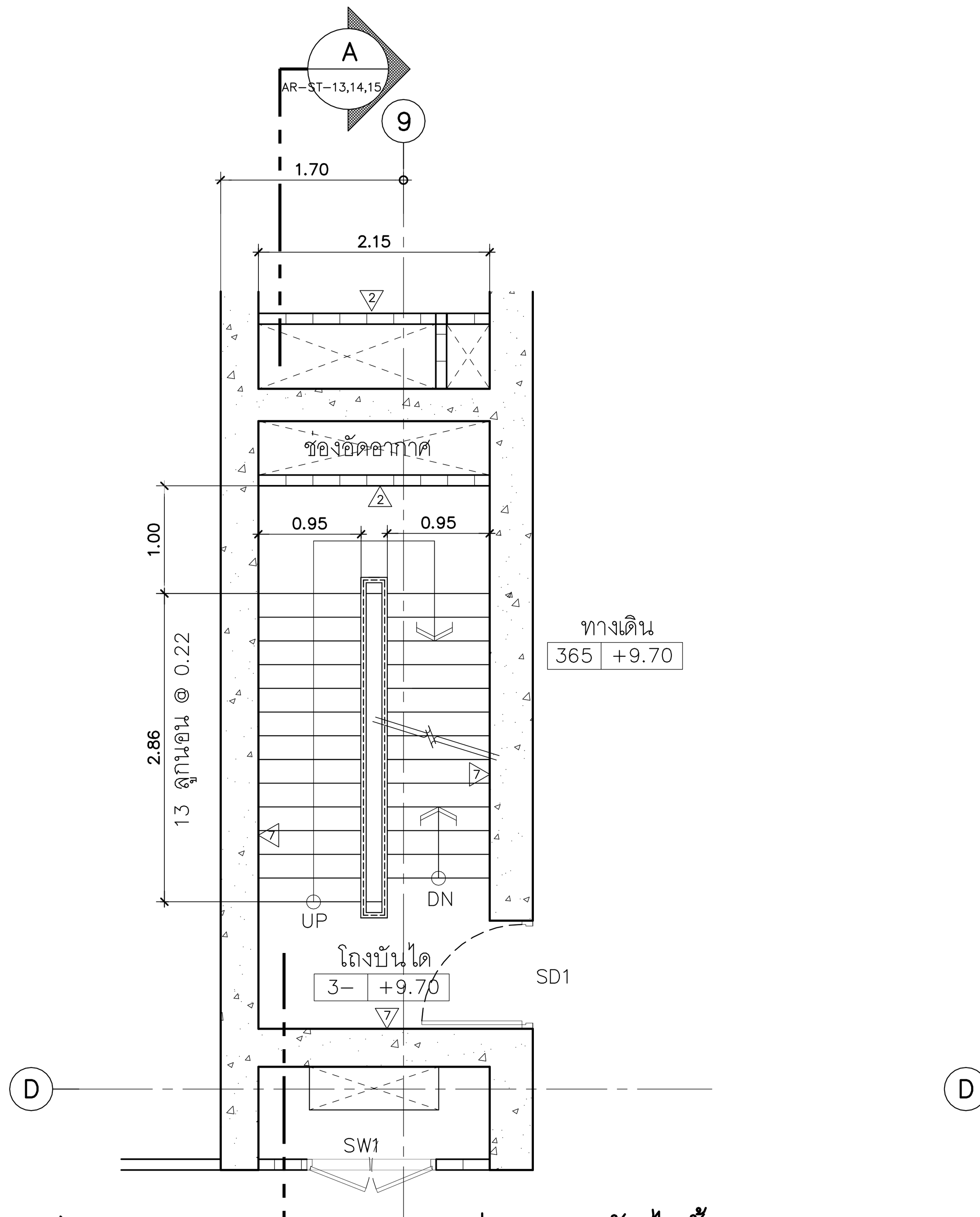

แปลนขยายบันไดชั้น 3,3M (ST-3)

มาตราส่วน 1:50

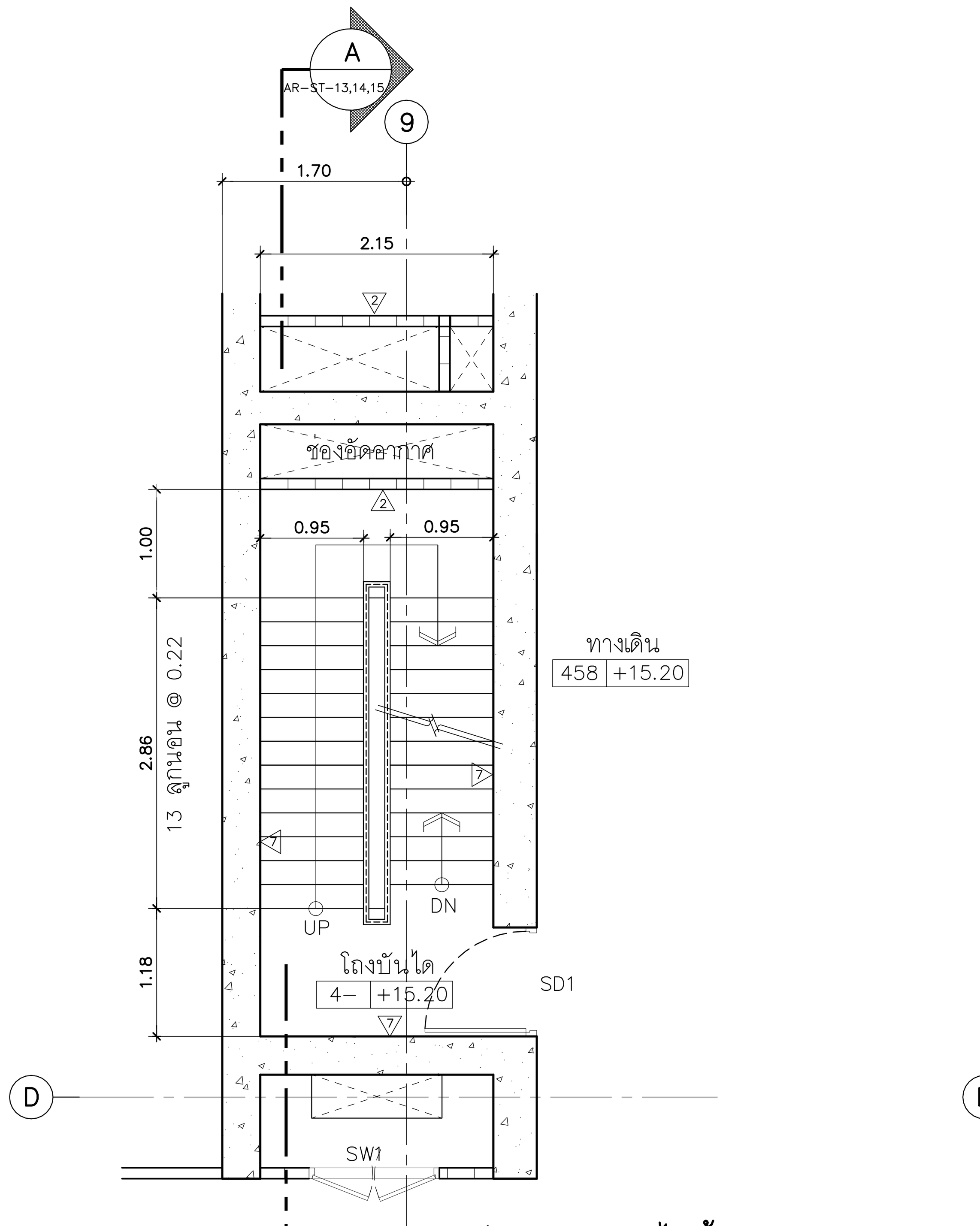

แปลนขยายบันไดชั้น 4-7 (ST-3)

มาตราส่วน 1:50

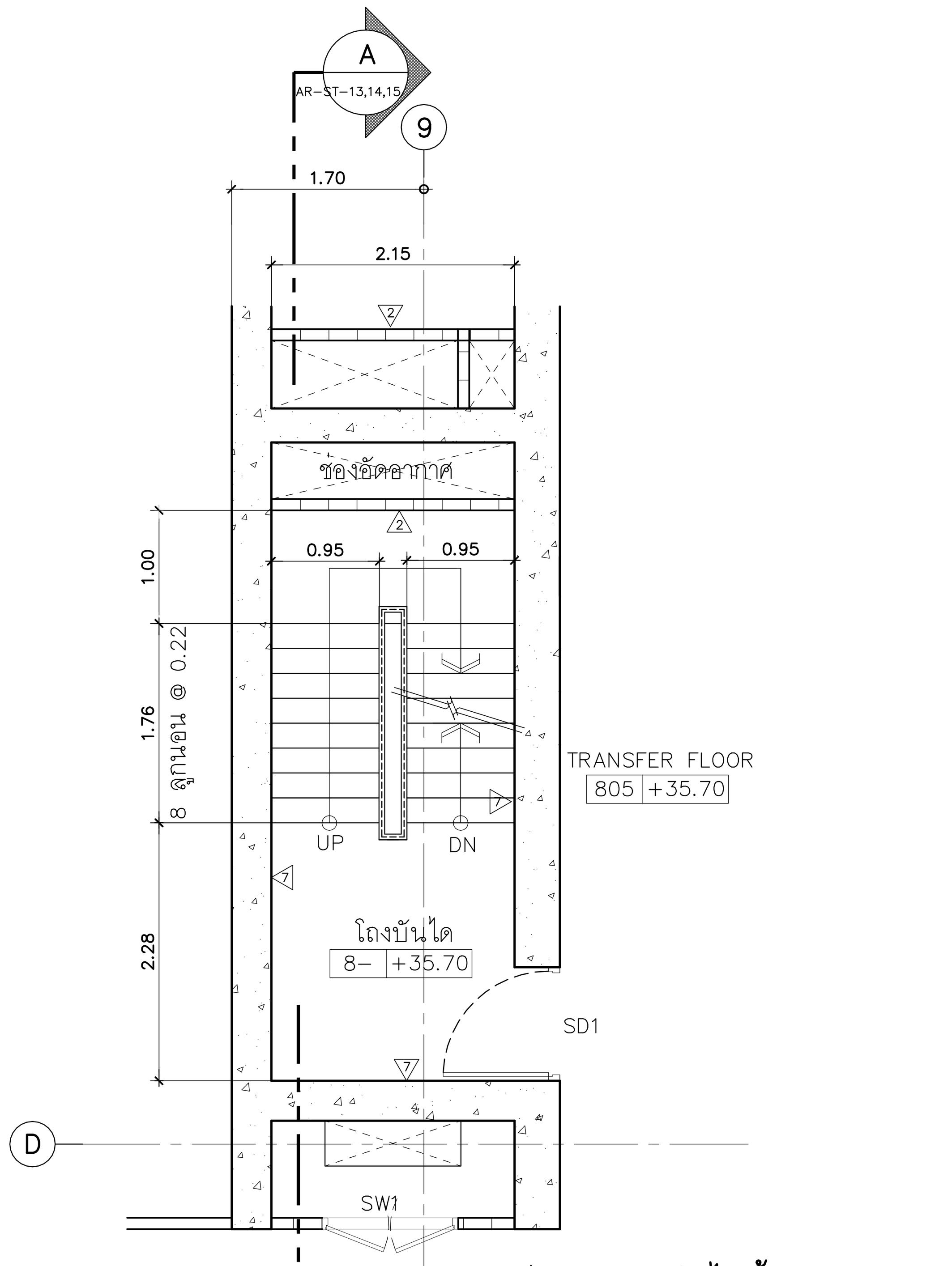

แปลนขยายบันไดชั้น 8 (ST-3)

มาตราส่วน 1:50

คณะแพทยศาสตร์วชิรพยาบาล มหาวิทยาลัยนวมินทราธิราช

SPAN — บริษัท สแปนคอนซัลแตนท์ จำกัด 247 ถ.เสนานิคม 1 แขวงลาดพร้าว เขตลาดพร้าว กรุงเทพฯ 10230 E-MAIL : main.span@gmail.com Tel.0-2942-3691-6 ,Fax.0-2942-3694

unicorn — บริษัท ยูนิคอร์น คอร์ปอเรชั่น แอนด์แมเนจเม้นท์ จำกัด 75/78 ซอยวัดเวฬุวนาราม 18 แขวงดอนเมือง เขตดอนเมือง กรุงเทพมหานคร 10210

i lamp — บริษัท ไอแลมพ์ อาร์คิเทค แอนด์ ดีไซน์ จำกัด 480/25 หมู่ที่ 2 ตำบลบ้านเกาะ อำเภอเมืองนครราชสีมา นครราชสีมา 30000

PROJECT NAME:

โครงการออกแบบ อาคารผู้ป่วยในเฉลิมพระเกียรติ คณะแพทยศาสตร์วชิรพยาบาล มหาวิทยาลัยนวมินทราธิราช

PROJECT ARCHITECT : สมยงค์ ขจรวิทย์ สสถ. 1764

ARCHITECTS :	
นายสลายุทธ เรืองทอง	ภสถ. 4384
หทัยชนก เอกสุวรรณ	ภสถ. 4182
วีรยุทธ สมศิริ	ภสถ. 19439
ปรัชญ์ สานุกูล	ภสถ. 23820

STRUCTURAL ENGINEERS :	
นายนัฐสม สงวนวงศ์	วย. 1423
นายศิริชัย รณเกียรติ	สย. 5868
นายศุภชัย ขำดี	ภย. 37589

ELECTRICAL ENGINEERS:	
นายชัยวัฒน์ เหลืองอบอุ่น	สฟก.3473
นายกรอง กิมเขียว	สฟก.5276

MECHANICAL ENGINEERS:	
นายธันวา ตันเสถียร	วก. 797
นายขจรพงษ์ สุทธิโสภาอาภรณ์	สก.2544
นายอาณัติ ตั้งชู	สก.4127

SANITARY ENGINEERS :	
ขนิษฐา ส่งสกุลชัย	วส. 27
วีรวุฒิ หงษ์ทอง	สส. 253

FIRE PROTECTION ARCHITECTS :	
ดร.บัณฑิต ประดับสุข	สสถ. 1215

INTERIOR DESIGNER :
วาสนา เพชรประเสริฐ
วรางคณา เศรษฐสุข
อภิญญา ยังแย้ม

แบบแสดง : แบบขยายบันได (แผ่นที่ 11)

มาตราส่วน:

รวม : แผ่น

แบบเลขที่ : AR-ST-11

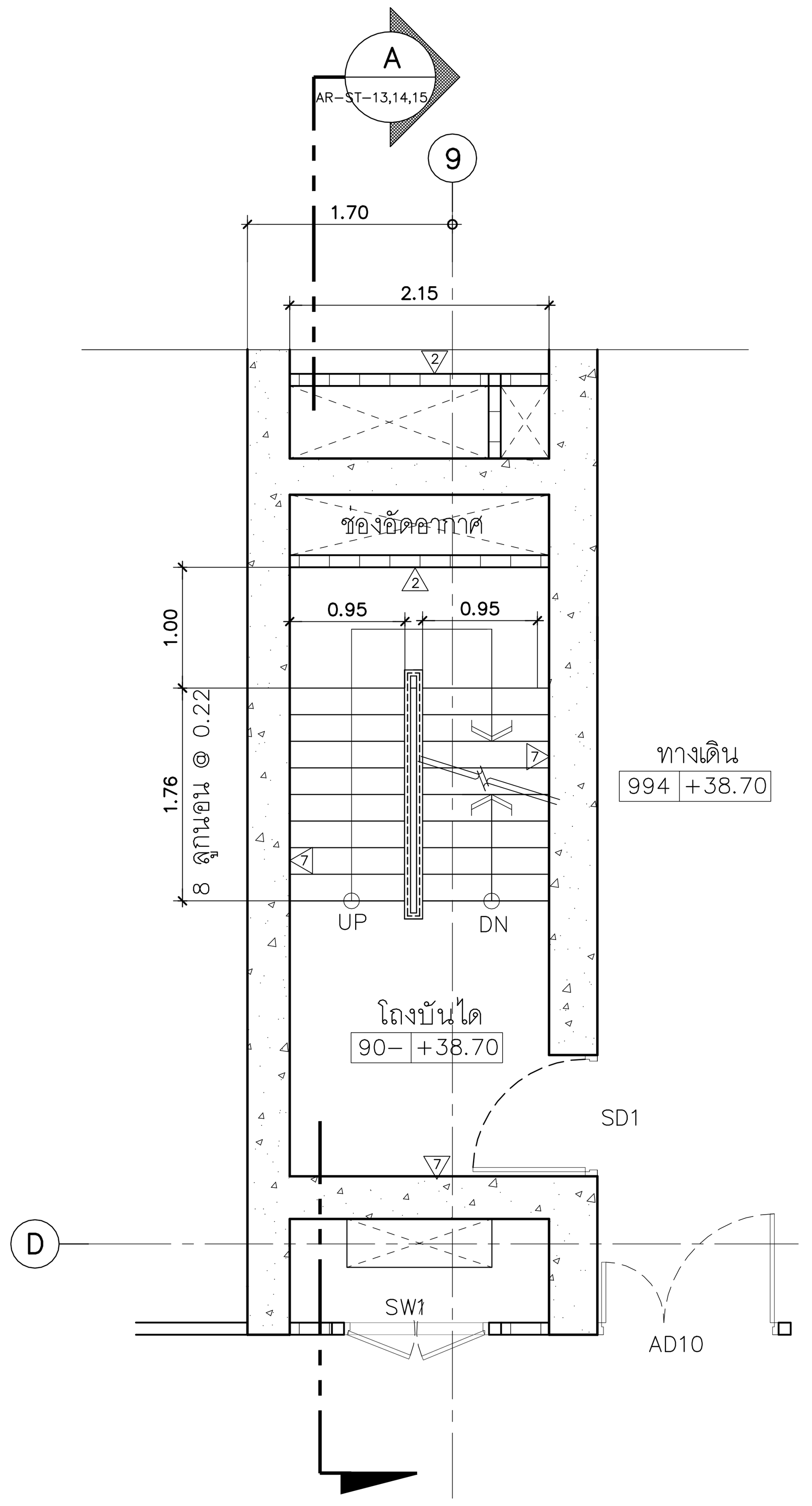

แปลนขยายบันไดชั้น 9–15 (ST–3)
มาตราส่วน 1:50

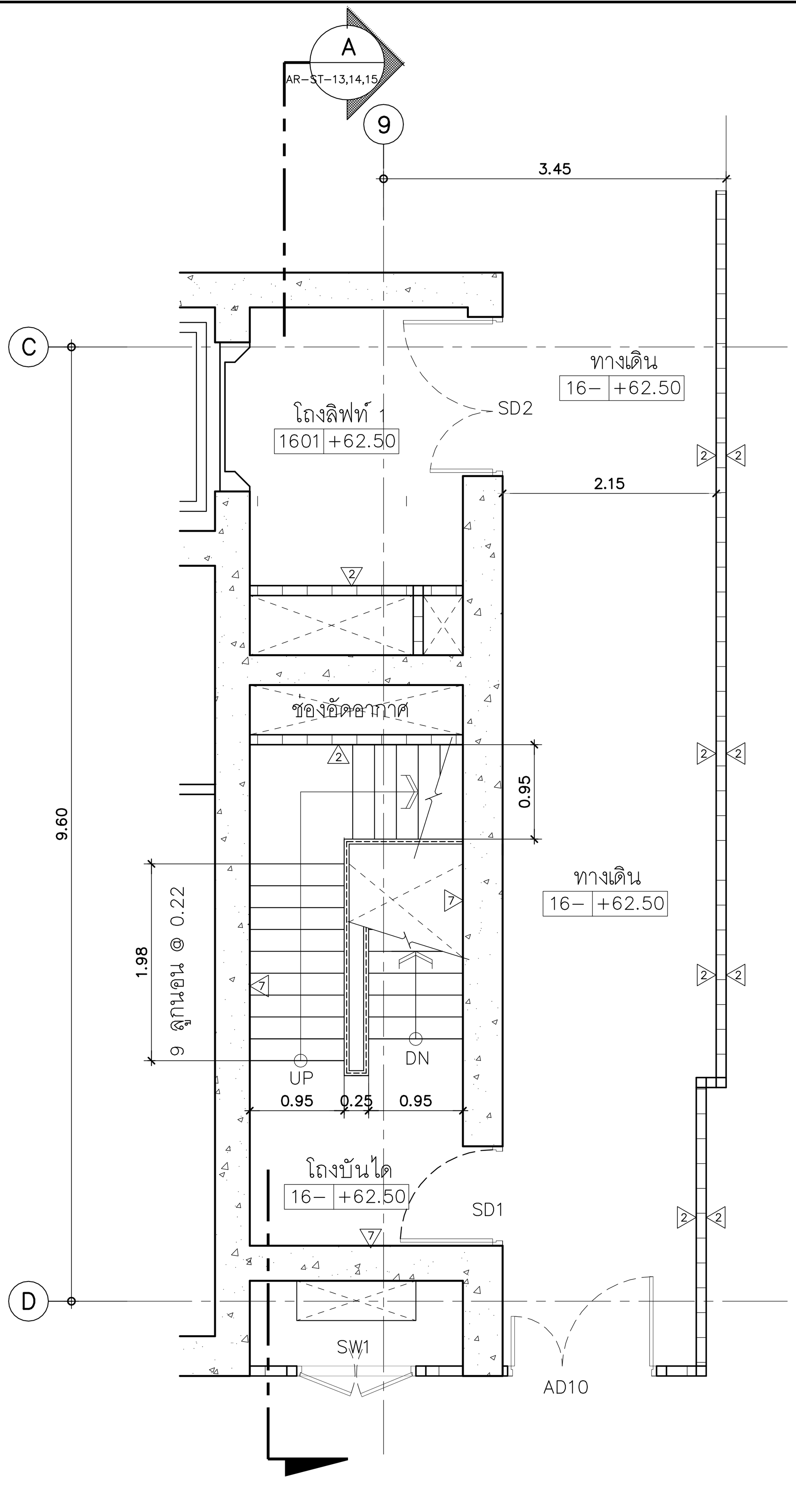

แปลนขยายบันไดชั้น 16 (ST–3)
มาตราส่วน 1:50

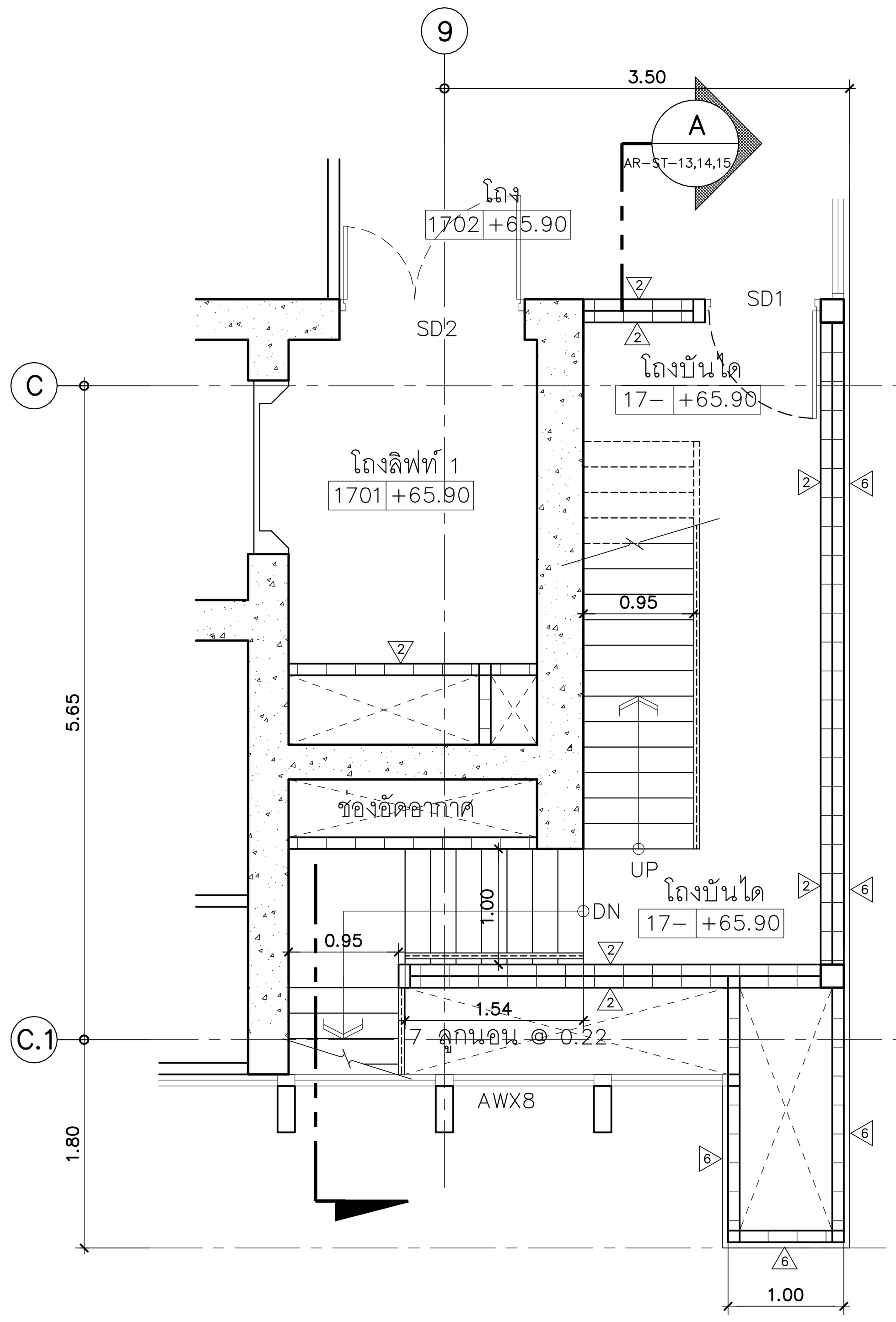

แปลนขยายบันไดชั้น 17 (ST–3)
มาตราส่วน 1:50

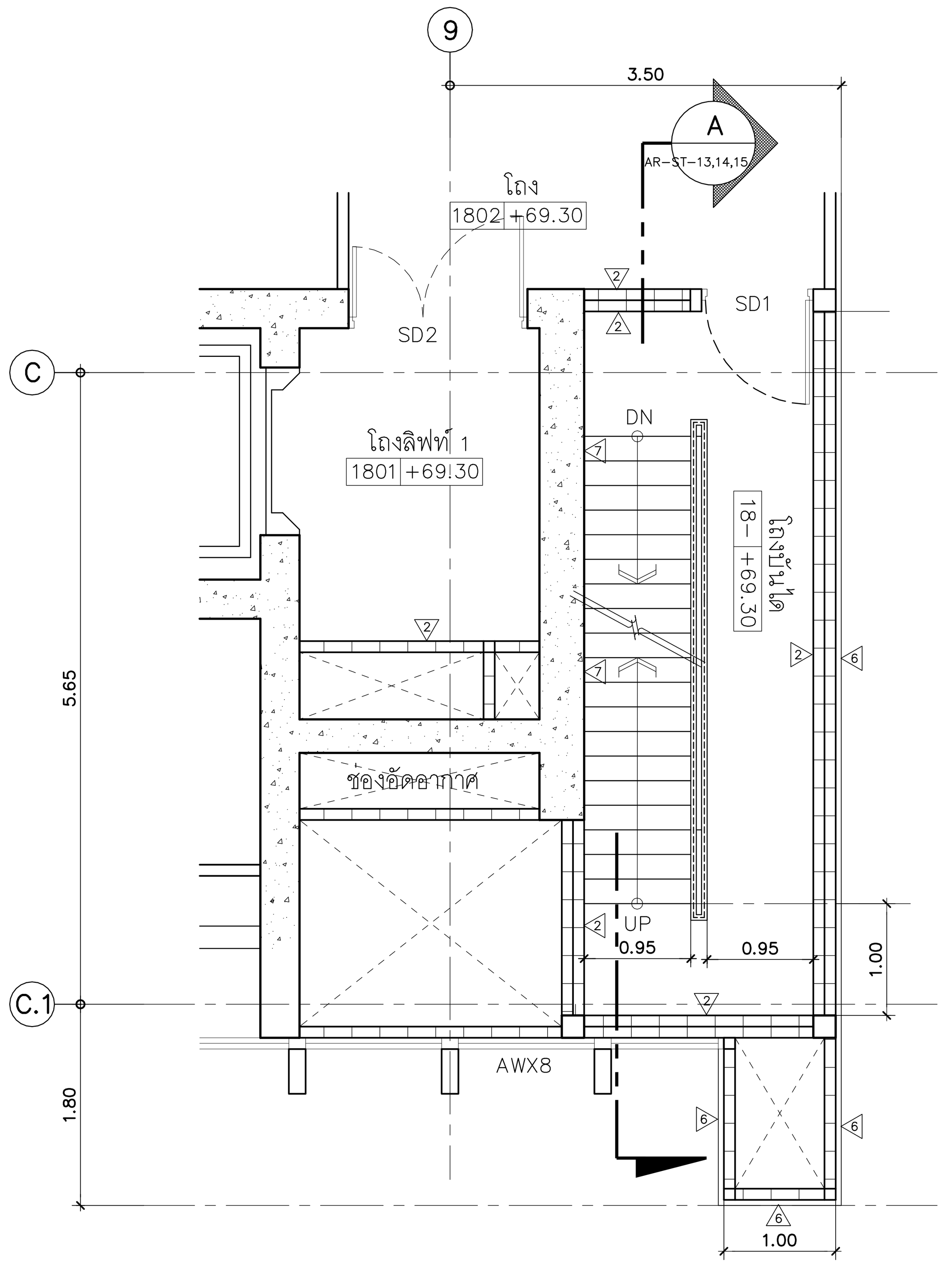

แปลนขยายบันไดชั้น 18 (ST–3)
มาตราส่วน 1:50

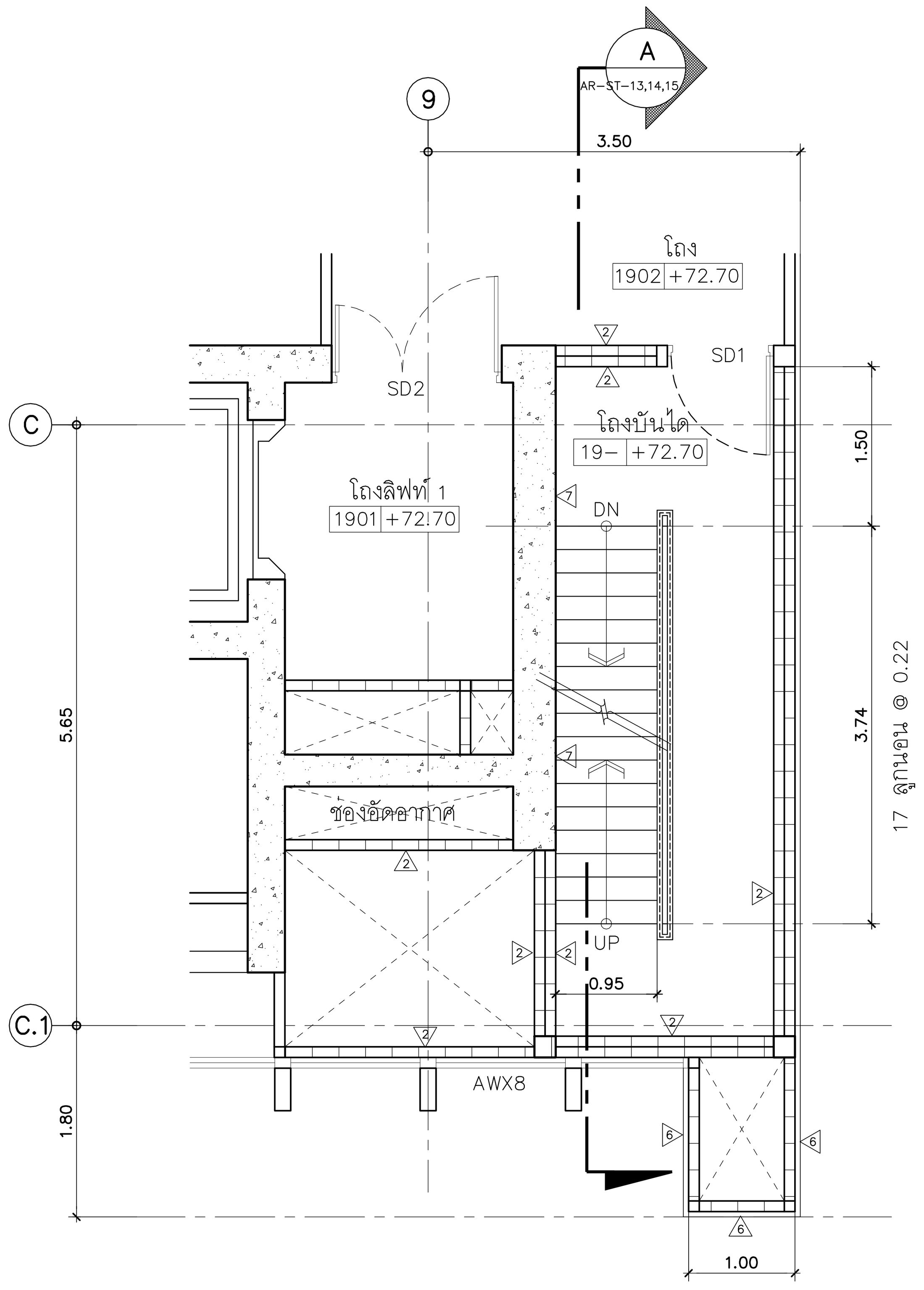

แปลนขยายบันไดชั้น 19 (ST–3)
มาตราส่วน 1:50

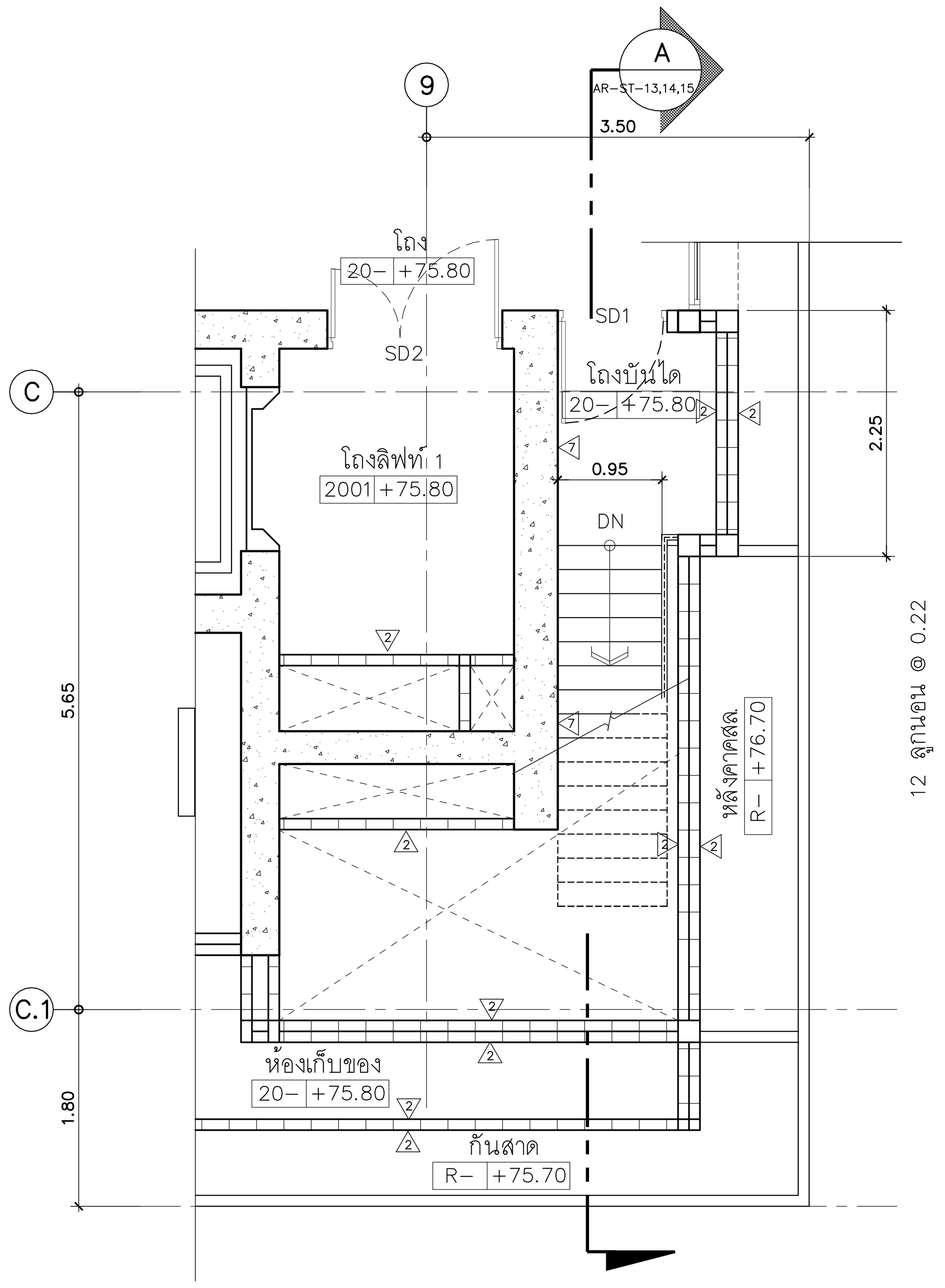

แปลนขยายบันไดชั้น 20 (ST–3)
มาตราส่วน 1:50

คณะแพทยศาสตร์วชิรพยาบาล มหาวิทยาลัยนวมินทราธิราช

SPAN — บริษัท สแปนคอนซัลแตนท์ จำกัด 247 ถ.เสนานิคม 1 แขวงลาดพร้าว เขตลาดพร้าว กรุงเทพฯ 10230 E-MAIL : main.span@gmail.com Tel.0-2942-3691-6 ,Fax.0-2942-3694

unicorn — บริษัท ยูนิคอร์น คอร์ปอเรชั่น แอนด์แมเนจเม้นท์ จำกัด 75/78 ซอยวัดเทพนารี 18 แขวงดอนเมือง เขตดอนเมือง กรุงเทพมหานคร 10210

i lamp — บริษัท ไอแลมพ์ อาร์คิเทค แอนด์ ดีไซน์ จำกัด 480/25 หมู่ที่ 2 ตำบลบ้านเกาะ อำเภอเมืองนครราชสีมา นครราชสีมา 30000

PROJECT NAME:
โครงการออกแบบ อาคารผู้ป่วยในเฉลิมพระเกียรติ
คณะแพทยศาสตร์วชิรพยาบาล มหาวิทยาลัยนวมินทราธิราช
PROJECT ARCHITECT : สมยงค์ ขจรวิทย์ สสถ. 1764

ARCHITECTS :	STRUCTURAL ENGINEERS :	ELECTRICAL ENGINEERS:	MECHANICAL ENGINEERS:	SANITARY ENGINEERS :	INTERIOR DESIGNER :
นายสลายุทธ เรืองทอง ภสถ. 4384	นายนัฐสม สงวนวงศ์ วย 1423	นายชัยวัฒน์ เหลืองอบอุ่น สฟก.3473	นายธันวา ต้นเสถียร วก. 797	ขนิษฐา ส่งสกุลชัย วส. 27	วาสนา เพชรประเสริฐ
หทัยชนก เอกสุวรรณ ภสถ. 4182	นายศิริชัย รณเกียรติ สย. 5868	นายกรอง กิมเขียว สฟก.5276	นายขจรพงษ์ สุทธิโสภาอาภรณ์ สก.2544	วีรวุฒิ หงษ์ทอง สส. 253	วรางคณา เศรษฐสุข
วีรยุทธ สมศิริ ภสถ. 19439	นายศุภชัย ขำดี ภย. 37589		นายอาณัติ ตั้งชู สก.4127	FIRE PROTECTION ARCHITECTS :	อภิญญา ยังแย้ม
ปรัชญ์ สานุกูล ภสถ. 23820				ดร.บัณฑิต ประดับสุข สสถ. 1215	

แบบแสดง : แบบขยายบันได (แผ่นที่ 12)
มาตราส่วน:
รวม : แผ่น
แบบเลขที่ : AR–ST–12

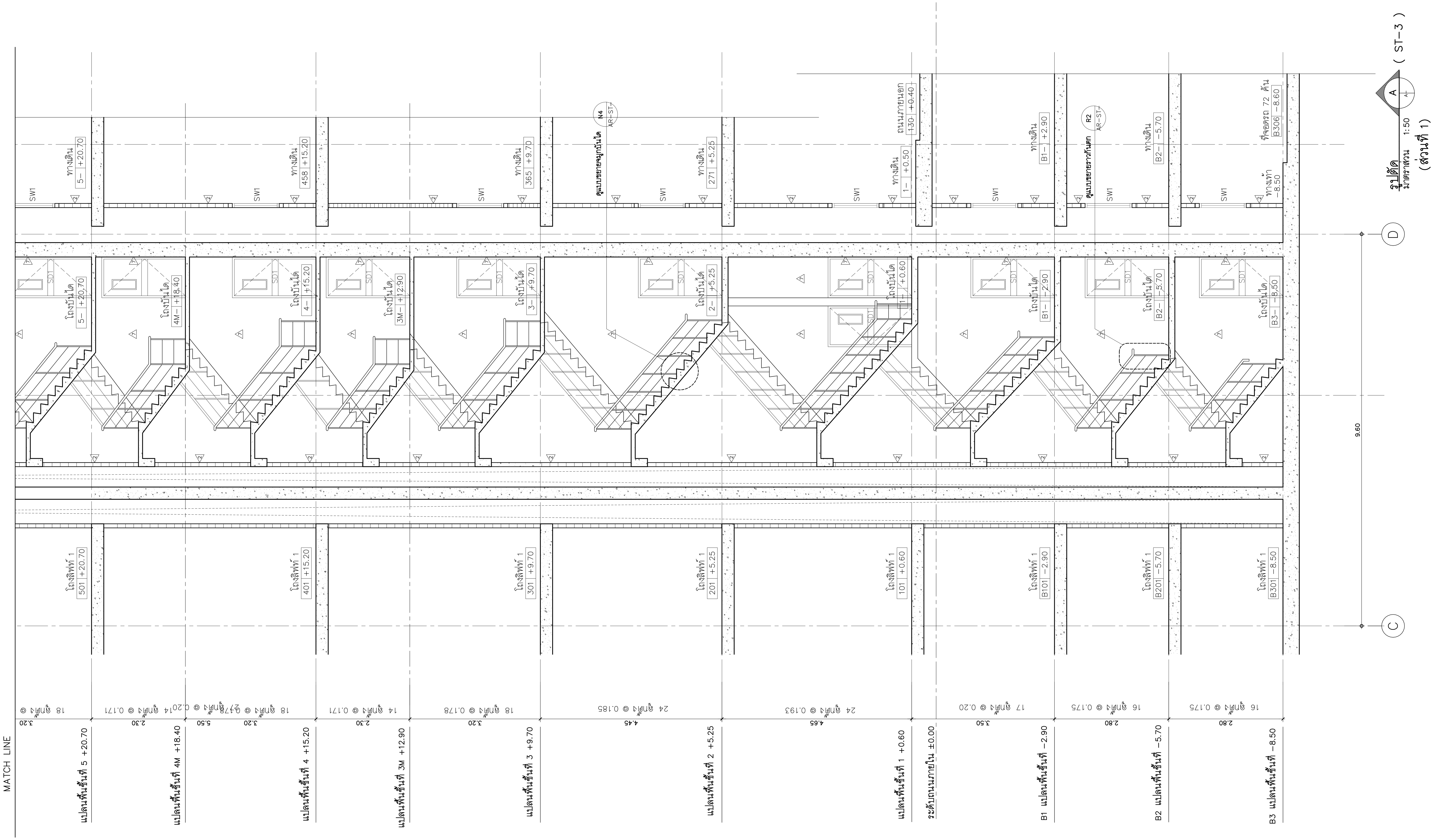

คณะแพทยศาสตร์วชิรพยาบาล มหาวิทยาลัยนวมินทราธิราช	SPAN บริษัท สแปนคอนซัลแตนท์ จำกัด 247 ถ.เสนานิคม 1 แขวงลาดพร้าว เขตลาดพร้าว กรุงเทพฯ 10230 E-MAIL : main.span@gmail.com Tel.0-2942-3691-6 ,Fax.0-2942-3694	unicorn บริษัท ยูนิคอร์น คอร์ปอเรชั่น แอนด์แมเนจเม้นท์ จำกัด 75/78 ซอยวัดเวฬุวนาราม 18 แขวงดอนเมือง เขตดอนเมือง กรุงเทพมหานคร 10210	i lamp บริษัท ไอแลมพ์ อาร์คิเทค แอนด์ ดีไซน์ จำกัด 480/25 หมู่ที่ 2 ตำบลบ้านเกาะ อำเภอเมืองนครราชสีมา นครราชสีมา 30000

PROJECT NAME:
โครงการออกแบบ อาคารผู้ป่วยในเฉลิมพระเกียรติ
คณะแพทยศาสตร์วชิรพยาบาล มหาวิทยาลัยนวมินทราธิราช
PROJECT ARCHITECT : สมยงค์ ขจรวิทย์ สสถ. 1764

ARCHITECTS :
นายสลายุทธ เรืองทอง ภสถ. 4384
หทัยชนก เอกสุวรรณ ภสถ. 4182
วิรยุทธ สมศิริ ภสถ. 19439
ปรัชญ์ สานุกูล ภสถ. 23820

STRUCTURAL ENGINEERS :
นายนัฐสม สงวนวงศ์ วย. 1423
นายศิริชัย รณเกียรติ สย. 5868
นายศุภชัย ขำดี ภย. 37589

ELECTRICAL ENGINEERS:
นายชัยวัฒน์ เหลืองอบอุ่น สฟก.3473
นายกรอง กิมเขียว สฟก.5276

MECHANICAL ENGINEERS:
นายธันวา ตันเสถียร วก. 797
นายขจรพงษ์ สุทธิโสภาอาภรณ์ สก.2544
นายอาณัติ ตั้งชู สก.4127

SANITARY ENGINEERS :
ขนิษฐา ส่งสกุลชัย วส. 27
วีรวุฒิ หงษ์ทอง สส. 253

FIRE PROTECTION ARCHITECTS :
ดร.บัณฑิต ประดับสุข สสถ. 1215

INTERIOR DESIGNER :
วาสนา เพชรประเสริฐ
วรางคณา เศรษฐสุข
อภิญญา ยังแย้ม

แบบแสดง : แบบขยายบันได (แผ่นที่ 13)
มาตราส่วน:
รวม : แผ่น
แบบเลขที่ : AR-ST-13

คณะแพทยศาสตร์วชิรพยาบาล มหาวิทยาลัยนวมินทราธิราช	SPAN บริษัท สแปนคอนซัลแตนท์ จำกัด 247 ถ.เสนานิคม 1 แขวงลาดพร้าว เขตลาดพร้าว กรุงเทพฯ 10230 E-MAIL : main.span@gmail.com Tel.0-2942-3691-6 ,Fax.0-2942-3694	unicorn บริษัท ยูนิคอร์น คอร์ปอเรชั่น แอนด์แมเนจเม้นท์ จำกัด 75/78 ซอยวัดหทัยนาราม 18 แขวงดอนเมือง เขตดอนเมือง กรุงเทพมหานคร 10210	i lamp บริษัท ไอแลมพ์ อาร์คิเทค แอนด์ ดีไซน์ จำกัด 480/25 หมู่ที่ 2 ตำบลบ้านเกาะ อำเภอเมืองนครราชสีมา นครราชสีมา 30000	PROJECT NAME: โครงการออกแบบ อาคารผู้ป่วยในเฉลิมพระเกียรติ คณะแพทยศาสตร์วชิรพยาบาล มหาวิทยาลัยนวมินทราธิราช PROJECT ARCHITECT : สมยงค์ ขจรวิทย์ สสถ. 1764

ARCHITECTS :	STRUCTURAL ENGINEERS :	ELECTRICAL ENGINEERS:	MECHANICAL ENGINEERS:	SANITARY ENGINEERS :	INTERIOR DESIGNER :
นายสลายุทธ เรืองทอง ภสถ. 4384	นายนัฐสม สงวนวงศ์ วย. 1423	นายชัยวัฒน์ เหลืองอบอุ่น สฟก.3473	นายธันวา ตันเสถียร วก. 797	ขนิษฐา ส่งสกุลชัย วส. 27	วาสนา เพชรประเสริฐ
หทัยชนก เอกสุวรรณ ภสถ. 4182	นายศิริชัย รณเกียรติ สย. 5868	นายกรอง กิมเขียว สฟก.5276	นายขจรพงษ์ สุทธิโสภาอาภรณ์ สก.2544	วีรวุฒิ หงษ์ทอง สส. 253	วรางคณา เศรษฐสุข
วีรยุทธ สมศิริ ภสถ. 19439	นายศุภชัย ขำดี ภย. 37589		นายอาณัติ ตั้งชู สก.4127	FIRE PROTECTION ARCHITECTS :	อภิญญา ยังแย้ม
ปรัชญ์ สานุกูล ภสถ. 23820				ดร.บัณฑิต ประดับสุข สสถ. 1215	

แบบแสดง : แบบขยายบันได (แผ่นที่ 14)

มาตราส่วน:

รวม : แผ่น

แบบเลขที่ : AR-ST-14

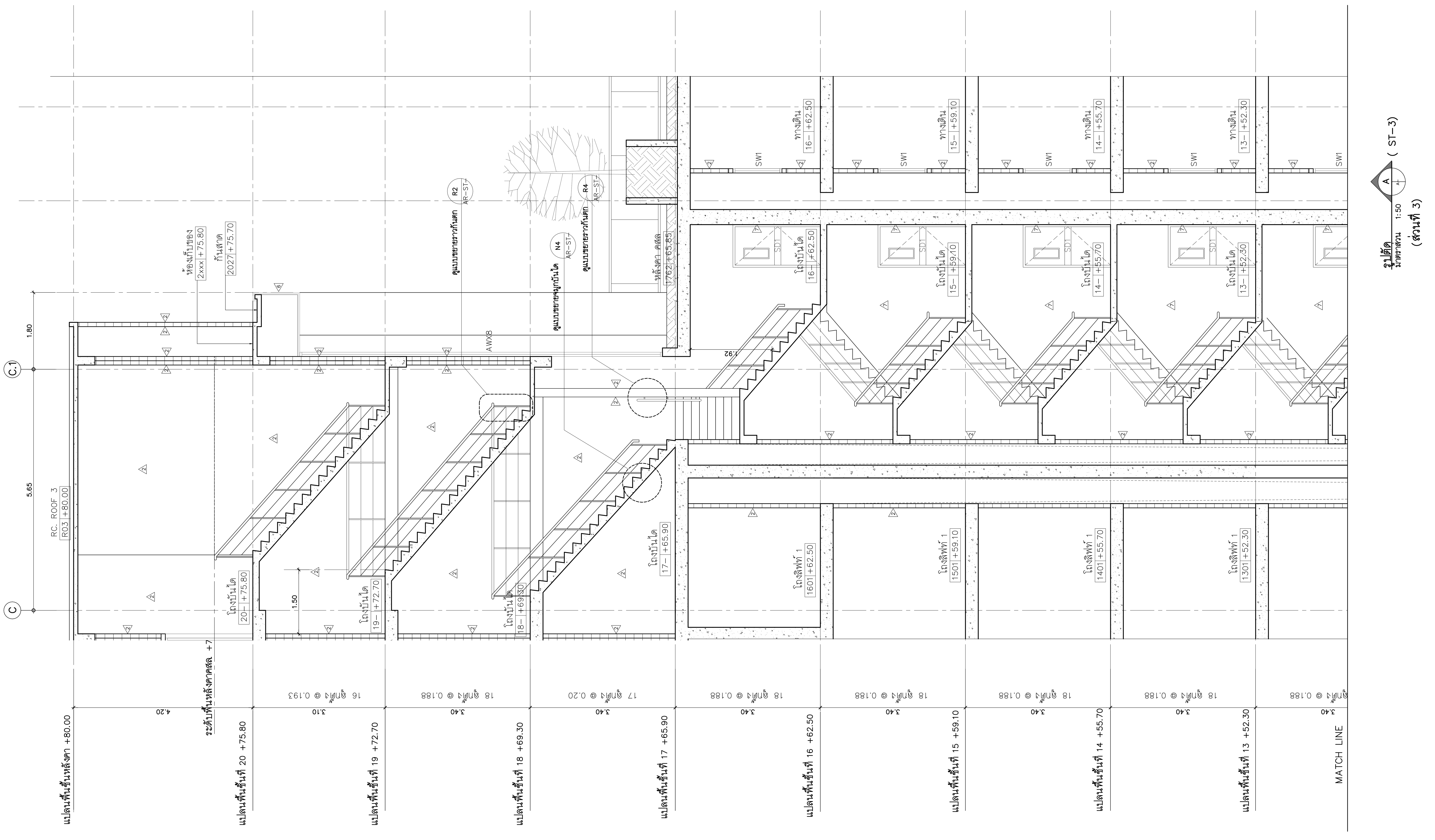

คณะแพทยศาสตร์วชิรพยาบาล
มหาวิทยาลัยนวมินทราธิราช

SP AN
บริษัท สแปนคอนซัลแตนท์ จำกัด
247 ถ.เสนานิคม 1 แขวงลาดพร้าว เขตลาดพร้าว กรุงเทพฯ 10230
E-MAIL : main.span@gmail.com
Tel.0-2942-3691-6 ,Fax.0-2942-3694

unicorn
บริษัท ยูนิคอร์น คอร์ปอเรชั่น แอนด์แมเนจเม้นท์ จำกัด
75/78 ซอยวัดเวฬุวนาราม 18 แขวงดอนเมือง เขตดอนเมือง กรุงเทพมหานคร 10210

i lamp
บริษัท ไอแลมพ์ อาร์คิเทค แอนด์ ดีไซน์ จำกัด
480/25 หมู่ที่ 2 ตำบลบ้านเกาะ อำเภอเมืองนครราชสีมา นครราชสีมา 30000

PROJECT NAME:
โครงการออกแบบ อาคารผู้ป่วยในเฉลิมพระเกียรติ
คณะแพทยศาสตร์วชิรพยาบาล มหาวิทยาลัยนวมินทราธิราช
PROJECT ARCHITECT : สมยงค์ ขจรวิทย์ สสถ. 1764

ARCHITECTS :
นายสลายุทธ เรืองทอง ภสถ. 4384
หทัยชนก เอกสุวรรณ ภสถ. 4182
วิรยุทธ สมศิริ ภสถ. 19439
ปรัชญ์ สานุกูล ภสถ. 23820

STRUCTURAL ENGINEERS :
นายนัฐสม สงวนวงศ์ วย. 1423
นายศิริชัย รณเกียรติ สย. 5868
นายศุภชัย ขำดี ภย. 37589

ELECTRICAL ENGINEERS:
นายชัยวัฒน์ เหลืองอบอุ่น สฟก.3473
นายกรอง กิมเขียว สฟก.5276

MECHANICAL ENGINEERS:
นายธันวา ตันเสถียร วภ. 797
นายขจรพงษ์ สุทธิโสภาอาภรณ์ สก.2544
นายอาณัติ ตั้งชู สก.4127

SANITARY ENGINEERS :
ขนิษฐา ส่งสกุลชัย วส. 27
วีรวุฒิ หงษ์ทอง สส. 253

FIRE PROTECTION ARCHITECTS :
ดร.บัณฑิต ประดับสุข สสถ. 1215

INTERIOR DESIGNER :
วาสนา เพชรประเสริฐ
วรางคณา เศรษฐสุข
อภิญญา ยังแย้ม

แบบแสดง : แบบขยายบันได (แผ่นที่ 15)

มาตราส่วน:

รวม : แผ่น

แบบเลขที่ : AR–ST–15

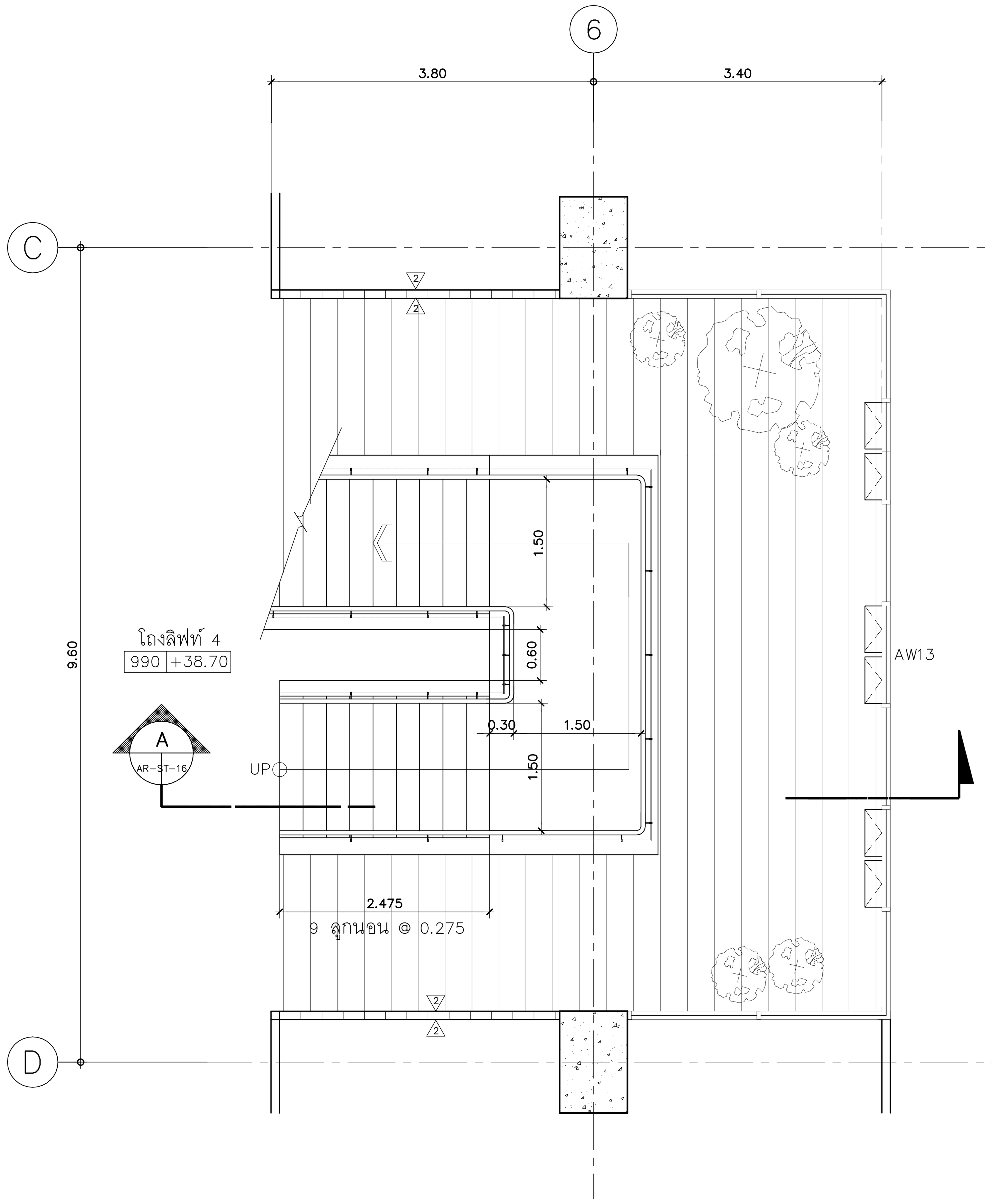

แปลนขยายบันไดชั้น 9 (ST-5)
มาตราส่วน 1:50

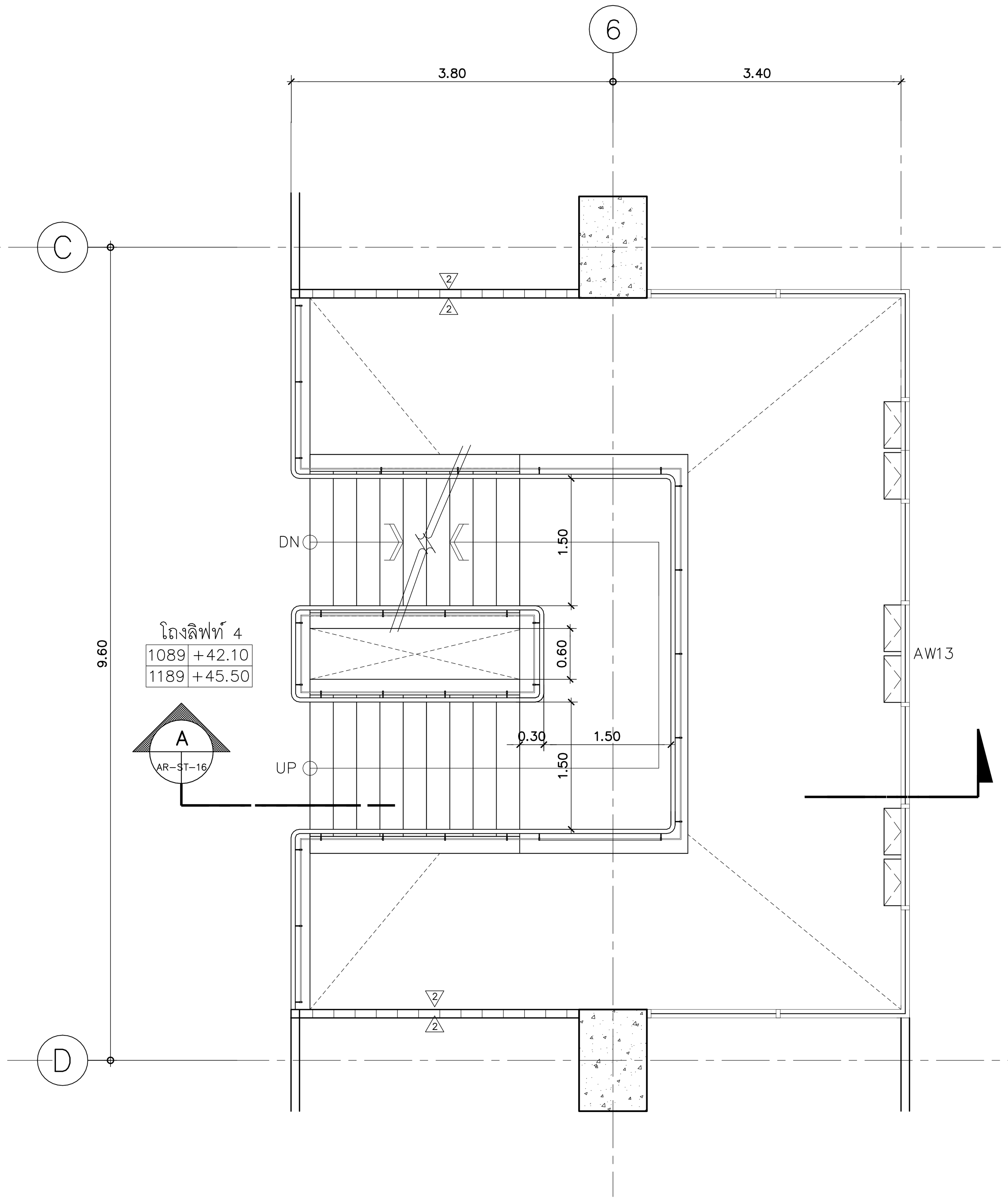

แปลนขยายบันไดชั้น 10–11 (ST-5)
มาตราส่วน 1:50

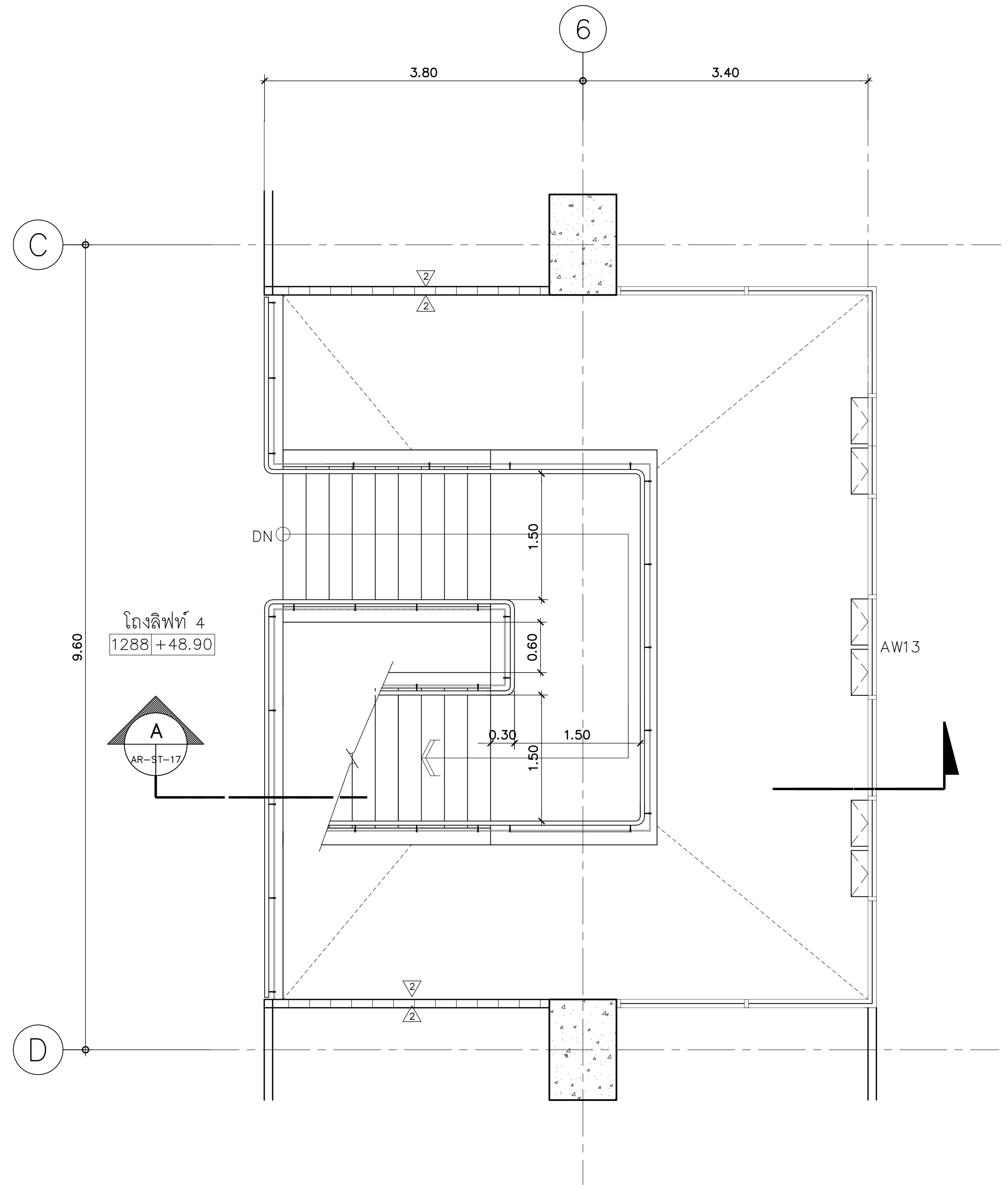

แปลนขยายบันไดชั้น 12 (ST-5)
มาตราส่วน 1:50

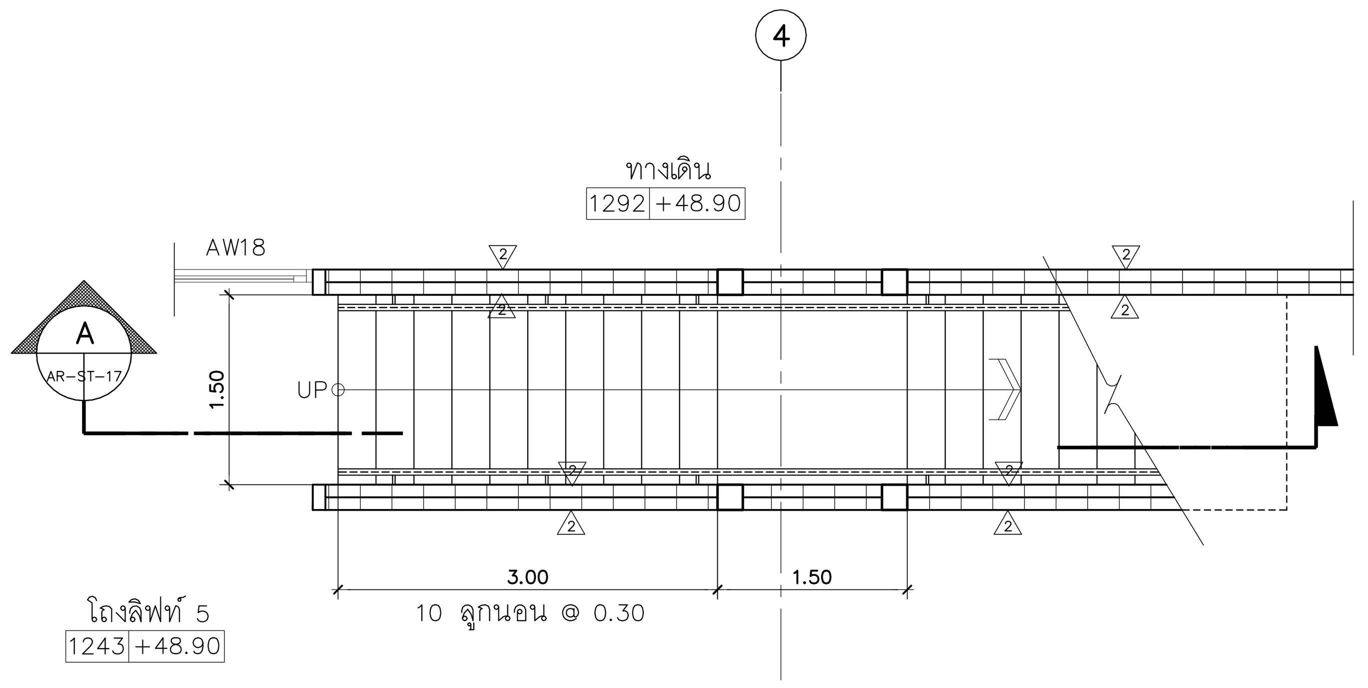

แปลนขยายบันไดชั้น 12 (ST-6)
มาตราส่วน 1:50

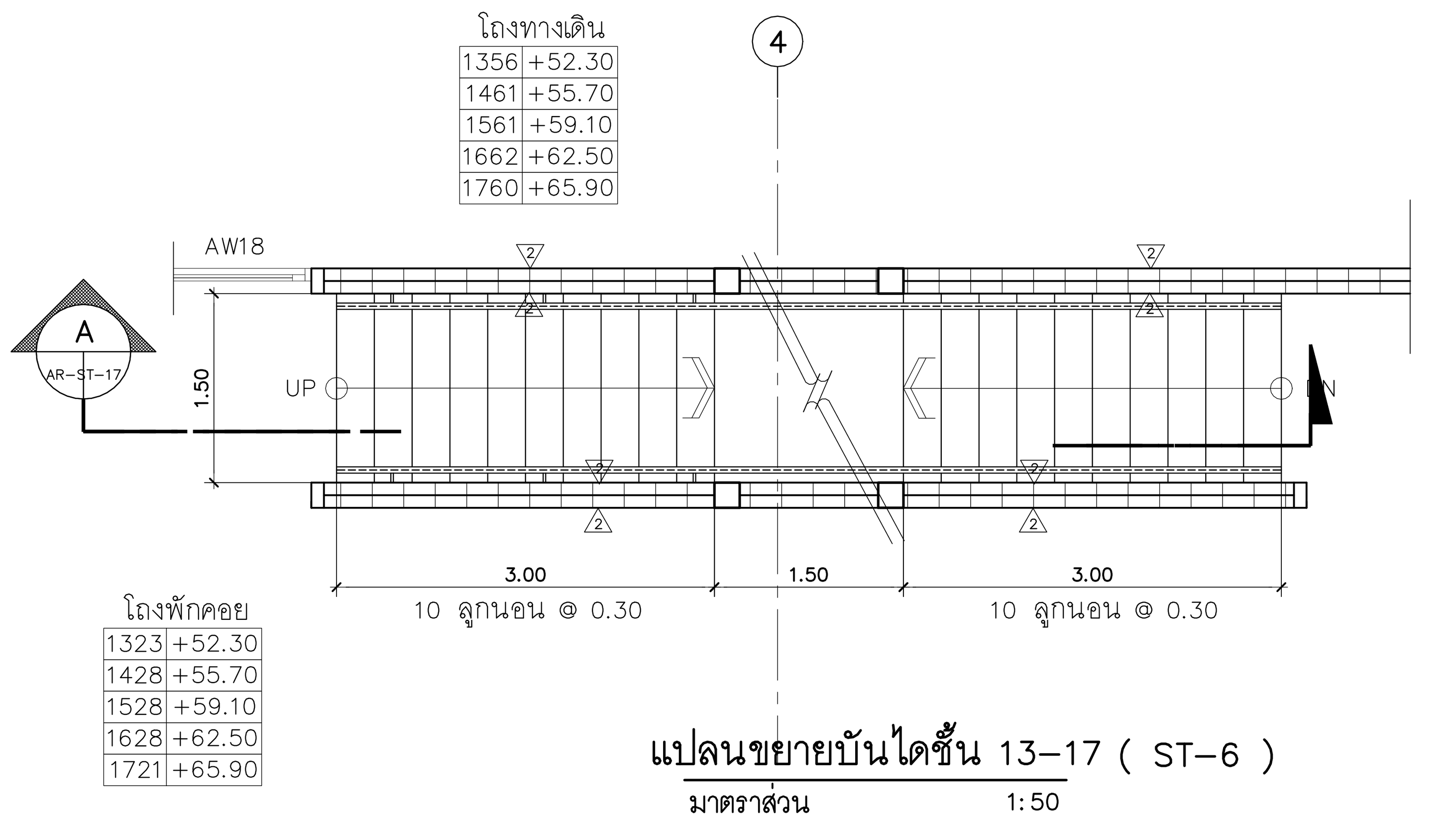

แปลนขยายบันไดชั้น 13–17 (ST-6)
มาตราส่วน 1:50

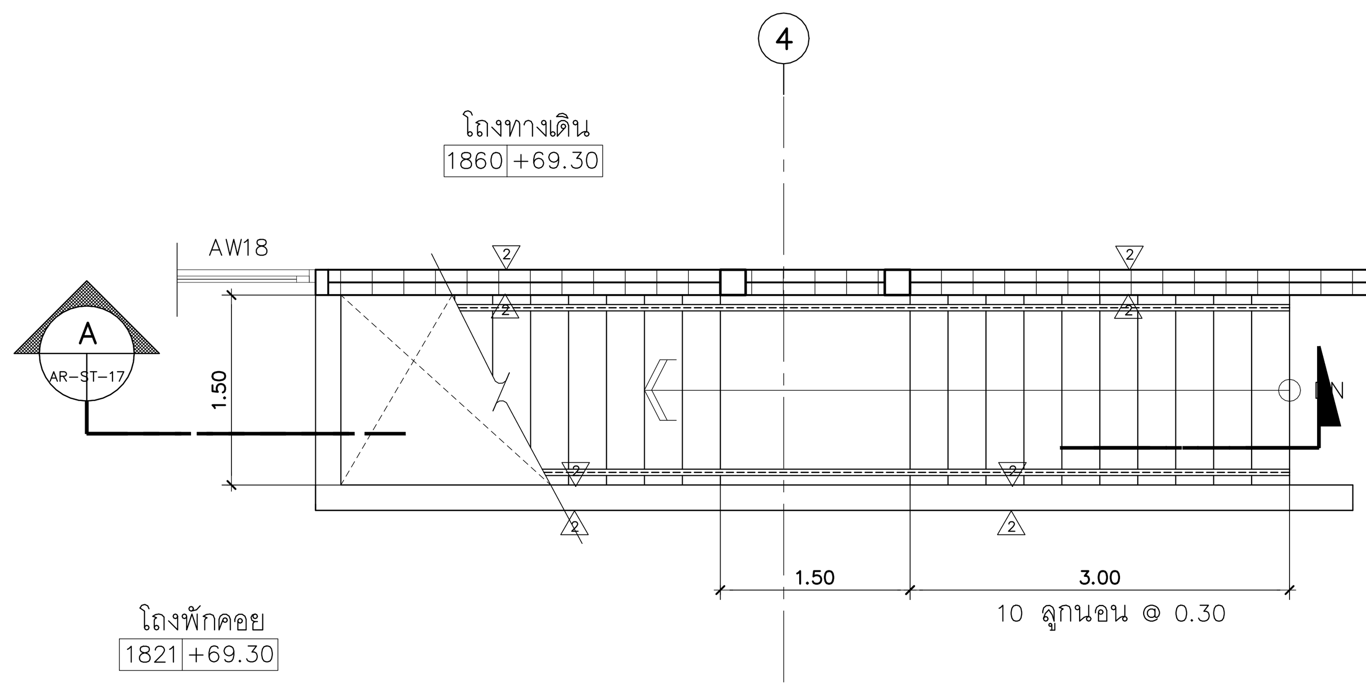

แปลนขยายบันไดชั้น 18 (ST-6)
มาตราส่วน 1:50

คณะแพทยศาสตร์วชิรพยาบาล มหาวิทยาลัยนวมินทราธิราช

SPAN บริษัท สแปนคอนซัลแตนท์ จำกัด 247 ถ.เสนานิคม 1 แขวงลาดพร้าว เขตลาดพร้าว กรุงเทพฯ 10230 E-MAIL : main.span@gmail.com Tel.0-2942-3691-6 ,Fax.0-2942-3694

unicorn บริษัท ยูนิคอร์น คอร์ปอเรชั่น แอนด์แมเนจเม้นท์ จำกัด 75/78 ซอยวัดเวฬุวนาราม 18 แขวงดอนเมือง เขตดอนเมือง กรุงเทพมหานคร 10210

i lamp บริษัท ไอแลมพ์ อาร์คิเทค แอนด์ ดีไซน์ จำกัด 480/25 หมู่ที่ 2 ตำบลบ้านเกาะ อำเภอเมืองนครราชสีมา นครราชสีมา 30000

PROJECT NAME:
โครงการออกแบบ อาคารผู้ป่วยในเฉลิมพระเกียรติ
คณะแพทยศาสตร์วชิรพยาบาล มหาวิทยาลัยนวมินทราธิราช
PROJECT ARCHITECT : สมยงค์ ขจรวิทย์ สสถ. 1764

ARCHITECTS :
นายสลายุทธ เรืองทอง ภสถ. 4384
หทัยชนก เอกสุวรรณ ภสถ. 4182
วีรยุทธ สมศิริ ภสถ. 19439
ปรัชญ์ สานุกูล ภสถ. 23820

STRUCTURAL ENGINEERS :
นายนัฐสม สงวนวงศ์ วย. 1423
นายศิริชัย รณเกียรติ สย. 5868
นายศุภชัย ขำดี ภย. 37589

ELECTRICAL ENGINEERS:
นายชัยวัฒน์ เหลืองอบอุ่น สฟก.3473
นายกรอง กิมเขียว สฟก.5276

MECHANICAL ENGINEERS:
นายธันวา ตันเสถียร วก. 797
นายขจรพงษ์ สุทธิโสภาอาภรณ์ สก.2544
นายอาณัติ ตั้งชู สก.4127

SANITARY ENGINEERS :
ขนิษฐา ส่งสกุลชัย วส. 27
วีรวุฒิ หงษ์ทอง สส. 253

FIRE PROTECTION ARCHITECTS :
ดร.บัณฑิต ประดับสุข สสถ. 1215

INTERIOR DESIGNER :
วาสนา เพชรประเสริฐ
วรางคณา เศรษฐสุข
อภิญญา ยังแย้ม

แบบแสดง : แบบขยายบันได (แผ่นที่ 16)
มาตราส่วน:
รวม : แผ่น
แบบเลขที่ : AR-ST-16

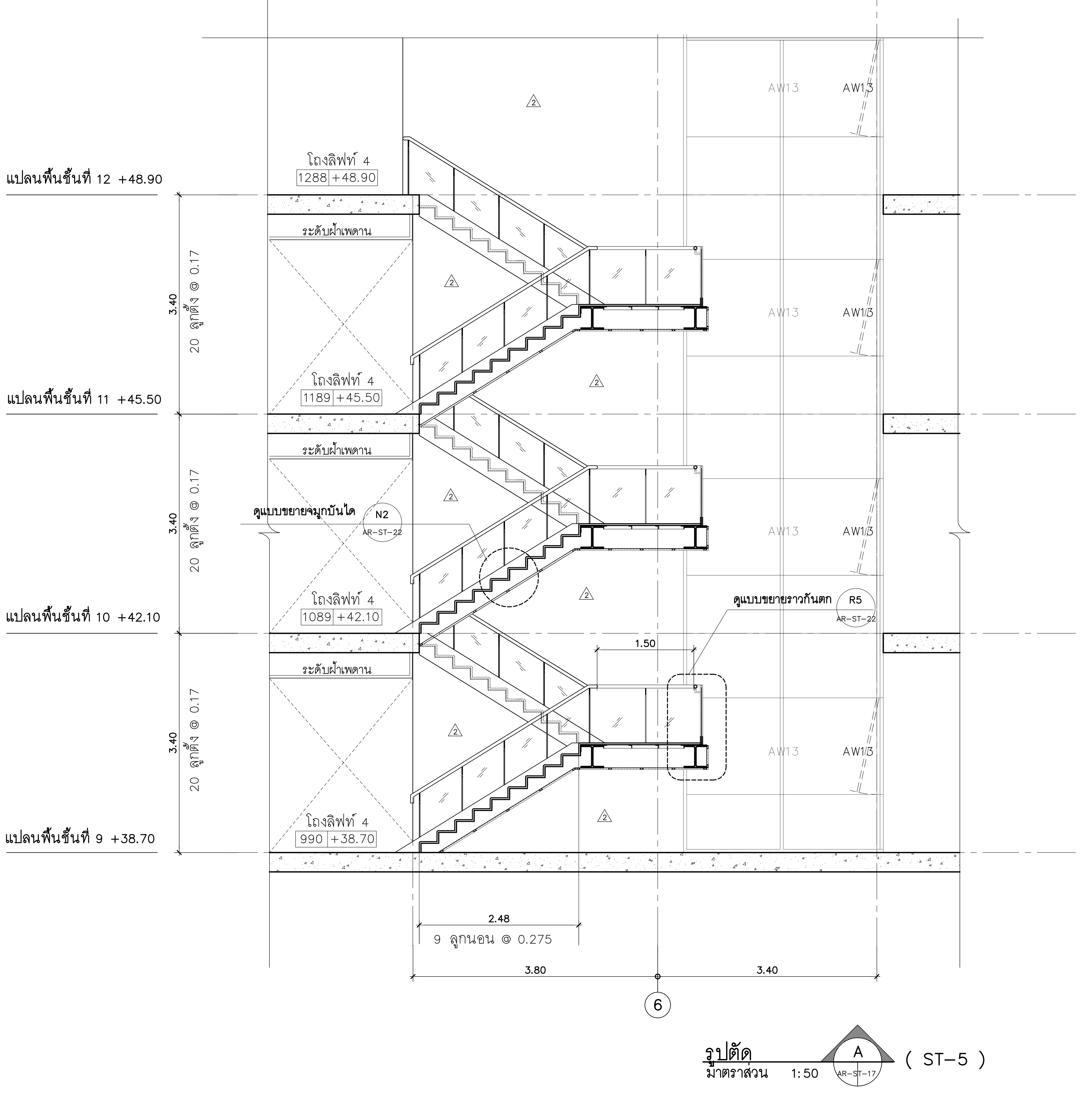

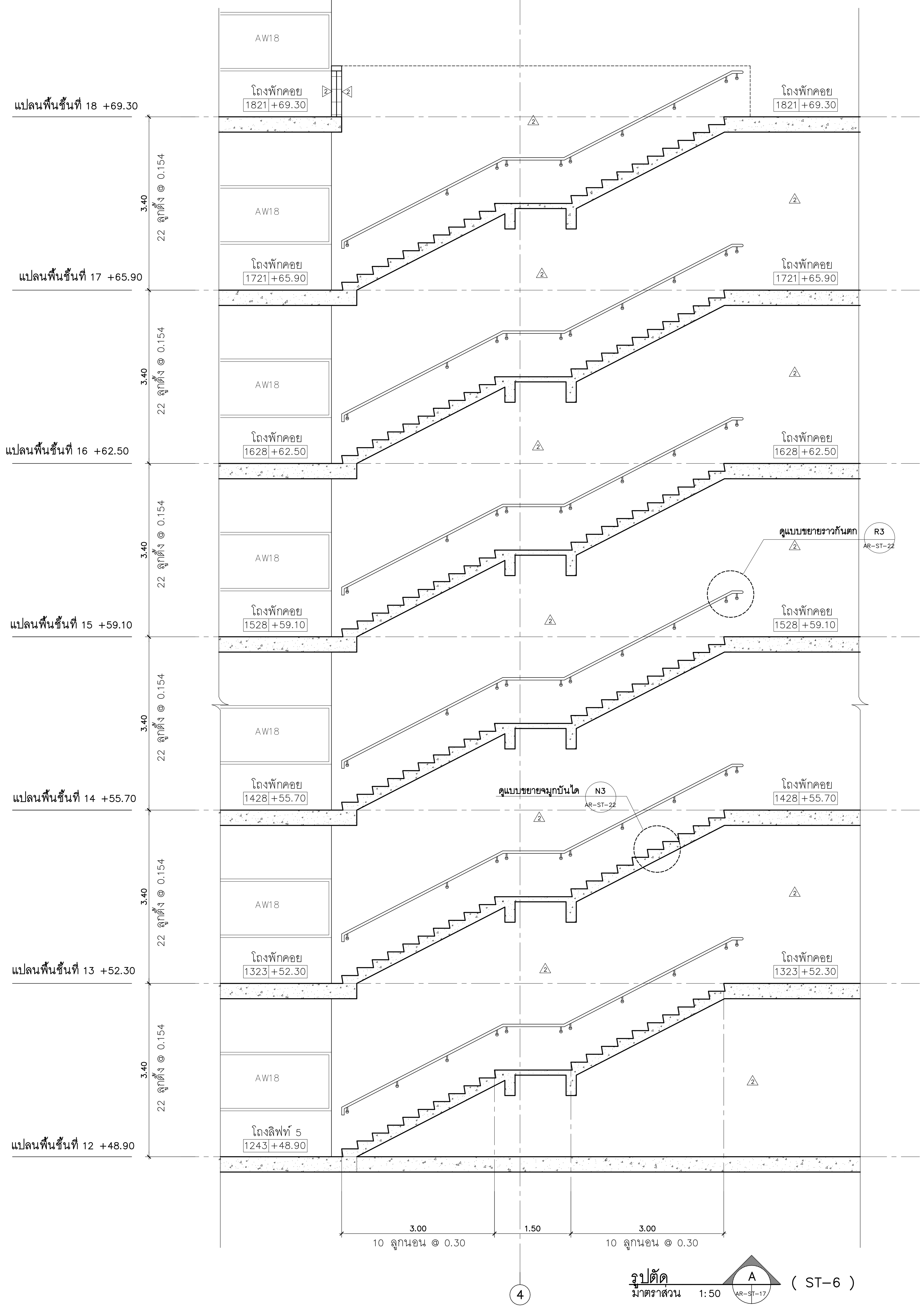

คณะแพทยศาสตร์วชิรพยาบาล มหาวิทยาลัยนวมินทราธิราช	SPAN บริษัท สแปนคอนซัลแตนท์ จำกัด 247 ถ.เสนานิคม 1 แขวงลาดพร้าว เขตลาดพร้าว กรุงเทพฯ 10230 E-MAIL : main.span@gmail.com Tel.0-2942-3691-6 ,Fax.0-2942-3694	unicorn บริษัท ยูนิคอร์น คอร์ปอเรชั่น แอนด์แมเนจเม้นท์ จำกัด 75/78 ซอยวัดเวฬุวนาราม 18 แขวงดอนเมือง เขตดอนเมือง กรุงเทพมหานคร 10210	i lamp บริษัท ไอแลมพ์ อาร์คิเทค แอนด์ ดีไซน์ จำกัด 480/25 หมู่ที่ 2 ตำบลบ้านเกาะ อำเภอเมืองนครราชสีมา นครราชสีมา 30000

PROJECT NAME:
โครงการออกแบบ อาคารผู้ป่วยในเฉลิมพระเกียรติ
คณะแพทยศาสตร์วชิรพยาบาล มหาวิทยาลัยนวมินทราธิราช
PROJECT ARCHITECT : สมยงค์ ขจรวิทย์ สสถ. 1764

ARCHITECTS :
นายสลายุทธ เรืองทอง ภสถ. 4384
หทัยชนก เอกสุวรรณ ภสถ. 4182
วีรยุทธ สมศิริ ภสถ. 19439
ปรัชญ์ สานุกูล ภสถ. 23820

STRUCTURAL ENGINEERS :
นายนัฐสม สงวนวงศ์ วย. 1423
นายศิริชัย รณเกียรติ สย. 5868
นายศุภชัย ขำดี ภย. 37589

ELECTRICAL ENGINEERS:
นายชัยวัฒน์ เหลืองอบอุ่น สฟก.3473
นายกรอง กิมเขียว สฟก.5276

MECHANICAL ENGINEERS:
นายธันวา ตันเสถียร วก. 797
นายขจรพงษ์ สุทธิโสภาอาภรณ์ สก.2544
นายอาณัติ ตั้งชู สก.4127

SANITARY ENGINEERS :
ขนิษฐา ส่งสกุลชัย วส. 27
วีรวุฒิ หงษ์ทอง สส. 253

FIRE PROTECTION ARCHITECTS :
ดร.บัณฑิต ประดับสุข สสถ. 1215

INTERIOR DESIGNER :
วาสนา เพชรประเสริฐ
วรางคณา เศรษฐสุข
อภิญญา ยังแย้ม

แบบแสดง : แบบขยายบันได (แผ่นที่ 17)
มาตราส่วน:
รวม : แผ่น
แบบเลขที่ : AR-ST-17

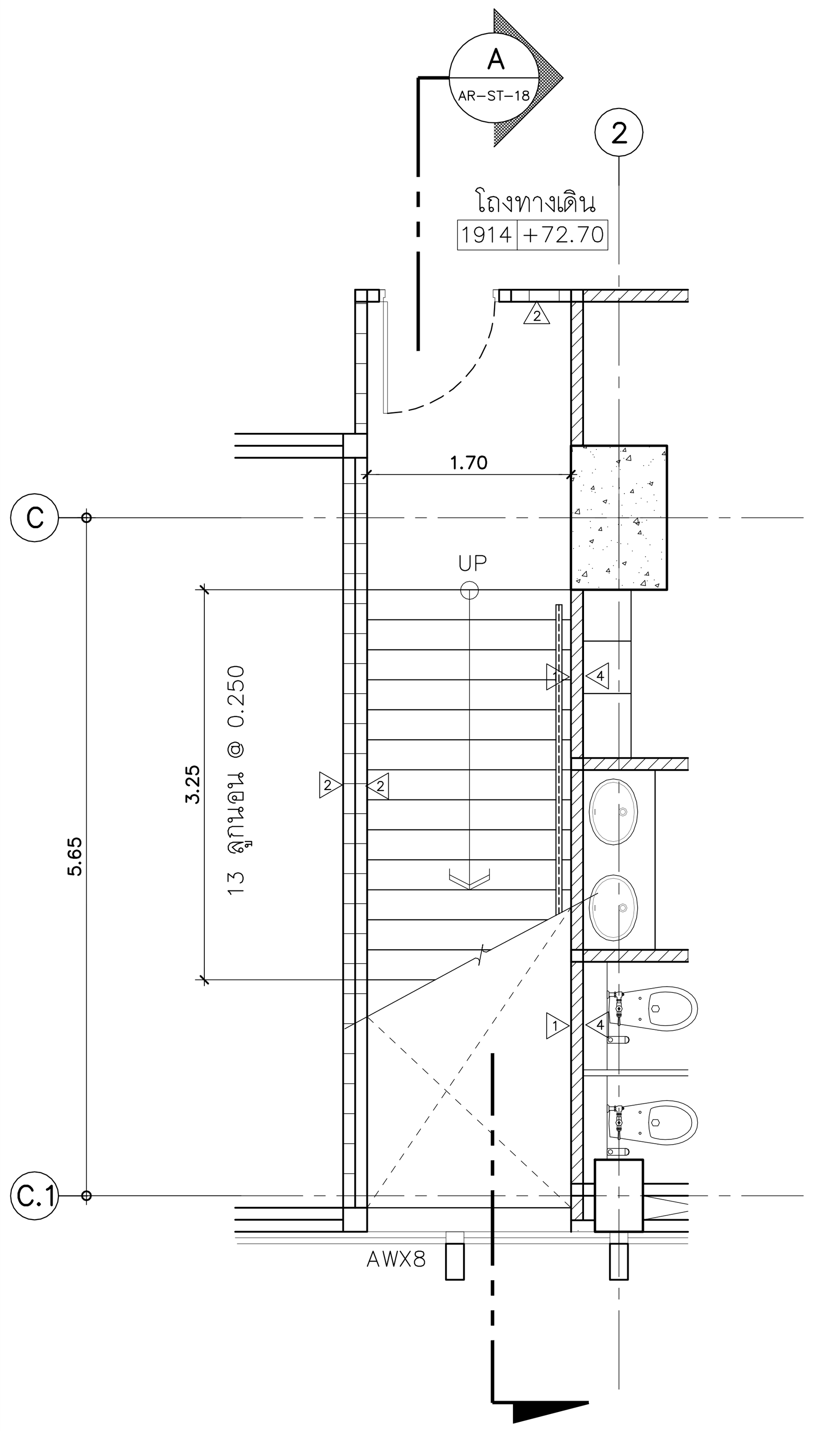

แปลนขยายบันไดชั้น 19 (ST–7)

มาตราส่วน 1:50

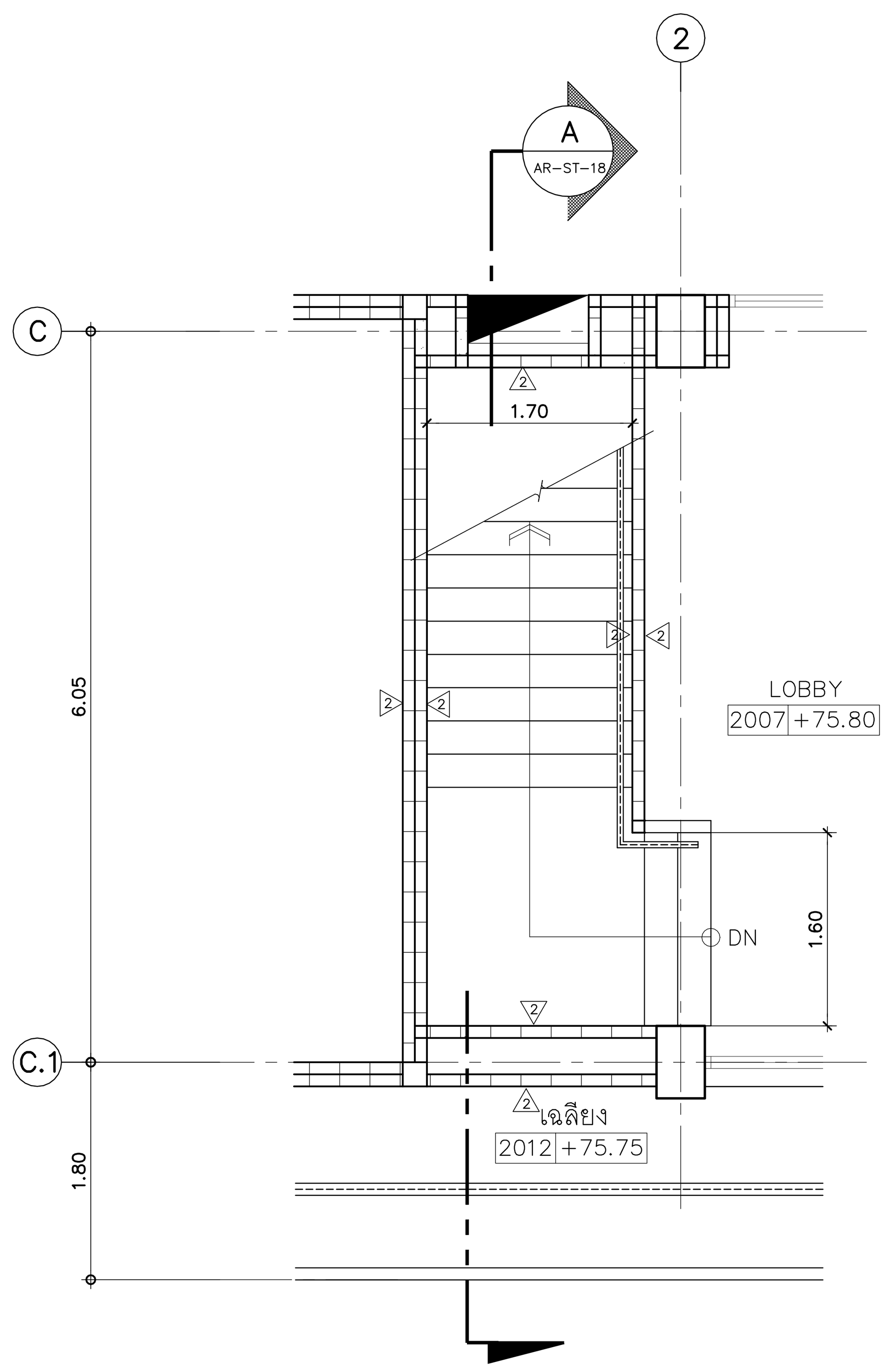

แปลนขยายบันไดชั้น 20 (ST–7)

มาตราส่วน 1:50

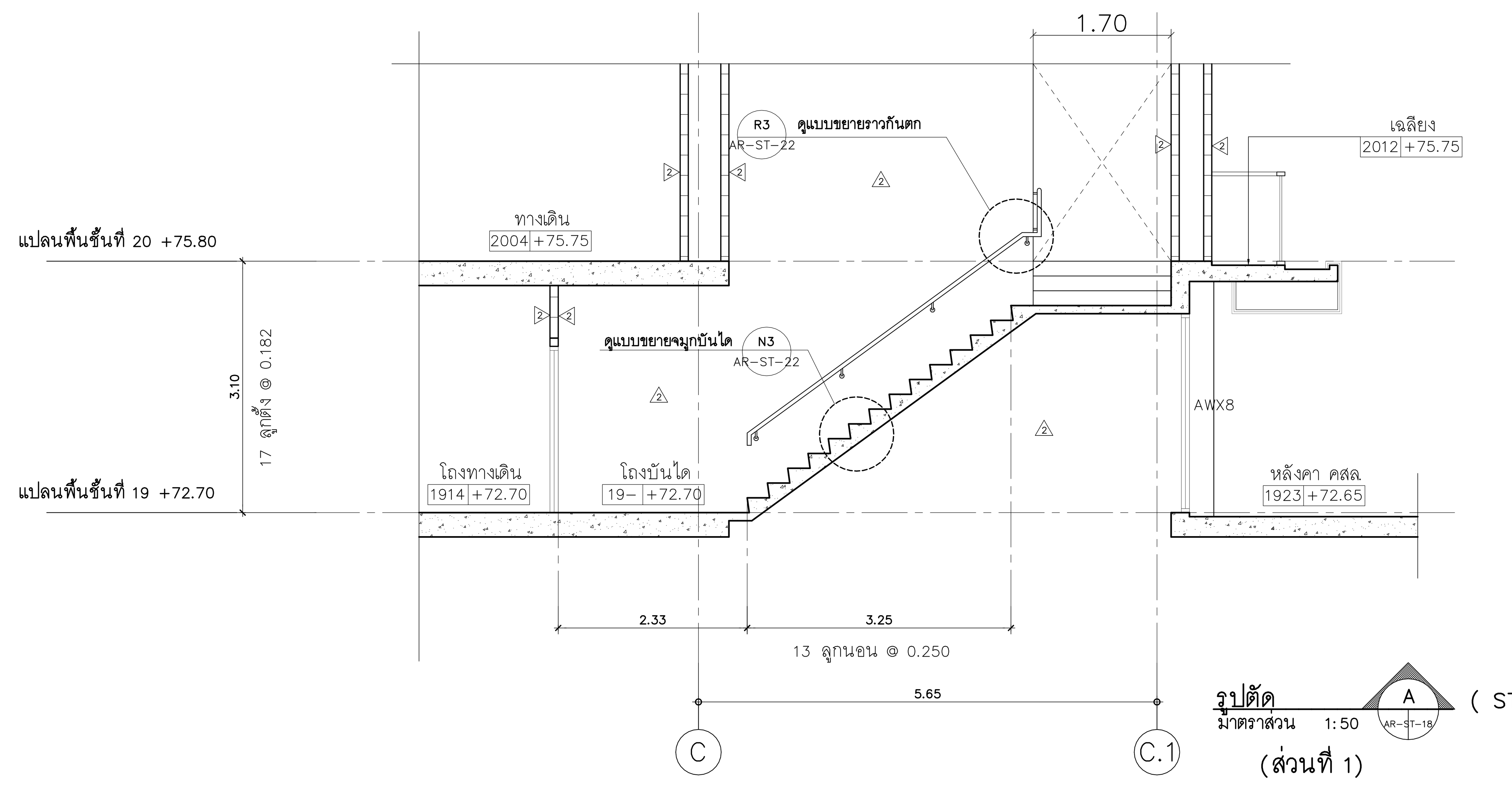

รูปตัด A (ST–7)

มาตราส่วน 1:50 AR-ST-18

(ส่วนที่ 1)

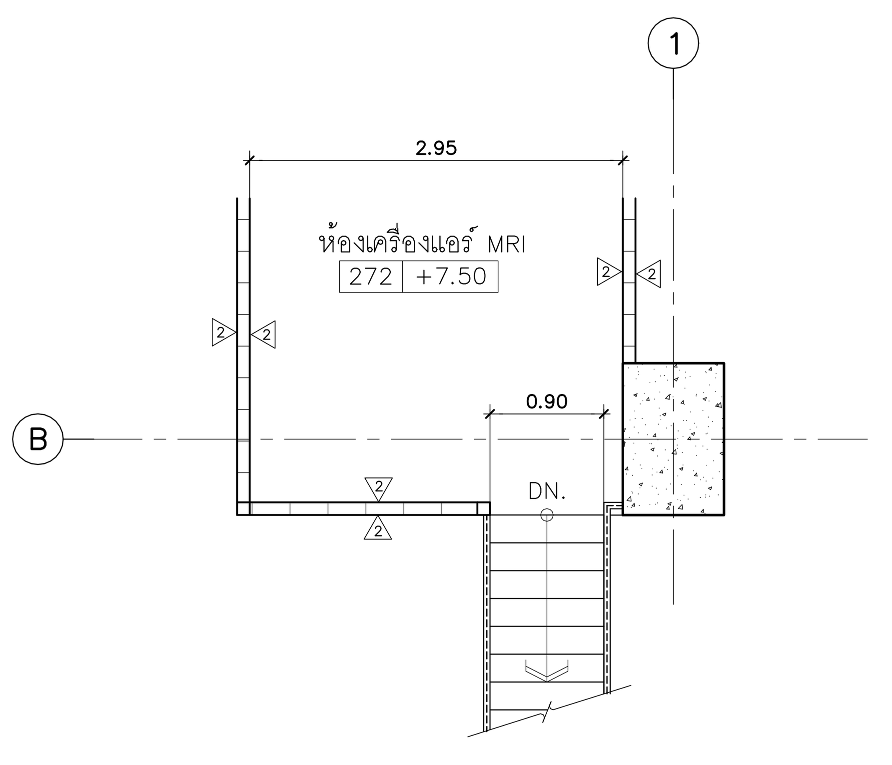

แปลนขยายบันไดชั้น 2 (ST–8)

มาตราส่วน 1:50

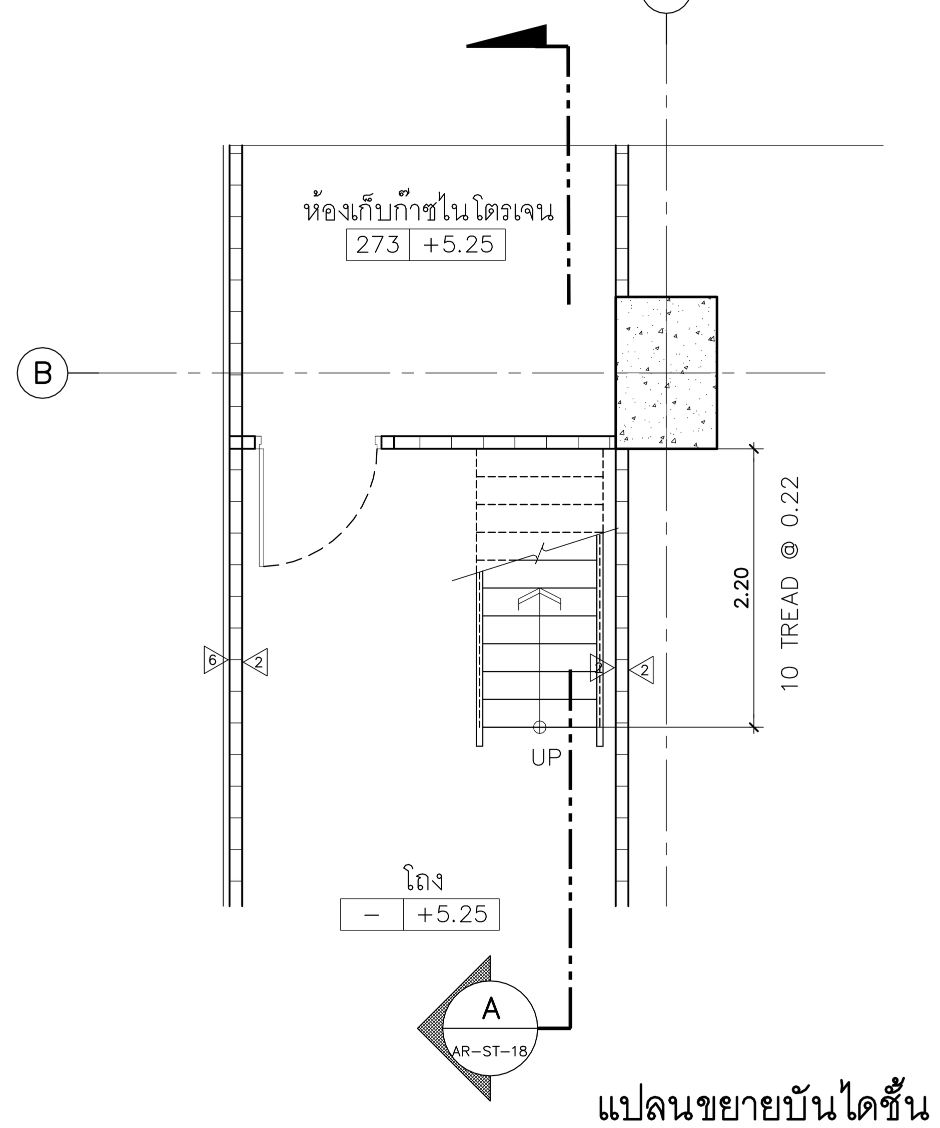

แปลนขยายบันไดชั้น 2 (ST–8)

มาตราส่วน 1:50

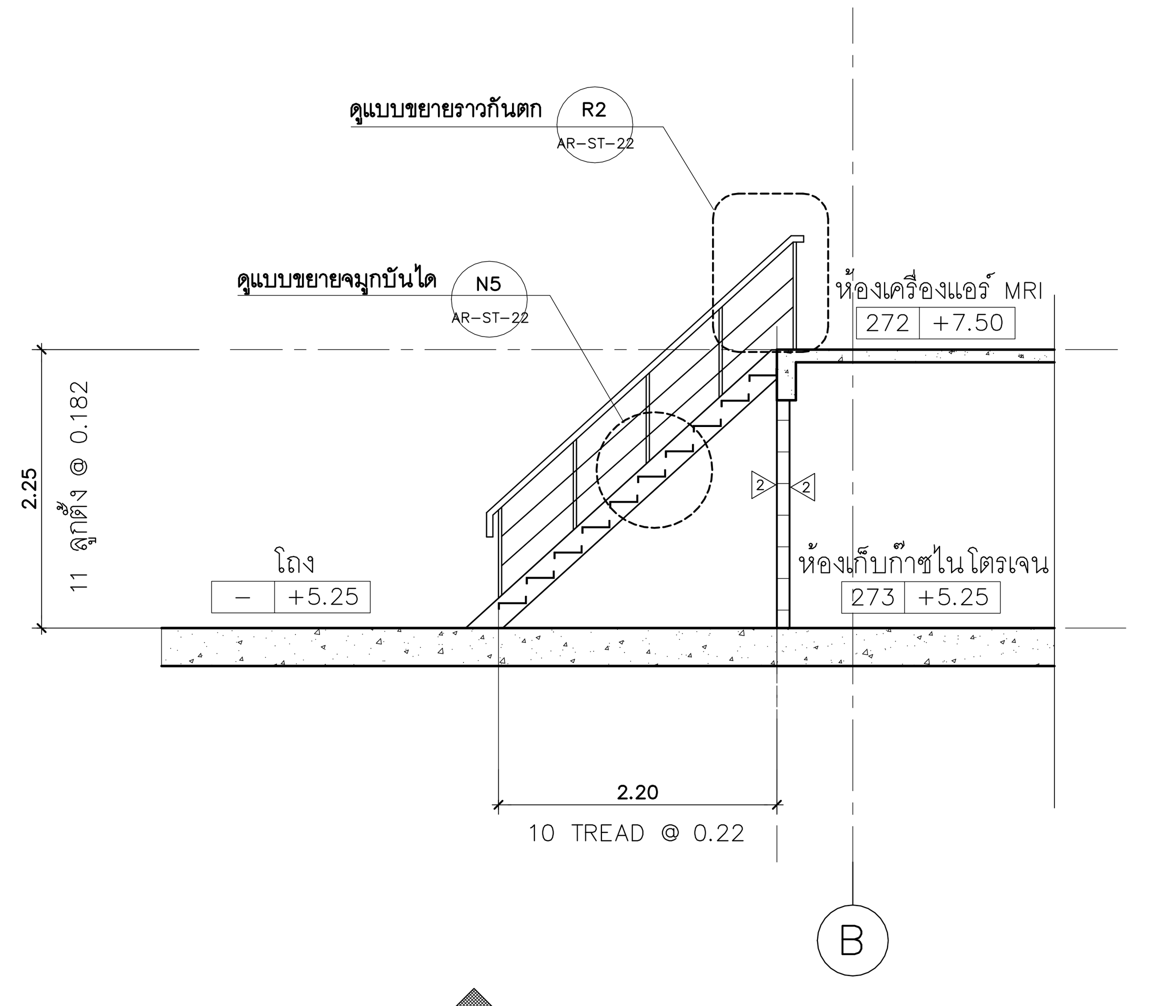

รูปตัด A (ST–8)

มาตราส่วน 1:50 AR-ST-18

คณะแพทยศาสตร์วชิรพยาบาล มหาวิทยาลัยนวมินทราธิราช

SPAN — บริษัท สแปนคอนซัลแตนท์ จำกัด 247 ถ.เสนานิคม 1 แขวงลาดพร้าว เขตลาดพร้าว กรุงเทพฯ 10230 E-MAIL : main.span@gmail.com Tel.0-2942-3691-6 ,Fax.0-2942-3694

unicorn — บริษัท ยูนิคอร์น คอร์ปอเรชั่น แอนด์แมเนจเม้นท์ จำกัด 75/78 ซอยวัดเวฬุวนาราม 18 แขวงดอนเมือง เขตดอนเมือง กรุงเทพมหานคร 10210

i lamp — บริษัท ไอแลมพ์ อาร์คิเทค แอนด์ ดีไซน์ จำกัด 480/25 หมู่ที่ 2 ตำบลบ้านเกาะ อำเภอเมืองนครราชสีมา นครราชสีมา 30000

PROJECT NAME:
โครงการออกแบบ อาคารผู้ป่วยในเฉลิมพระเกียรติ
คณะแพทยศาสตร์วชิรพยาบาล มหาวิทยาลัยนวมินทราธิราช
PROJECT ARCHITECT : สมยงค์ ขจรวิทย์ สสถ. 1764

ARCHITECTS :
นายสลายุทธ เรืองทอง ภสถ. 4384
หทัยชนก เอกสุวรรณ ภสถ. 4182
วิรยุทธ สมศิริ ภสถ. 19439
ปรีชญ์ สานุกูล ภสถ. 23820

STRUCTURAL ENGINEERS :
นายนัฐสม สงวนวงศ์ วย. 1423
นายศิริชัย รณเกียรติ สย. 5868
นายศุภชัย ขำดี ภย. 37589

ELECTRICAL ENGINEERS:
นายชัยวัฒน์ เหลืองอบอุ่น สฟก.3473
นายกรอง กิมเขียว สฟก.5276

MECHANICAL ENGINEERS:
นายธันวา ตันเสถียร วก. 797
นายขจรพงษ์ สุทธิโสภาอาภรณ์ สก.2544
นายอาณัติ ตั้งชู สก.4127

SANITARY ENGINEERS :
ขนิษฐา ส่งสกุลชัย วส. 27
วีรวุฒิ หงษ์ทอง สส. 253

FIRE PROTECTION ARCHITECTS :
ดร.บัณฑิต ประดับสุข สสถ. 1215

INTERIOR DESIGNER :
วาสนา เพชรประเสริฐ
วรางคณา เศรษฐสุข
อภิญญา ยังแย้ม

แบบแสดง : แบบขยายบันได (แผ่นที่ 18)

มาตราส่วน:

รวม : แผ่น

แบบเลขที่ : AR–ST–18

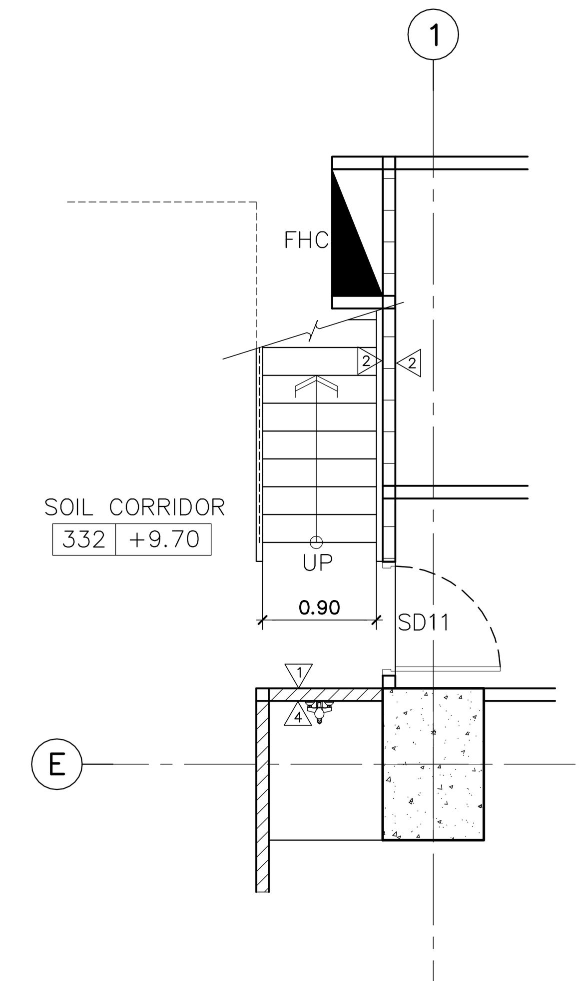

แปลนขยายบันไดชั้น 3 (ST–9)
มาตราส่วน 1:50

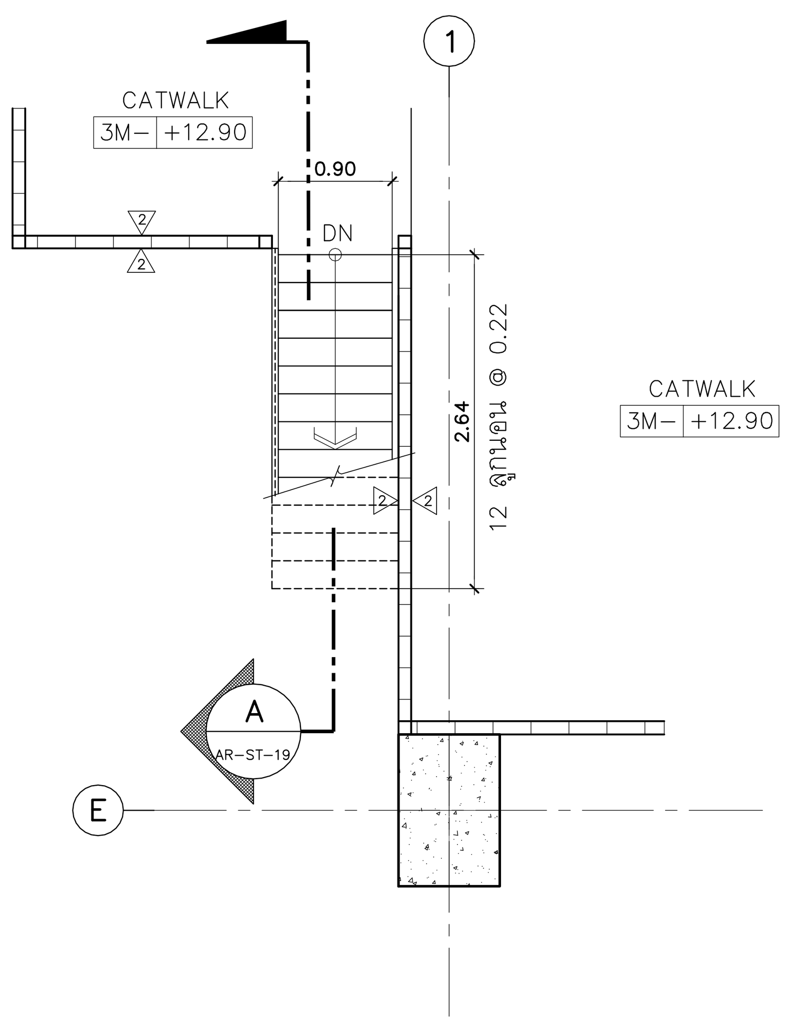

แปลนขยายบันไดชั้น 3M (ST–9)
มาตราส่วน 1:50

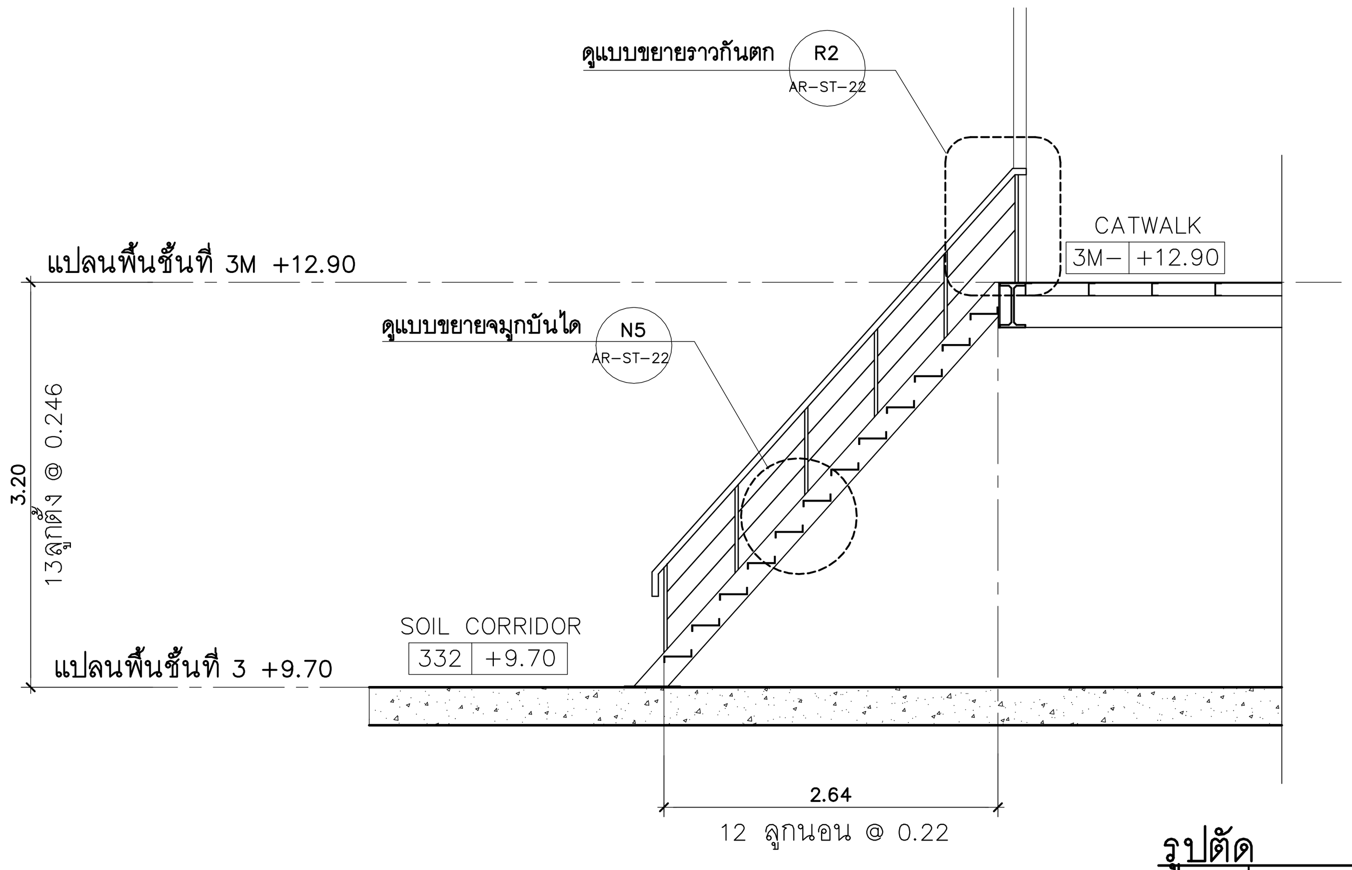

รูปตัด A (ST–9)
มาตราส่วน 1:50 AR–ST–19

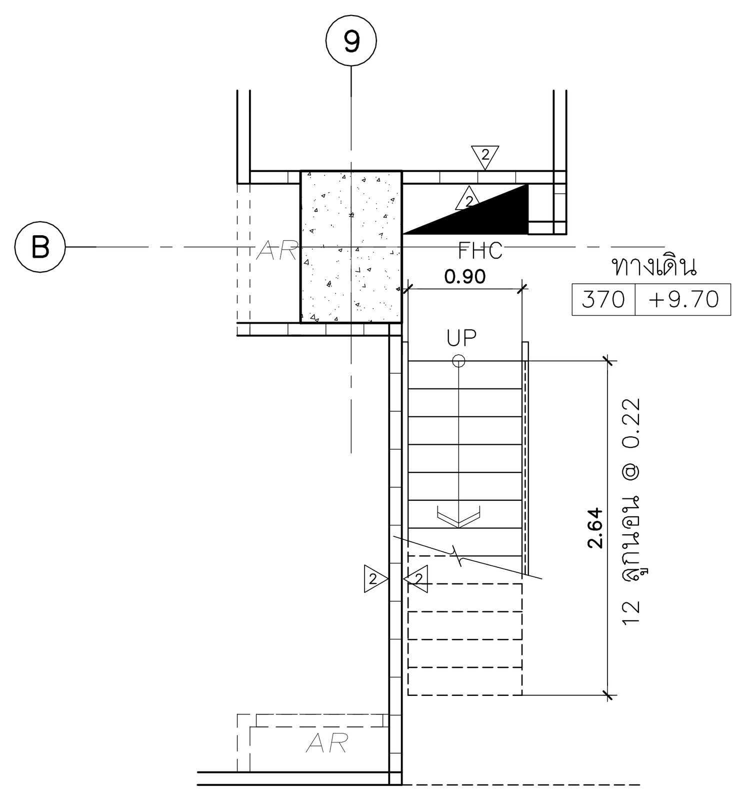

แปลนขยายบันไดชั้น 3 (ST–10)
มาตราส่วน 1:50

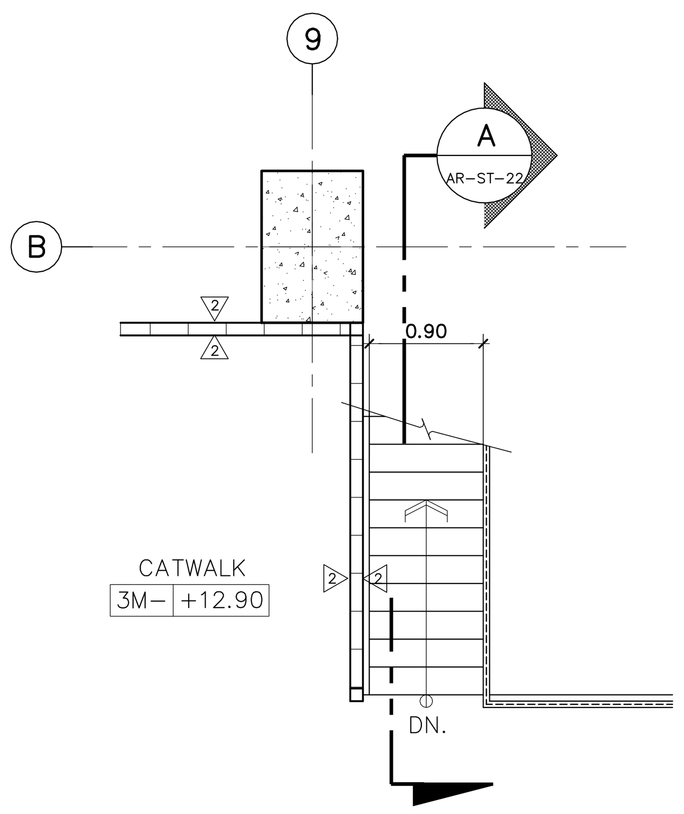

แปลนขยายบันไดชั้น 3M (ST–10)
มาตราส่วน 1:50

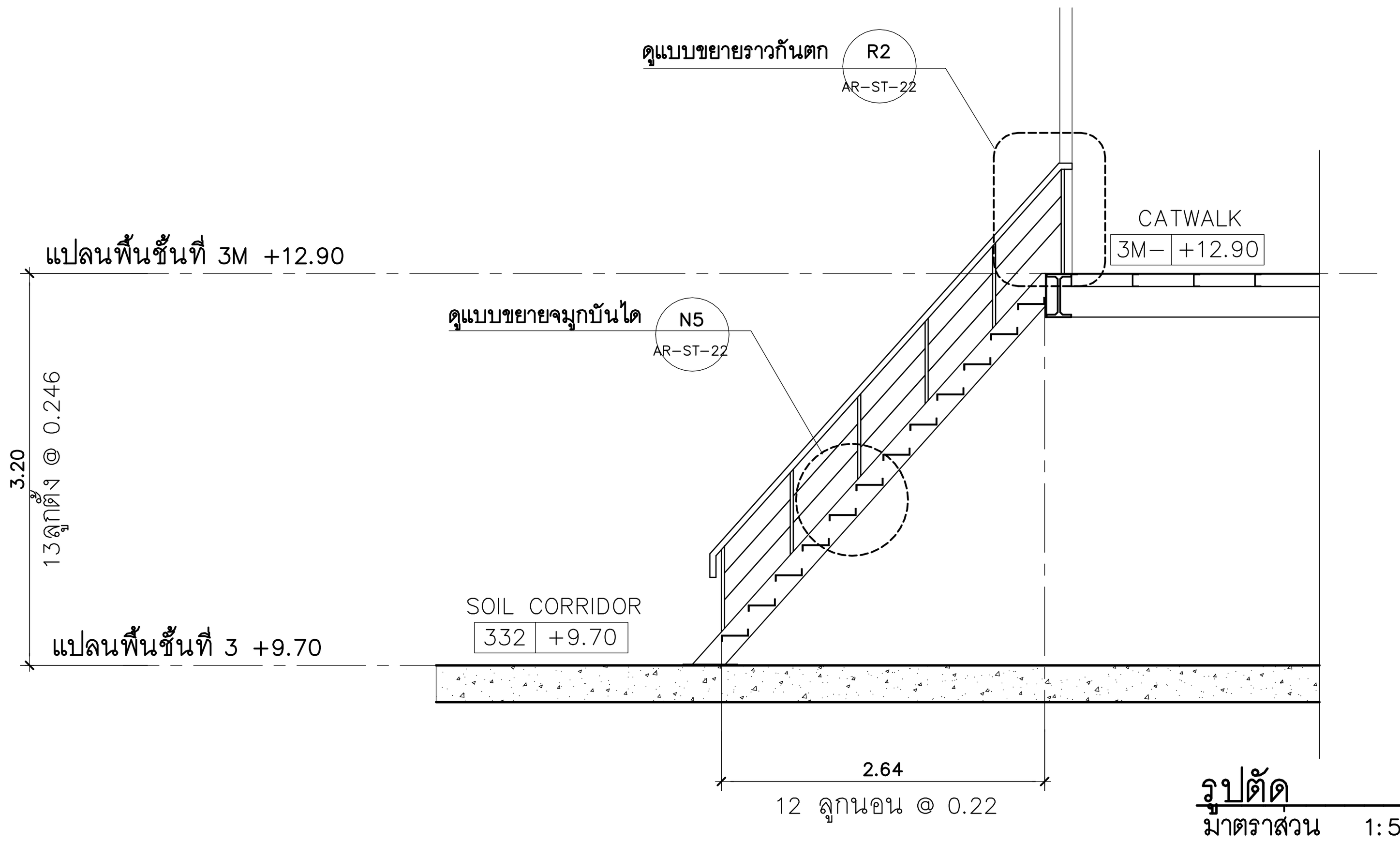

รูปตัด A (ST–10)
มาตราส่วน 1:50 AR–ST–19

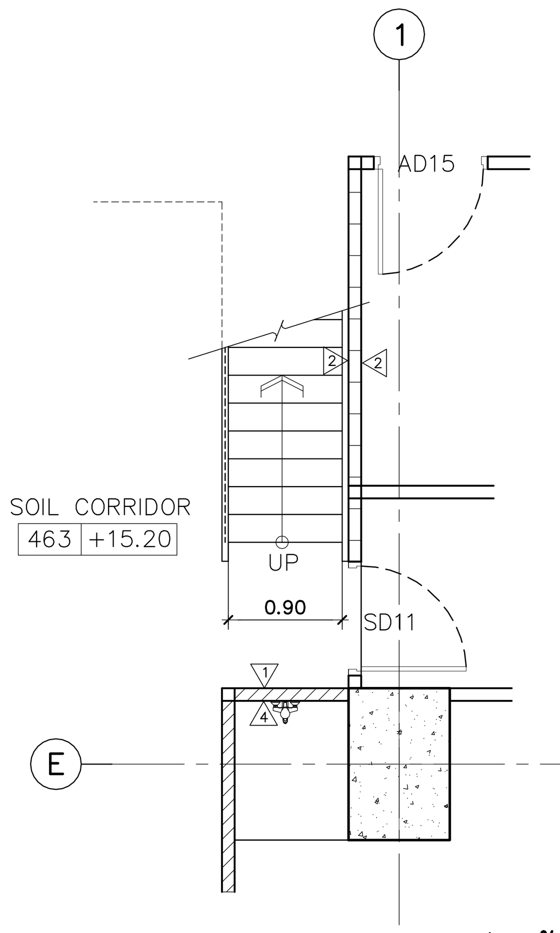

แปลนขยายบันไดชั้น 4 (ST–11)
มาตราส่วน 1:50

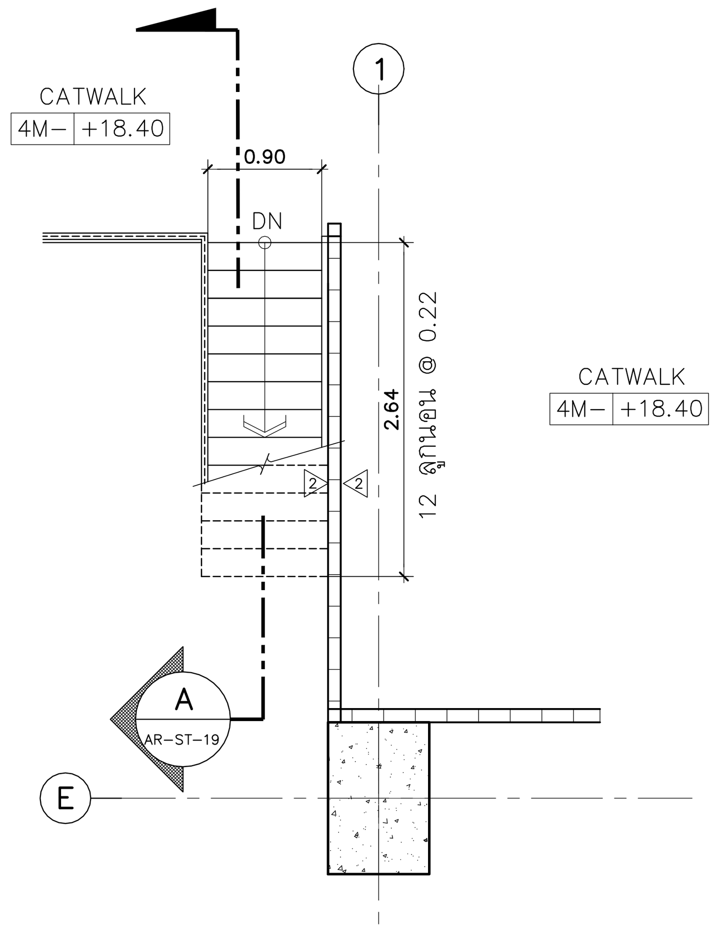

แปลนขยายบันไดชั้น 4M (ST–11)
มาตราส่วน 1:50

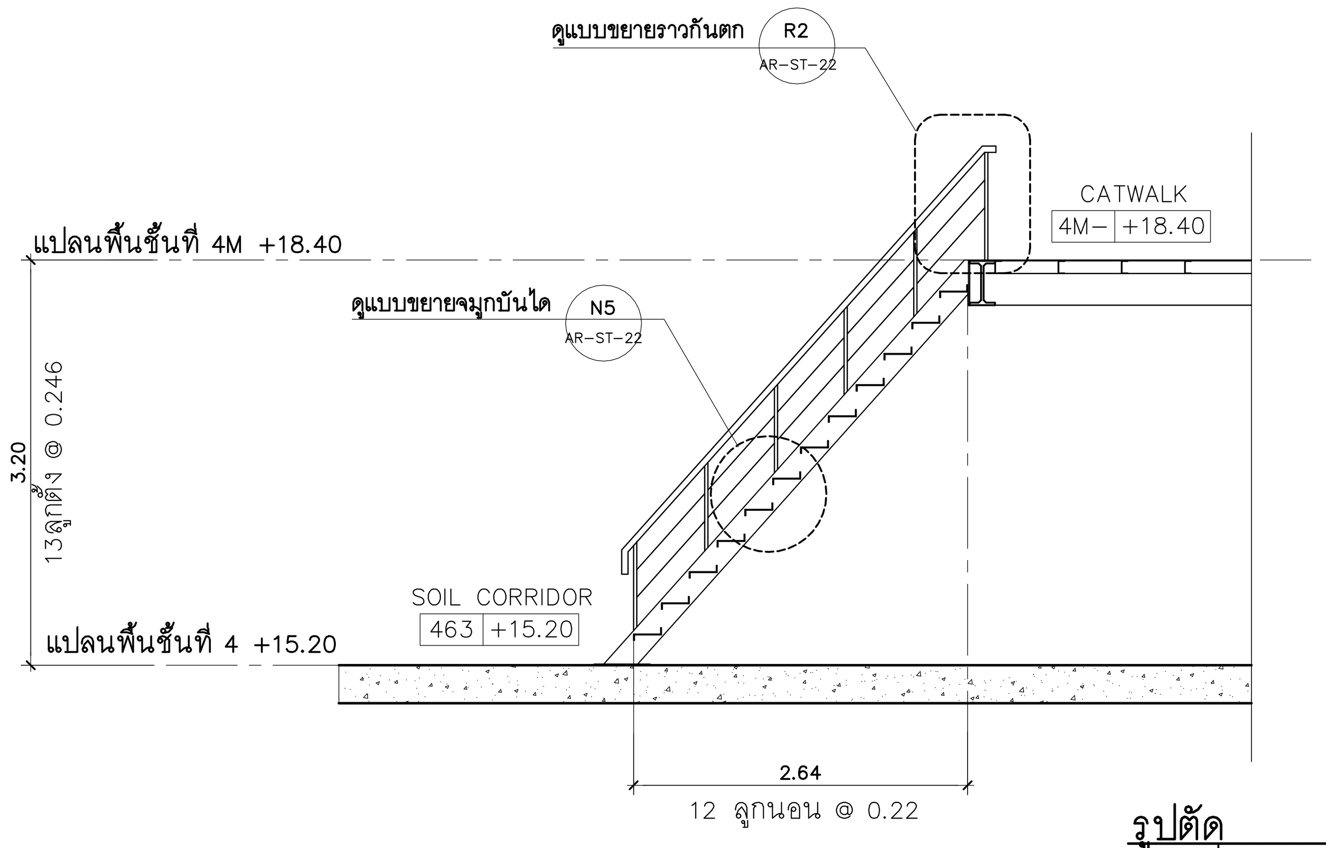

รูปตัด A (ST–11)
มาตราส่วน 1:50 AR–ST–19

คณะแพทยศาสตร์วชิรพยาบาล มหาวิทยาลัยนวมินทราธิราช

SPAN
บริษัท สแปนคอนซัลแตนท์ จำกัด 247 ถ.เสนานิคม 1 แขวงลาดพร้าว เขตลาดพร้าว กรุงเทพฯ 10230 E-MAIL :main.span@gmail.com Tel.0-2942-3691-6 ,Fax.0-2942-3694

unicorn
บริษัท ยูนิคอร์น คอร์ปอเรชั่น แอนด์แมเนจเม้นท์ จำกัด 75/78 ซอยวัดเทวีวนาราม 18 แขวงดอนเมือง เขตดอนเมือง กรุงเทพมหานคร 10210

i lamp
บริษัท ไอแลมพ์ อาร์คิเทค แอนด์ ดีไซน์ จำกัด 480/25 หมู่ที่ 2 ตำบลบ้านเกาะ อำเภอเมืองนครราชสีมา นครราชสีมา 30000

PROJECT NAME:
โครงการออกแบบ อาคารผู้ป่วยในเฉลิมพระเกียรติ
คณะแพทยศาสตร์วชิรพยาบาล มหาวิทยาลัยนวมินทราธิราช

PROJECT ARCHITECT : สมยงค์ ขจรวิทย์ สสถ. 1764

ARCHITECTS :	STRUCTURAL ENGINEERS :	ELECTRICAL ENGINEERS:	MECHANICAL ENGINEERS:	SANITARY ENGINEERS :	INTERIOR DESIGNER :
นายสลายุทธ เรืองทอง ภสถ. 4384	นายนัฐสม สงวนวงศ์ วย. 1423	นายชัยวัฒน์ เหลืองอบอุ่น สฟก.3473	นายธันวา ต้นเสถียร วภ. 797	ขนิษฐา ส่งสกุลชัย วส. 27	วาสนา เพชรประเสริฐ
หทัยชนก เอกสุวรรณ ภสถ. 4182	นายศิริชัย รณเกียรติ สย. 5868	นายกรอง กิมเขียว สฟก.5276	นายขจรพงษ์ สุทธิโสภาอาภรณ์ สก.2544	วีรวุฒิ หงษ์ทอง สส. 253	วรางคณา เศรษฐสุข
วีรยุทธ สมศิริ ภสถ. 19439	นายศุภชัย ขำดี ภย. 37589		นายอาณัติ ตั้งชู สก.4127	FIRE PROTECTION ARCHITECTS :	อภิญญา ยังแย้ม
ปรัชญ์ สานุกูล ภสถ. 23820				ดร.บัณฑิต ประดับสุข สสถ. 1215	

แบบแสดง : แบบขยายบันได (แผ่นที่ 19)

มาตราส่วน:
รวม : แผ่น
แบบเลขที่ : AR–ST–19

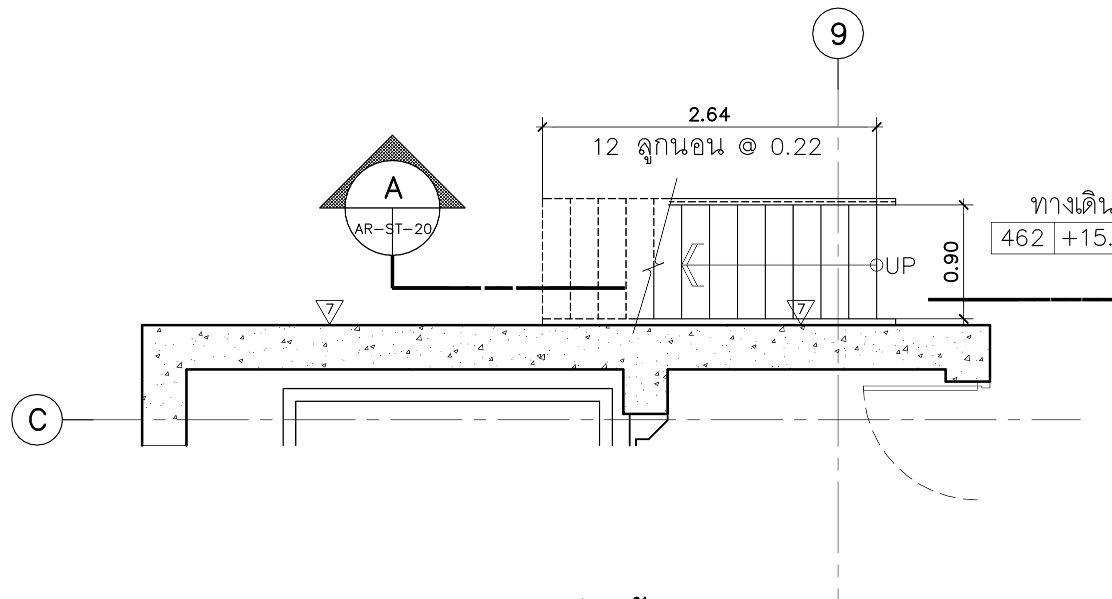

แปลนขยายบันไดชั้น 4 (ST-12)
มาตราส่วน 1:50

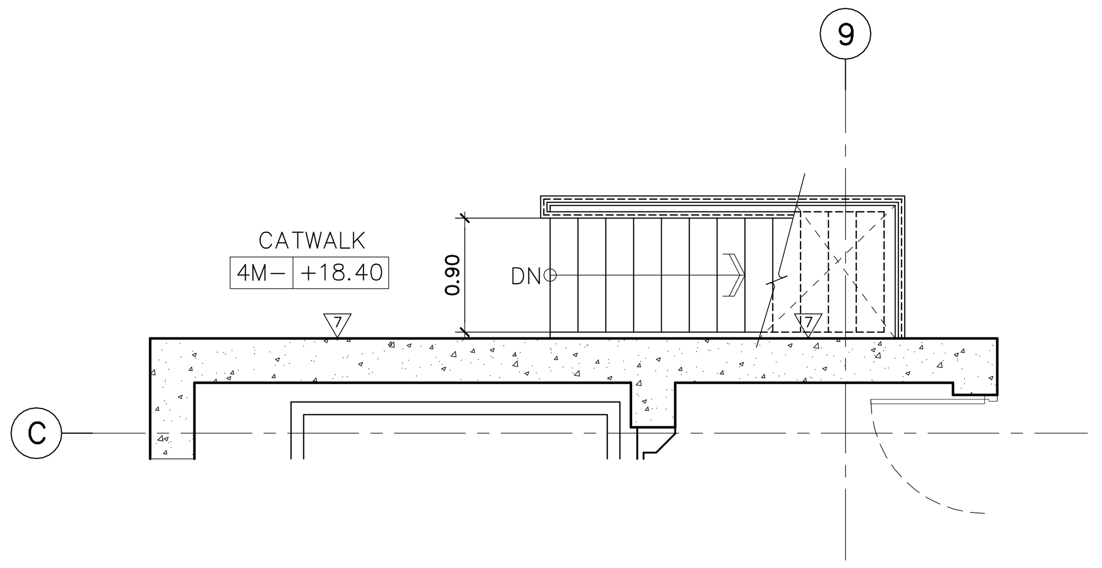

แปลนขยายบันไดชั้น 4M (ST-12)
มาตราส่วน 1:50

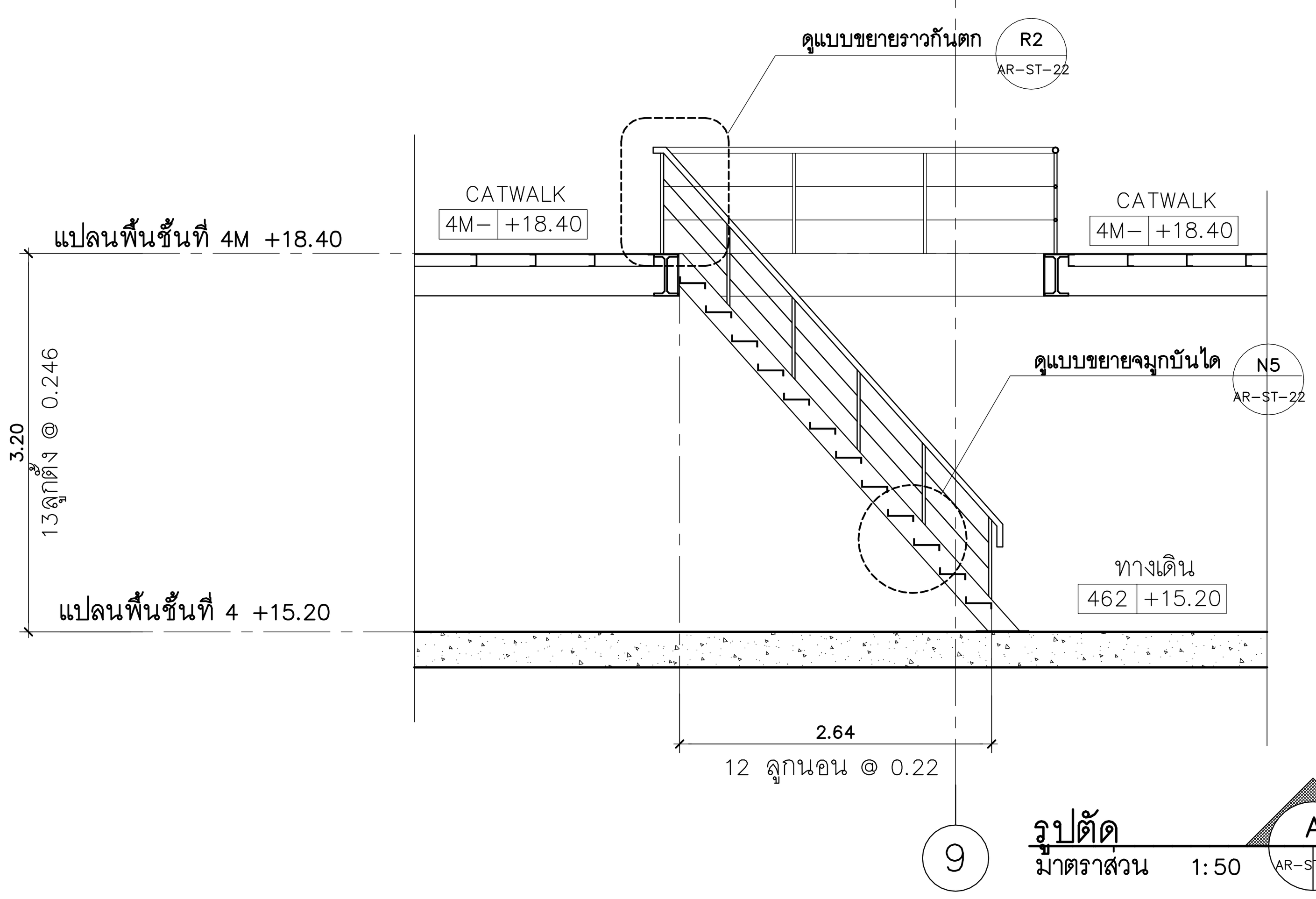

รูปตัด A AR-ST-20 (ST-12)
มาตราส่วน 1:50

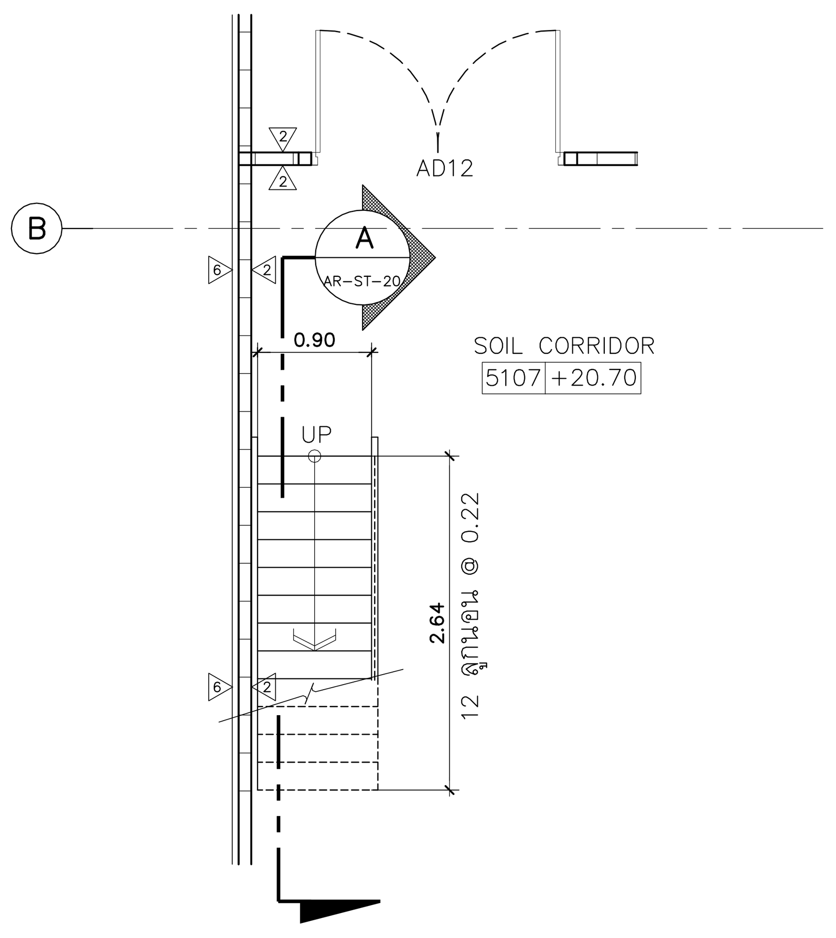

แปลนขยายบันไดชั้น 5 (ST-13)
มาตราส่วน 1:50

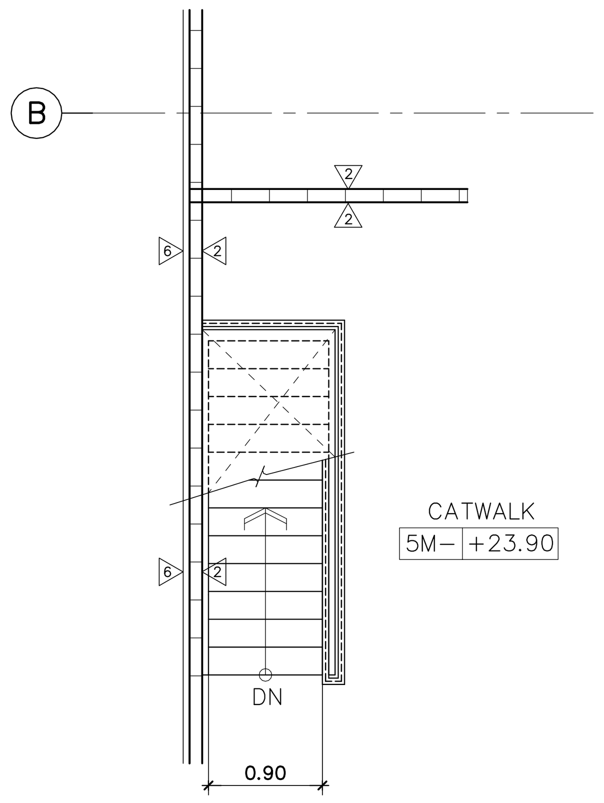

แปลนขยายบันไดชั้น 5M (ST-13)
มาตราส่วน 1:50

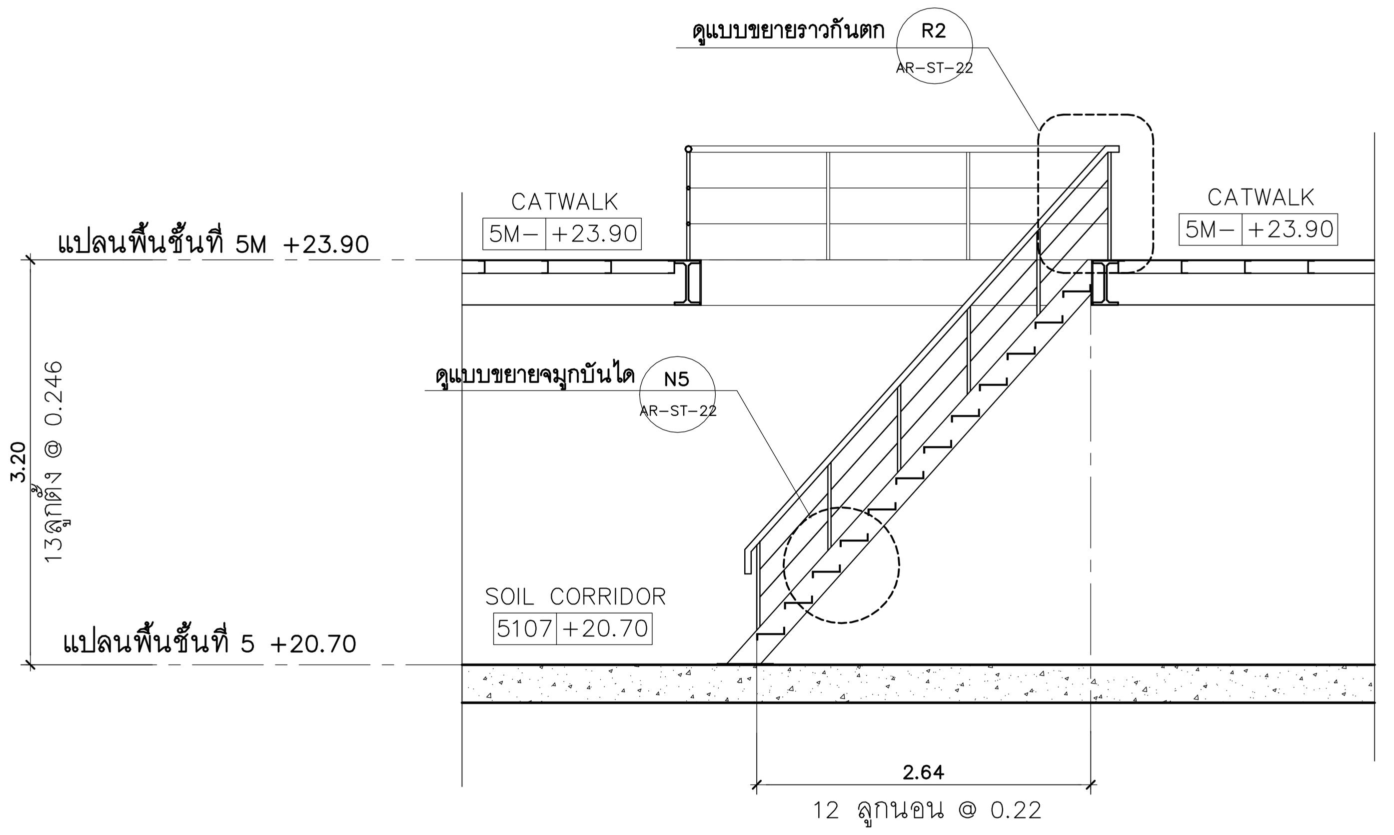

รูปตัด A AR-ST-20 (ST-13)
มาตราส่วน 1:50

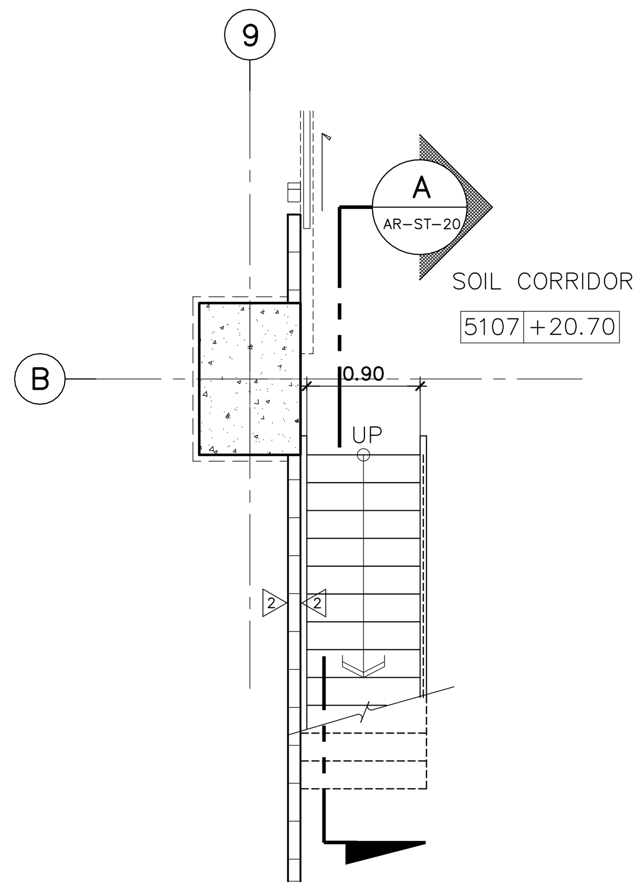

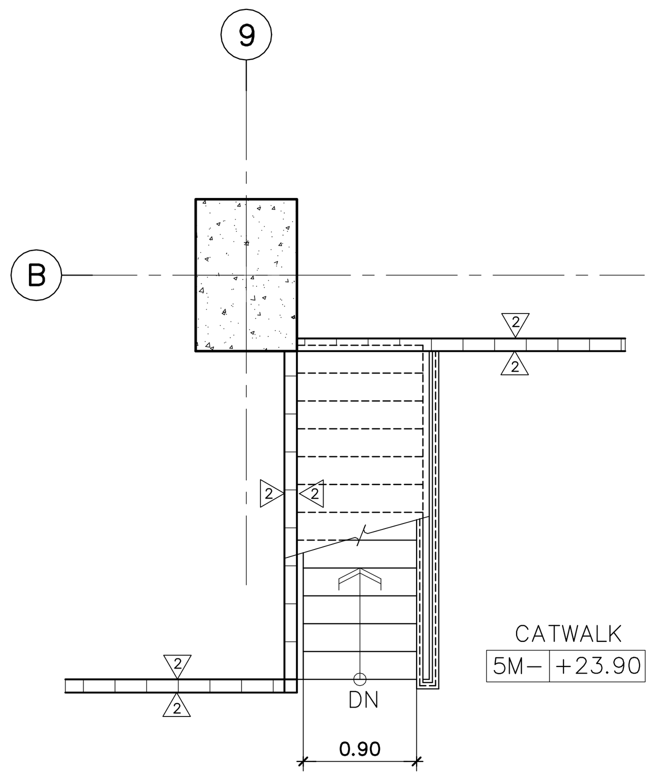

แปลนขยายบันไดชั้น 5 (ST-14)
มาตราส่วน 1:50

แปลนขยายบันไดชั้น 5M (ST-14)
มาตราส่วน 1:50

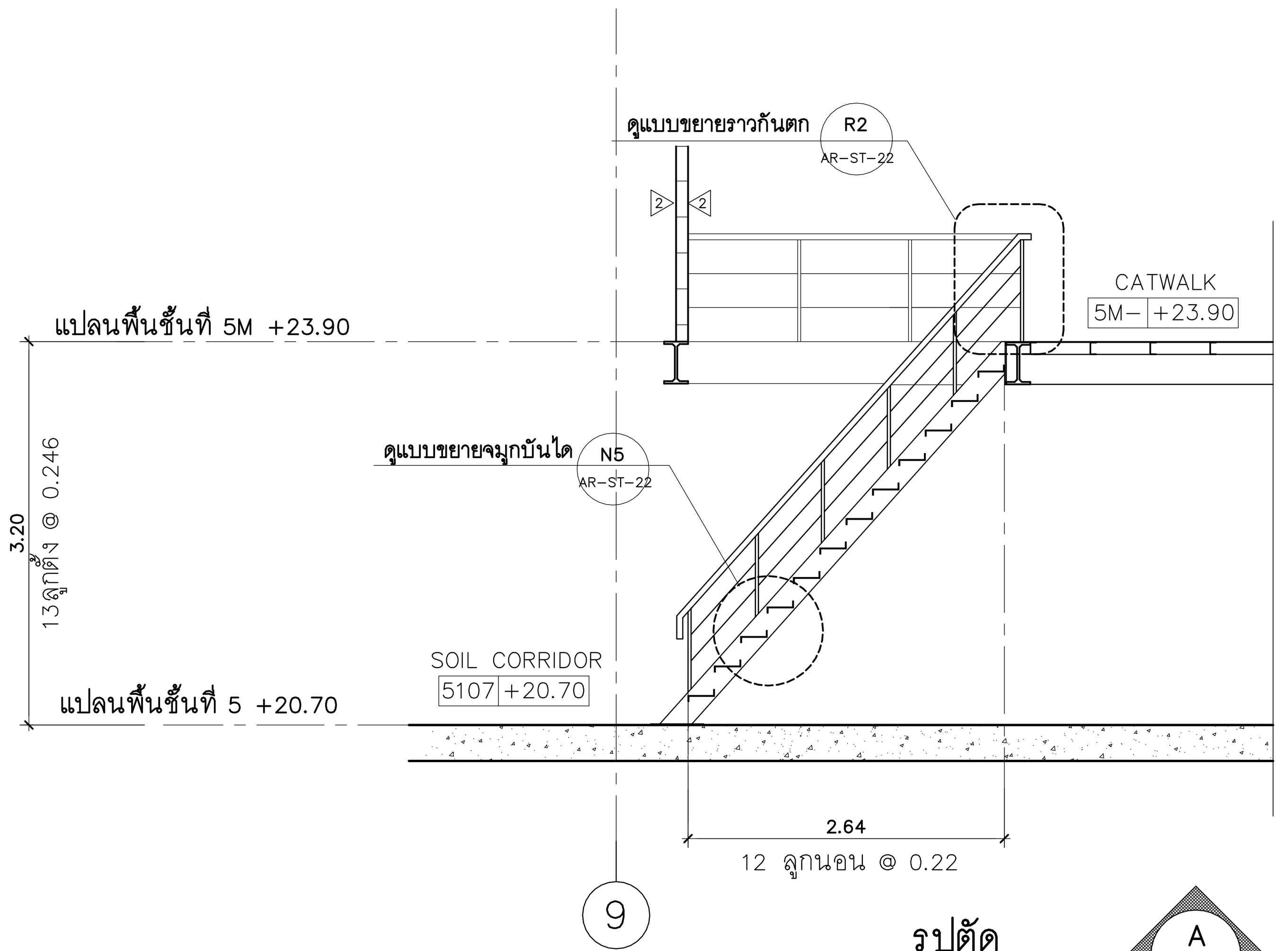

รูปตัด A AR-ST-20 (ST-14)
มาตราส่วน 1:50

คณะแพทยศาสตร์วชิรพยาบาล มหาวิทยาลัยนวมินทราธิราช

SPAN
บริษัท สแปนคอนซัลแตนท์ จำกัด 247 ถ.เสนานิคม 1 แขวงลาดพร้าว เขตลาดพร้าว กรุงเทพฯ 10230 E-MAIL :main.span@gmail.com Tel.0-2942-3691-6 ,Fax.0-2942-3694

unicorn
บริษัท ยูนิคอร์น คอร์ปอเรชั่น แอนด์แมเนจเม้นท์ จำกัด 75/78 ซอยวัดพหุรังษี 18 แขวงดอนเมือง เขตดอนเมือง กรุงเทพมหานคร 10210

i lamp
บริษัท ไอแลมพ์ อาร์คิเทค แอนด์ ดีไซน์ จำกัด 480/25 หมู่ที่ 2 ตำบลบ้านเกาะ อำเภอเมืองนครราชสีมา นครราชสีมา 30000

PROJECT NAME:
โครงการออกแบบ อาคารผู้ป่วยในเฉลิมพระเกียรติ
คณะแพทยศาสตร์วชิรพยาบาล มหาวิทยาลัยนวมินทราธิราช
PROJECT ARCHITECT : สมยงค์ ขจรวิทย์ สสถ. 1764

ARCHITECTS :
นายสลายุทธ เรืองทอง ภสถ. 4384
หทัยชนก เอกสุวรรณ ภสถ. 4182
วีรยุทธ สมศิริ ภสถ. 19439
ปริชญ์ สานุกูล ภสถ. 23820

STRUCTURAL ENGINEERS :
นายนัฐสม สงวนวงศ์ วย. 1423
นายศิริชัย รณเกียรติ สย. 5868
นายศุภชัย ขำดี ภย. 37589

ELECTRICAL ENGINEERS:
นายชัยวัฒน์ เหลืองอบอุ่น สฟก.3473
นายกรอง กิมเขียว สฟก.5276

MECHANICAL ENGINEERS:
นายธันวา ตันเสถียร วก. 797
นายขจรพงษ์ สุทธิโสภาอาภรณ์ สก.2544
นายอาณัติ ตั้งชู สก.4127

SANITARY ENGINEERS :
ขนิษฐา ส่งสกุลชัย วส. 27
วีรวุฒิ หงษ์ทอง สส. 253

FIRE PROTECTION ARCHITECTS :
ดร.บัณฑิต ประดับสุข สสถ. 1215

INTERIOR DESIGNER :
วาสนา เพชรประเสริฐ
วรางคณา เศรษฐสุข
อภิญญา ยังแย้ม

แบบแสดง : แบบขยายบันได (แผ่นที่ 20)
มาตราส่วน:
รวม : แผ่น
แบบเลขที่ : AR-ST-20

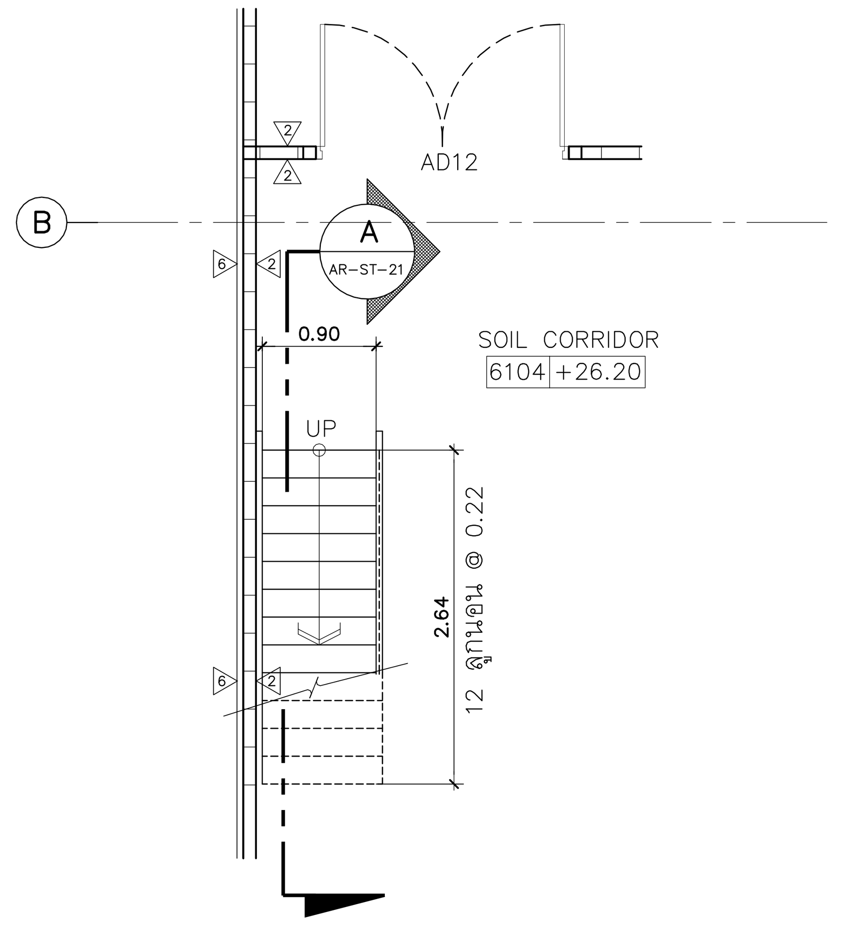

แปลนขยายบันไดชั้น 6 (ST–15)
มาตราส่วน 1:50

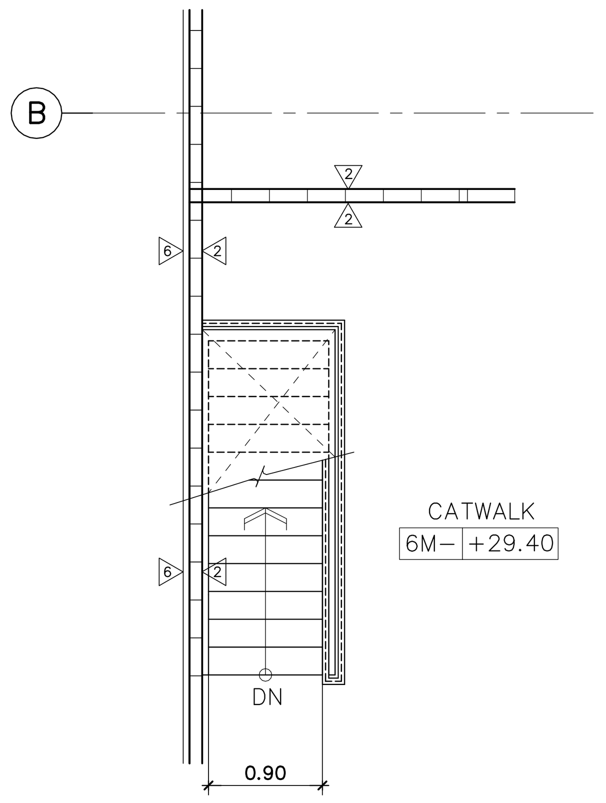

แปลนขยายบันไดชั้น 6M (ST–15)
มาตราส่วน 1:50

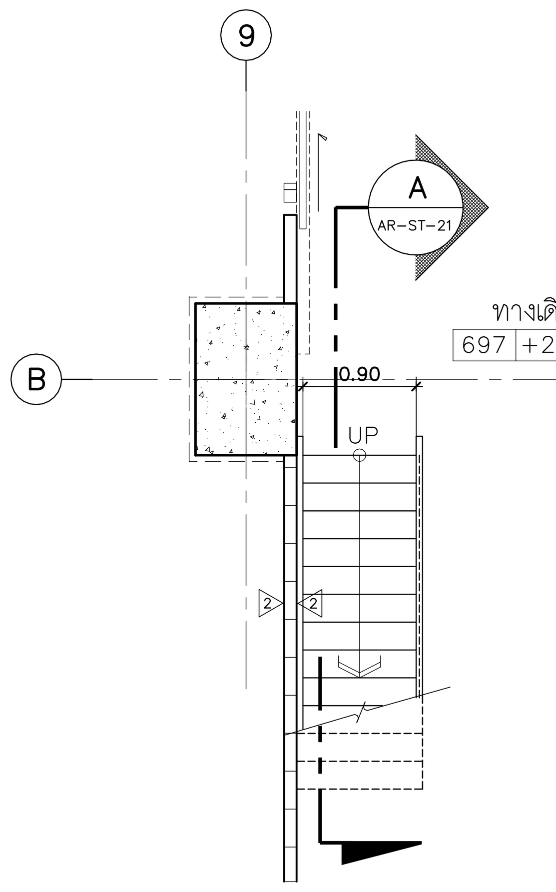

แปลนขยายบันไดชั้น 6 (ST–16)
มาตราส่วน 1:50

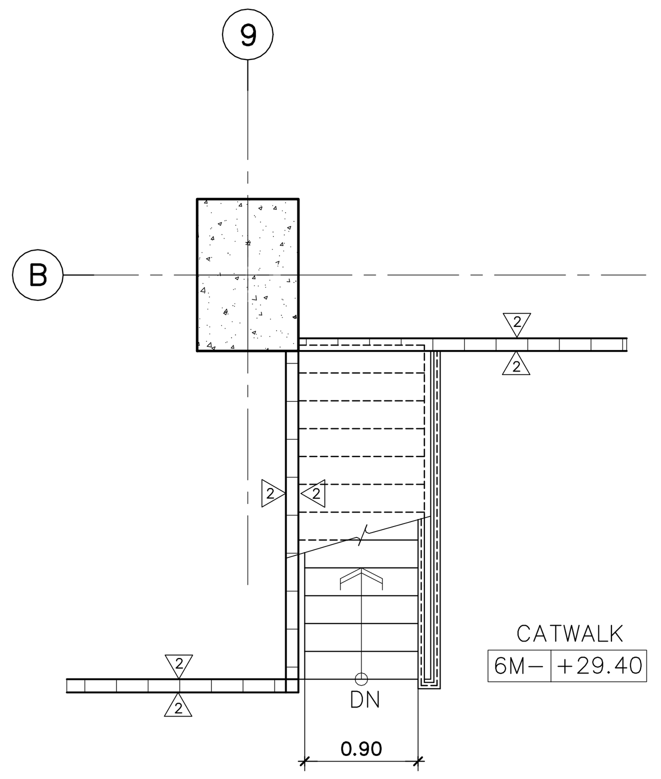

แปลนขยายบันไดชั้น 6M (ST–16)
มาตราส่วน 1:50

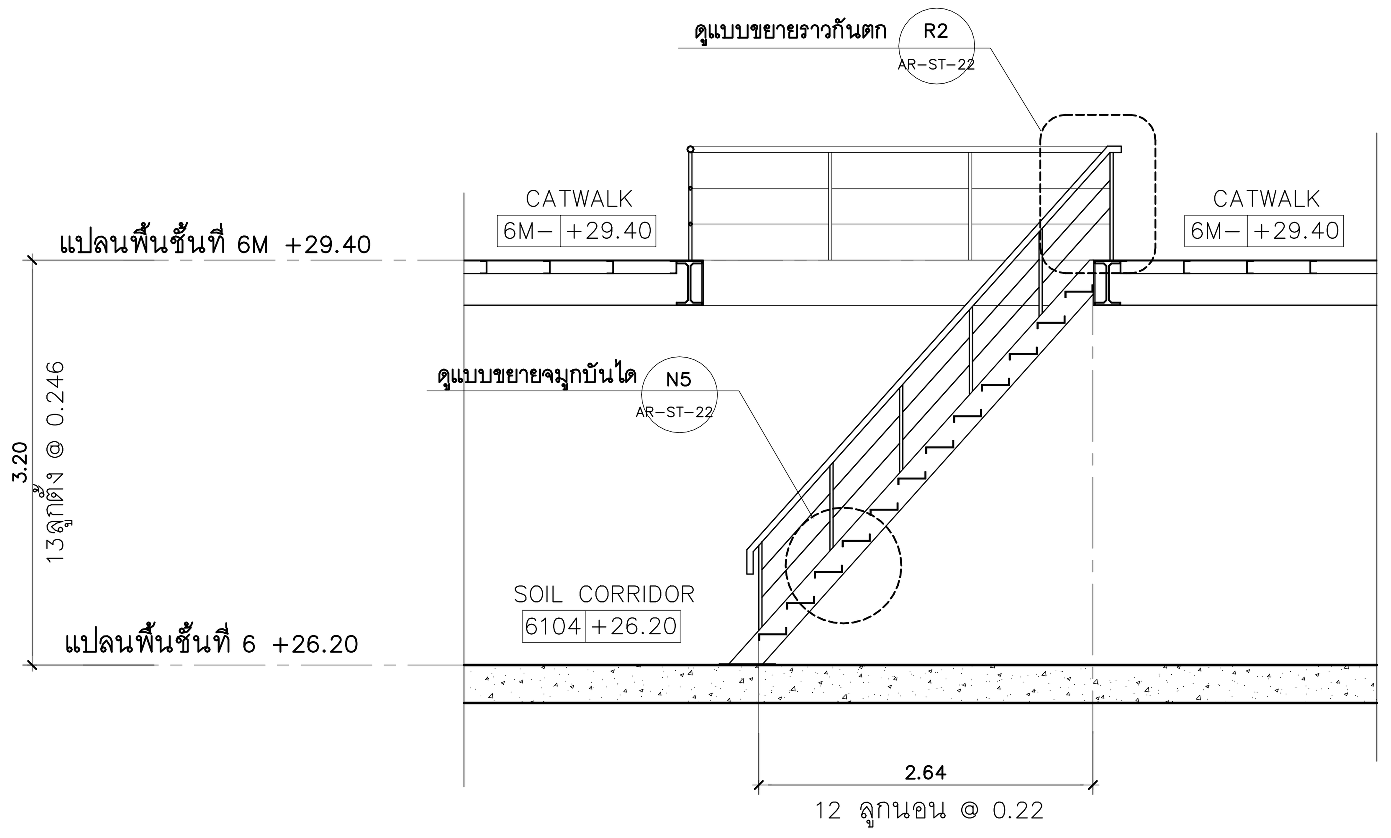

รูปตัด A AR-ST-21 (ST–15)
มาตราส่วน 1:50

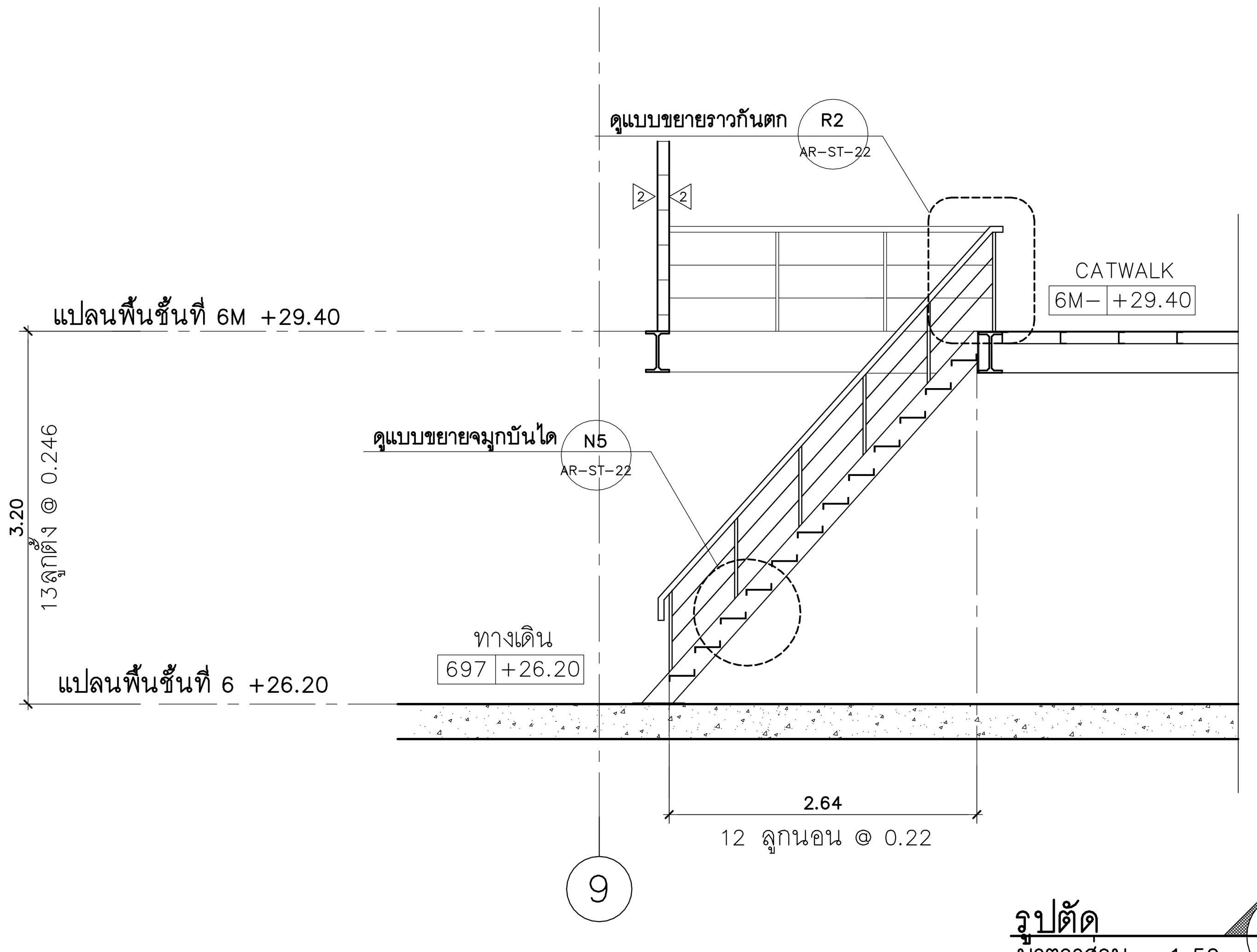

รูปตัด A AR-ST-21 (ST–16)
มาตราส่วน 1:50

คณะแพทยศาสตร์วชิรพยาบาล มหาวิทยาลัยนวมินทราธิราช

SPAN
บริษัท สแปนคอนซัลแตนท์ จำกัด 247 ถ.เสนานิคม 1 แขวงลาดพร้าว เขตลาดพร้าว กรุงเทพฯ 10230 E-MAIL : main.span@gmail.com Tel.0-2942-3691-6 ,Fax.0-2942-3694

unicorn
บริษัท ยูนิคอร์น คอร์ปอเรชั่น แอนด์แมเนจเม้นท์ จำกัด 75/78 ซอยวัดเวฬุวนาราม 18 แขวงดอนเมือง เขตดอนเมือง กรุงเทพมหานคร 10210

i lamp
บริษัท ไอแลมพ์ อาร์คิเทค แอนด์ ดีไซน์ จำกัด 480/25 หมู่ที่ 2 ตำบลบ้านเกาะ อำเภอเมืองนครราชสีมา นครราชสีมา 30000

PROJECT NAME:
โครงการออกแบบ อาคารผู้ป่วยในเฉลิมพระเกียรติ
คณะแพทยศาสตร์วชิรพยาบาล มหาวิทยาลัยนวมินทราธิราช
PROJECT ARCHITECT : สมยงค์ ขจรวิทย์ สสถ. 1764

ARCHITECTS :	STRUCTURAL ENGINEERS :	ELECTRICAL ENGINEERS:	MECHANICAL ENGINEERS:	SANITARY ENGINEERS :	INTERIOR DESIGNER :
นายสลายุทธ เรืองทอง ภสถ. 4384	นายนัฐสม สงวนวงศ์ วย. 1423	นายชัยวัฒน์ เหลืองอบอุ่น สฟก.3473	นายธันวา ตันเสถียร วภ. 797	ขนิษฐา ส่งสกุลชัย วส. 27	วาสนา เพชรประเสริฐ
หทัยชนก เอกสุวรรณ ภสถ. 4182	นายศิริชัย รณเกียรติ สย. 5868	นายกรอง กิมเขียว สฟก.5276	นายขจรพงษ์ สุทธิโสภาอาภรณ์ สก.2544	วีรวุฒิ หงษ์ทอง สส. 253	วรางคณา เศรษฐสุข
วีรยุทธ สมศิริ ภสถ. 19439	นายศุภชัย ขำดี ภย. 37589		นายอาณัติ ตั้งชู สก.4127	FIRE PROTECTION ARCHITECTS :	อภิญญา ยังแย้ม
ปรัชญ์ สานุกูล ภสถ. 23820				ดร.บัณฑิต ประดับสุข สสถ. 1215	

แบบแสดง : แบบขยายบันได (แผ่นที่ 21)
มาตราส่วน:
รวม : แผ่น
แบบเลขที่ : AR–ST–21

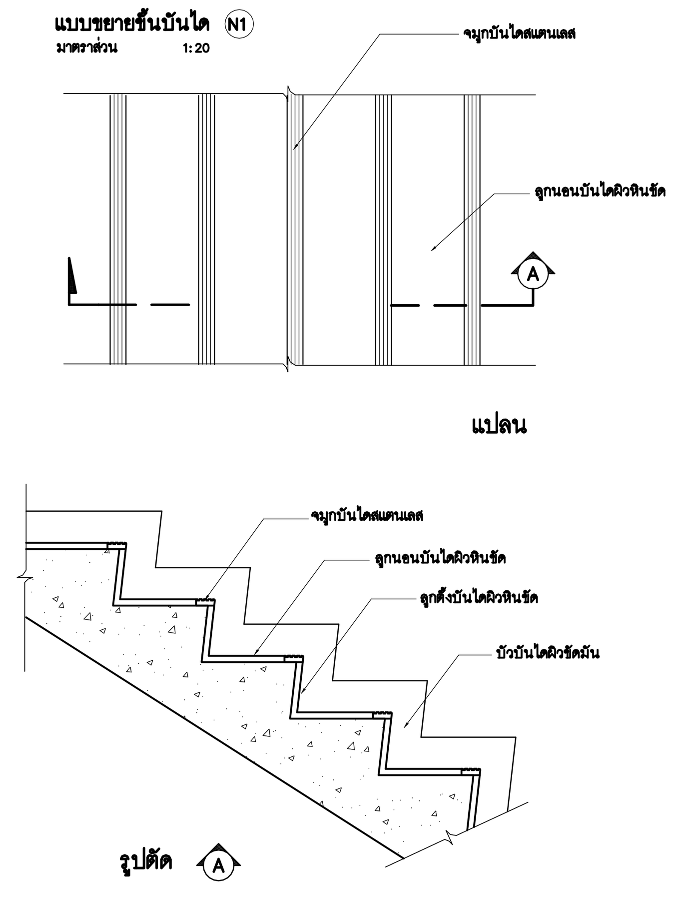

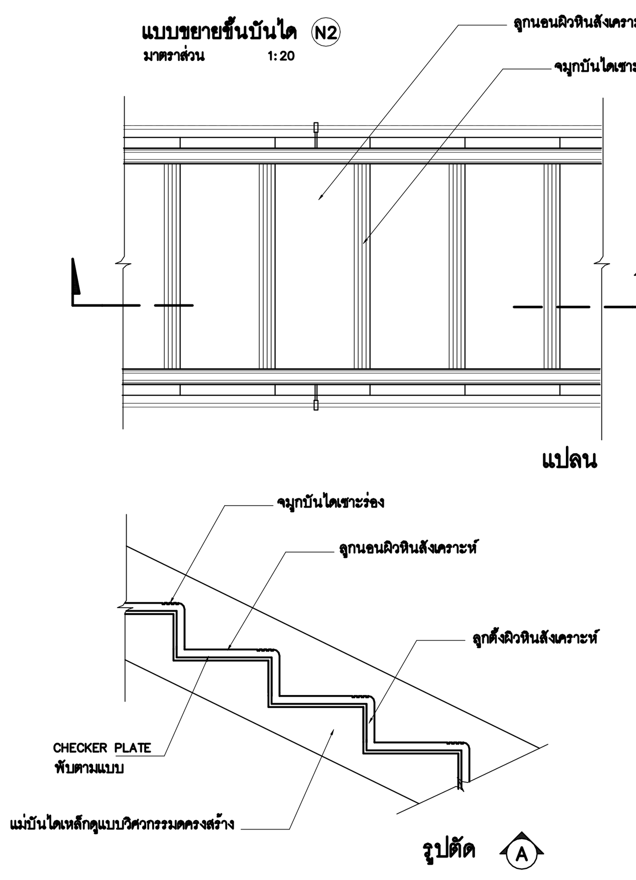

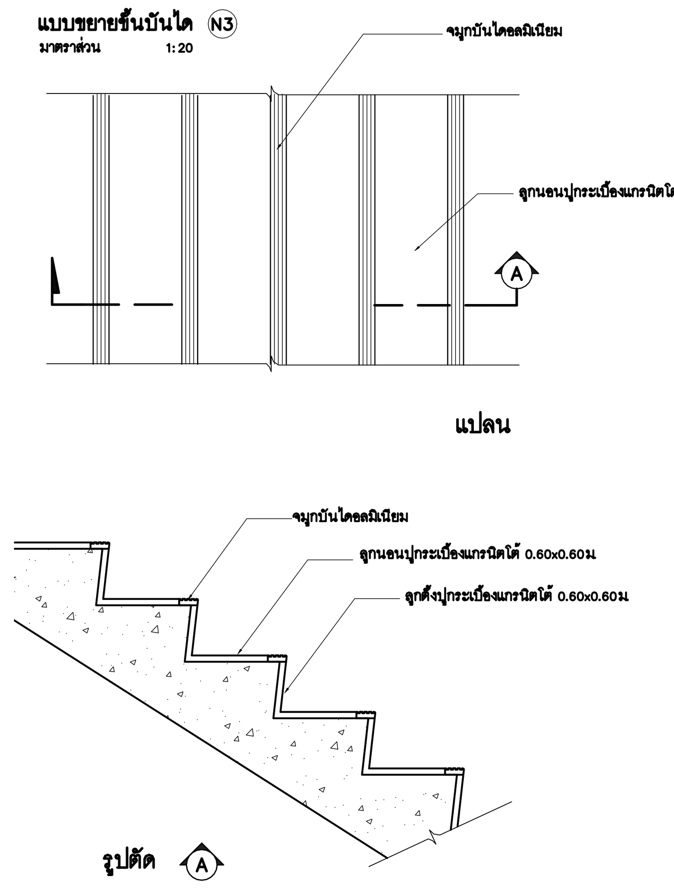

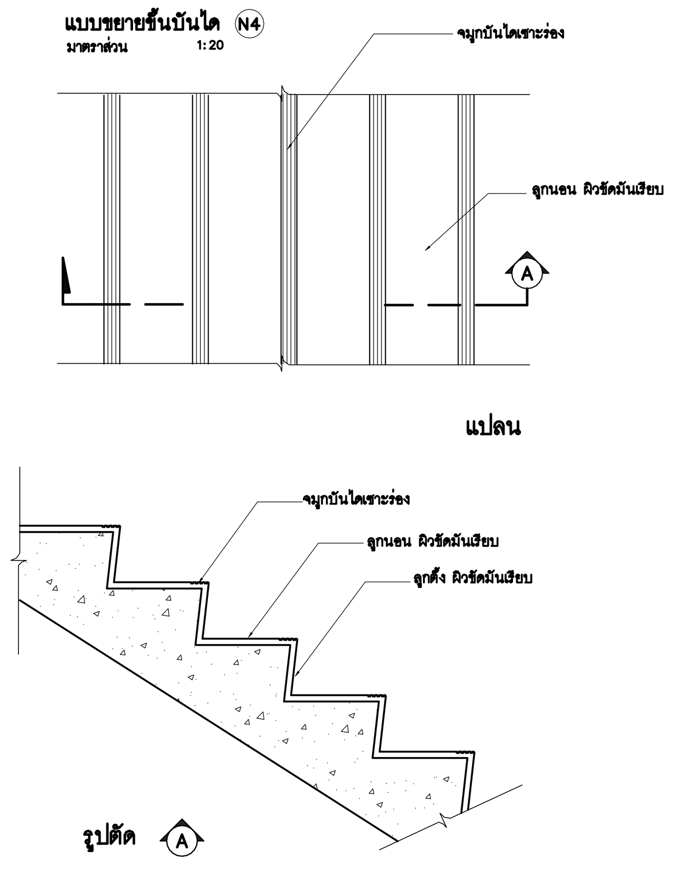

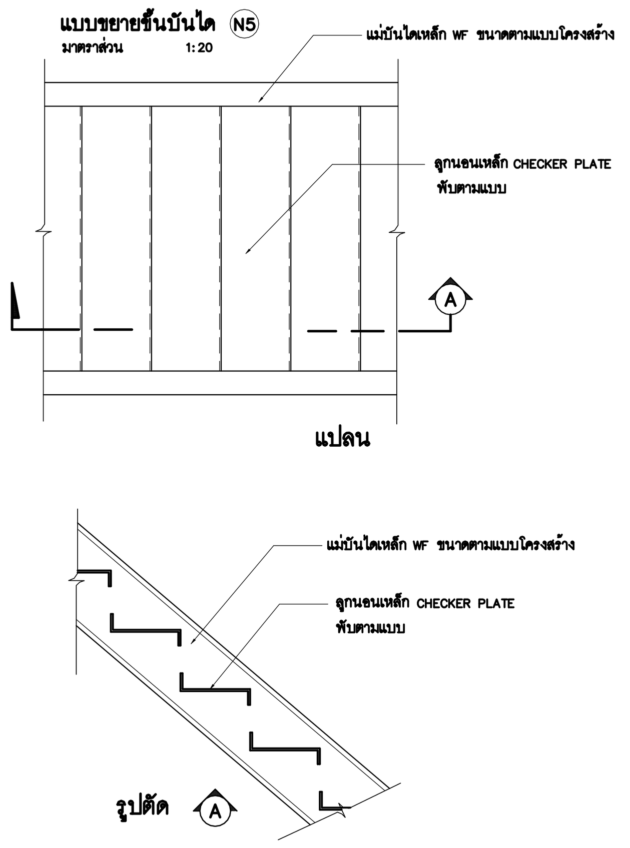

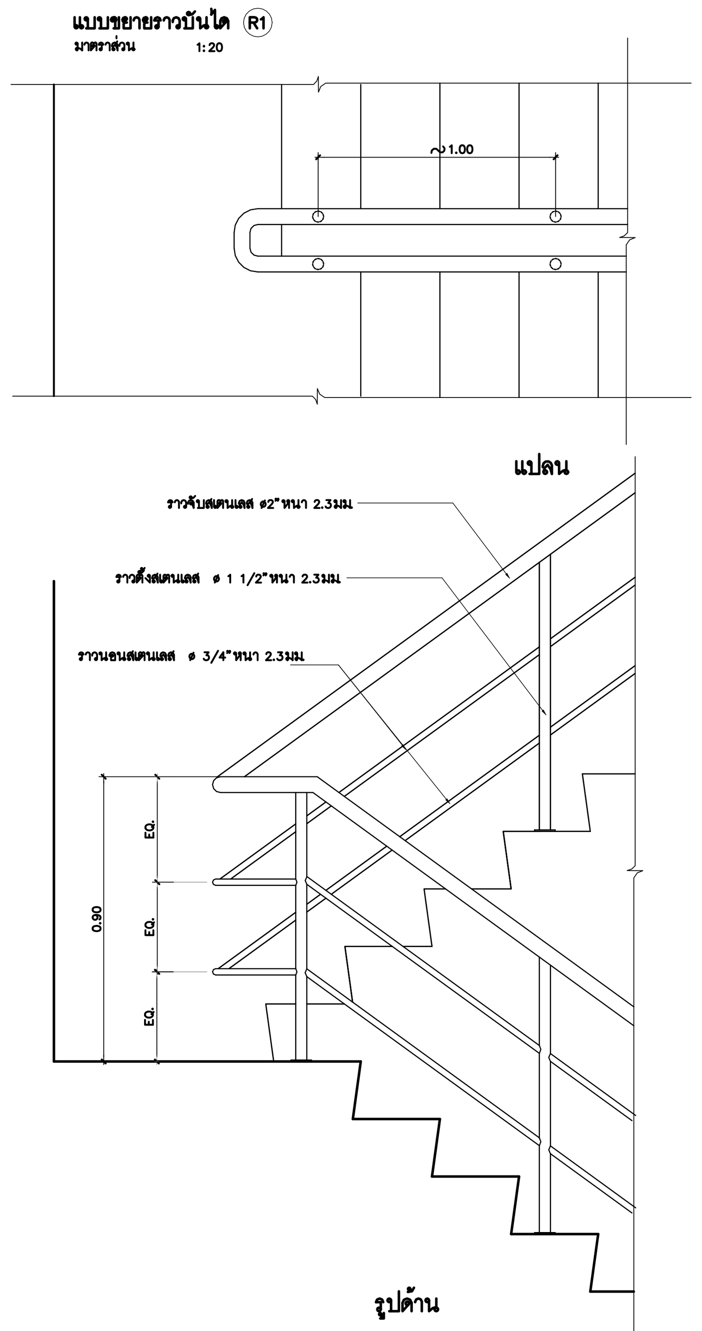

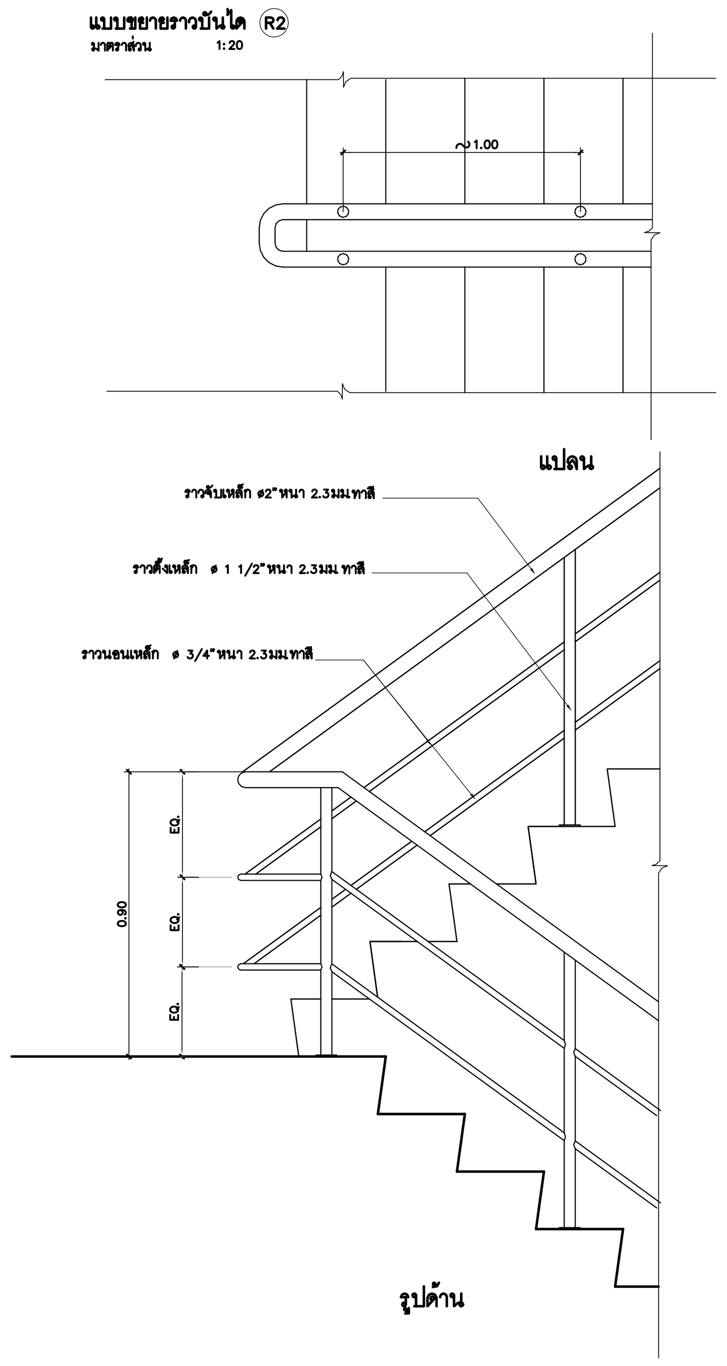

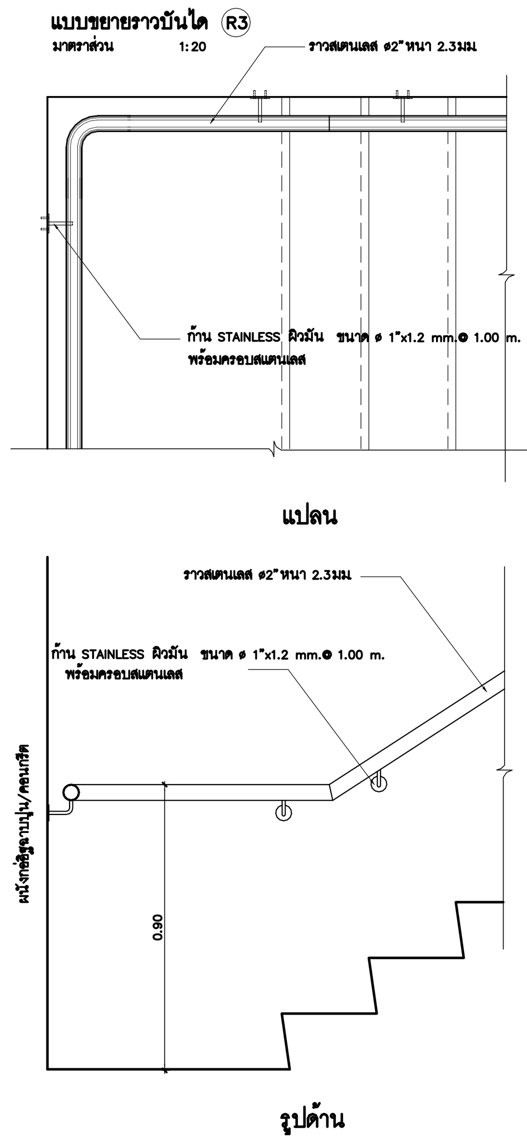

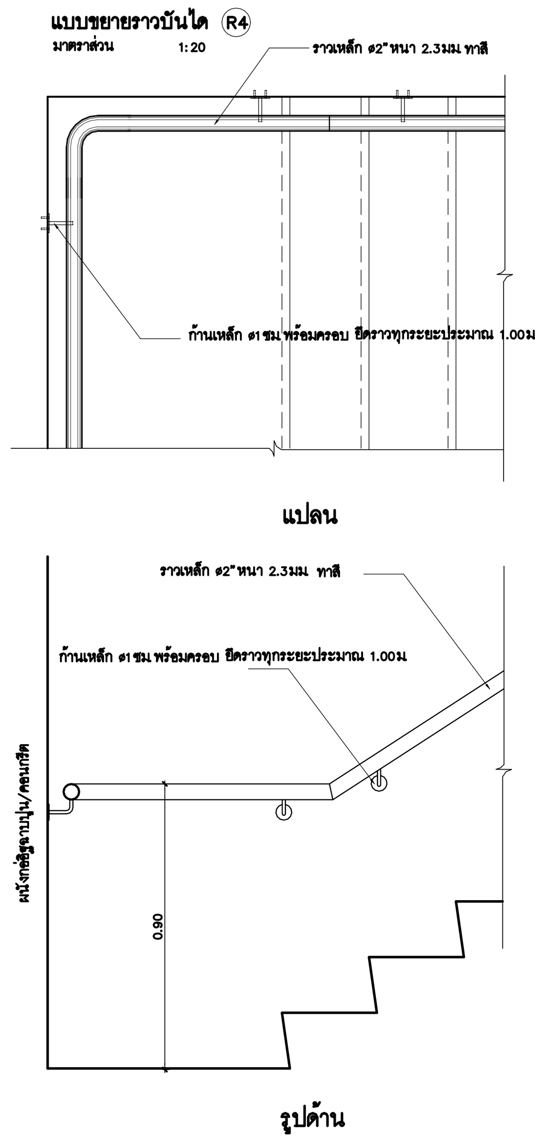

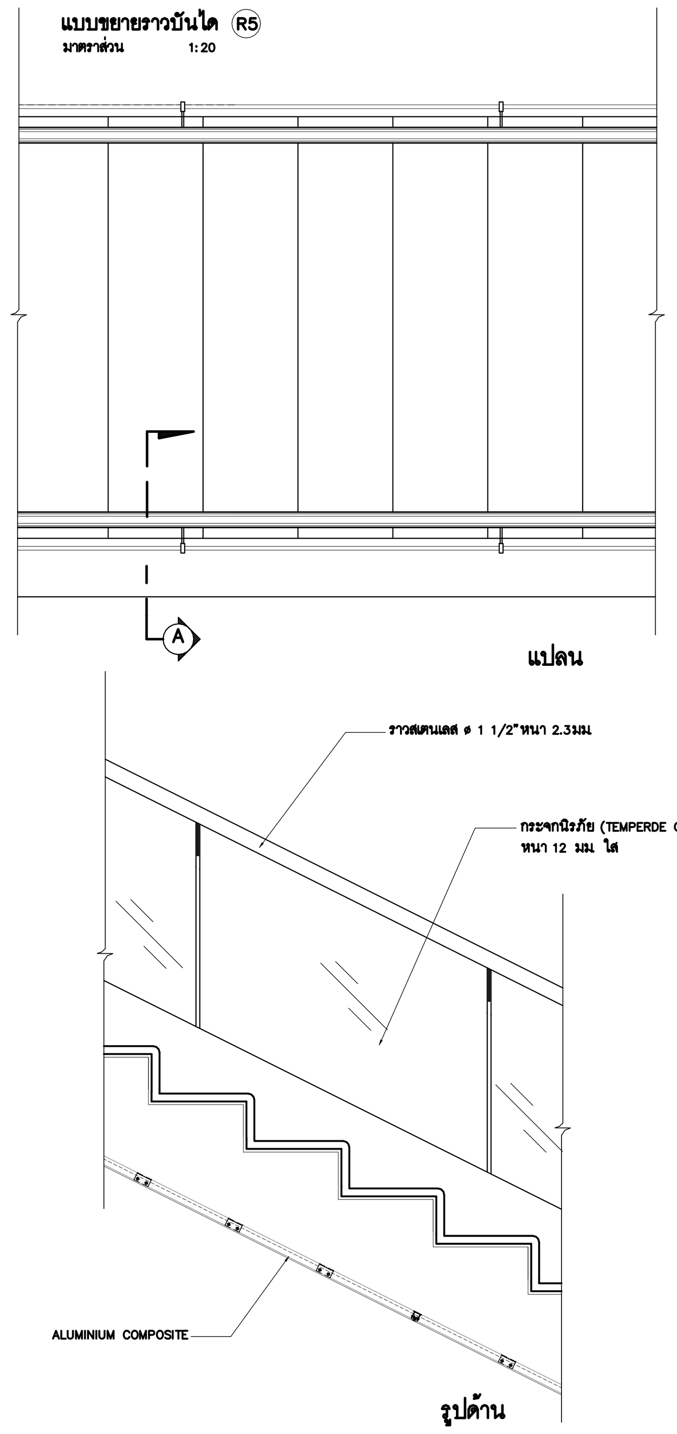

คณะแพทยศาสตร์วชิรพยาบาล มหาวิทยาลัยนวมินทราธิราช	SPAN บริษัท สแปนคอนซัลแตนท์ จำกัด 247 ถ.เสนานิคม 1 แขวงลาดพร้าว เขตลาดพร้าว กรุงเทพฯ 10230 E-MAIL : main.span@gmail.com Tel.0-2942-3691-6 ,Fax.0-2942-3694	unicorn บริษัท ยูนิคอร์น คอร์ปอเรชั่น แอนด์แมเนจเม้นท์ จำกัด 75/78 ซอยวัดเวฬุวนาราม 18 แขวงดอนเมือง เขตดอนเมือง กรุงเทพมหานคร 10210	i lamp บริษัท ไอแลมพ์ อาร์คิเทค แอนด์ ดีไซน์ จำกัด 480/25 หมู่ที่ 2 ตำบลบ้านเกาะ อำเภอเมืองนครราชสีมา นครราชสีมา 30000	PROJECT NAME: โครงการออกแบบ อาคารผู้ป่วยในเฉลิมพระเกียรติ คณะแพทยศาสตร์วชิรพยาบาล มหาวิทยาลัยนวมินทราธิราช PROJECT ARCHITECT : สมยงค์ ขจรวิทย์ สสถ. 1764

ARCHITECTS :	STRUCTURAL ENGINEERS :	ELECTRICAL ENGINEERS:	MECHANICAL ENGINEERS:	SANITARY ENGINEERS :	INTERIOR DESIGNER :
นายสลายุทธ เรืองทอง ภสถ. 4384	นายนัฐสม สงวนวงศ์ วย. 1423	นายชัยวัฒน์ เหลืองอบอุ่น สฟก.3473	นายธันวา ตันเสถียร วก. 797	ขนิษฐา ส่งสกุลชัย วส. 27	วาสนา เพชรประเสริฐ
หทัยชนก เอกสุวรรณ ภสถ. 4182	นายศิริชัย รณเกียรติ สย. 5868	นายกรอง กิมเขียว สฟก.5276	นายขจรพงษ์ สุทธิโสภาอาภรณ์ สก.2544	วีรวุฒิ หงษ์ทอง สส. 253	วรางคณา เศรษฐสุข
วีรยุทธ สมศิริ ภสถ. 19439	นายศุภชัย ขำดี ภย. 37589		นายอาณัติ ตั้งชู สก.4127	FIRE PROTECTION ARCHITECTS :	อภิญญา ยังแย้ม
ปรัชญ์ สานุกูล ภสถ. 23820				ดร.บัณฑิต ประดับสุข สสถ. 1215	

แบบแสดง :	แบบขยายบันได (แผ่นที่ 22)
มาตราส่วน:	แบบเลขที่ : AR–ST–22
รวม : แผ่น	

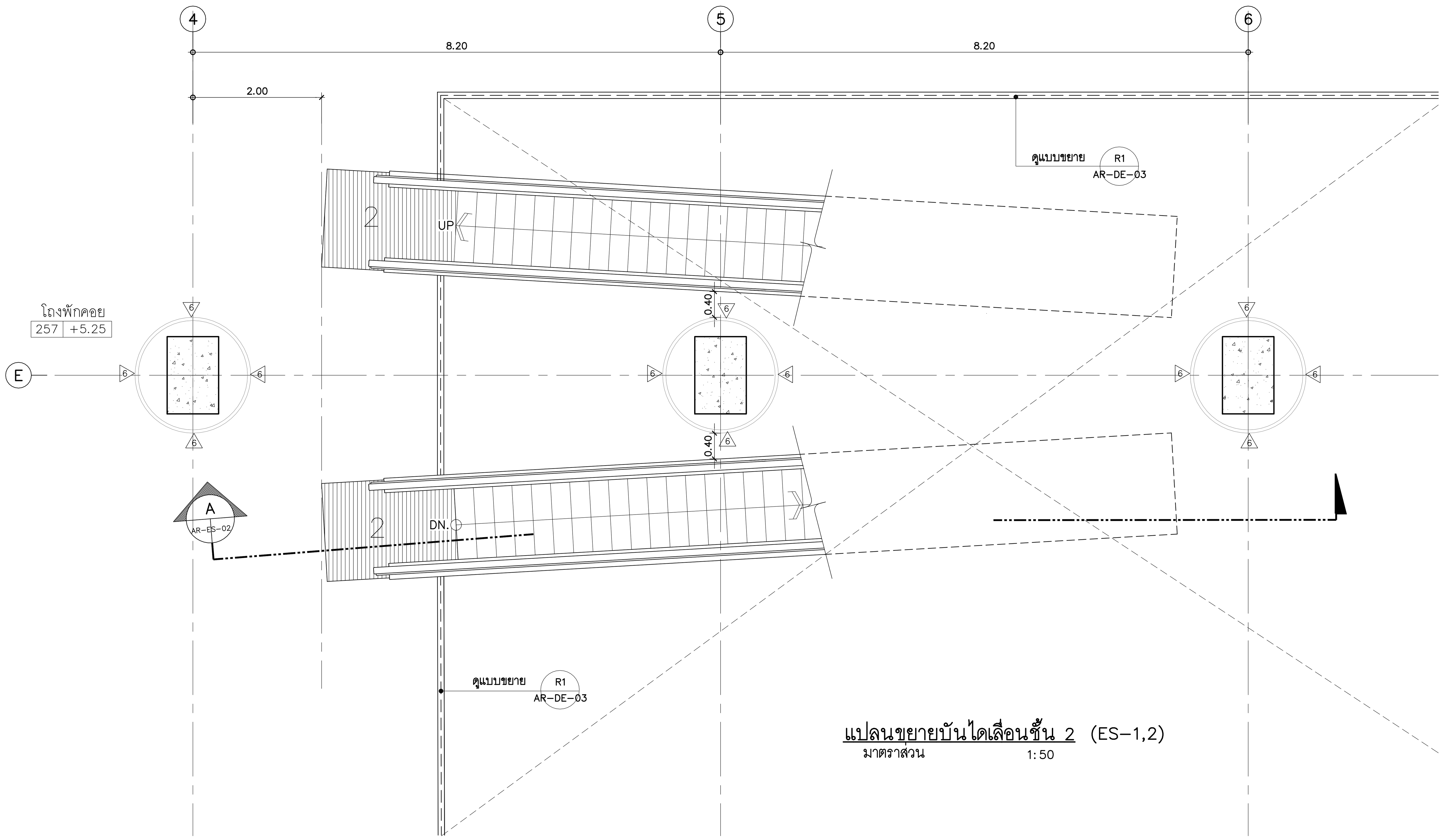

แปลนขยายบันไดเลื่อนชั้น 2 (ES–1,2)
มาตราส่วน 1:50

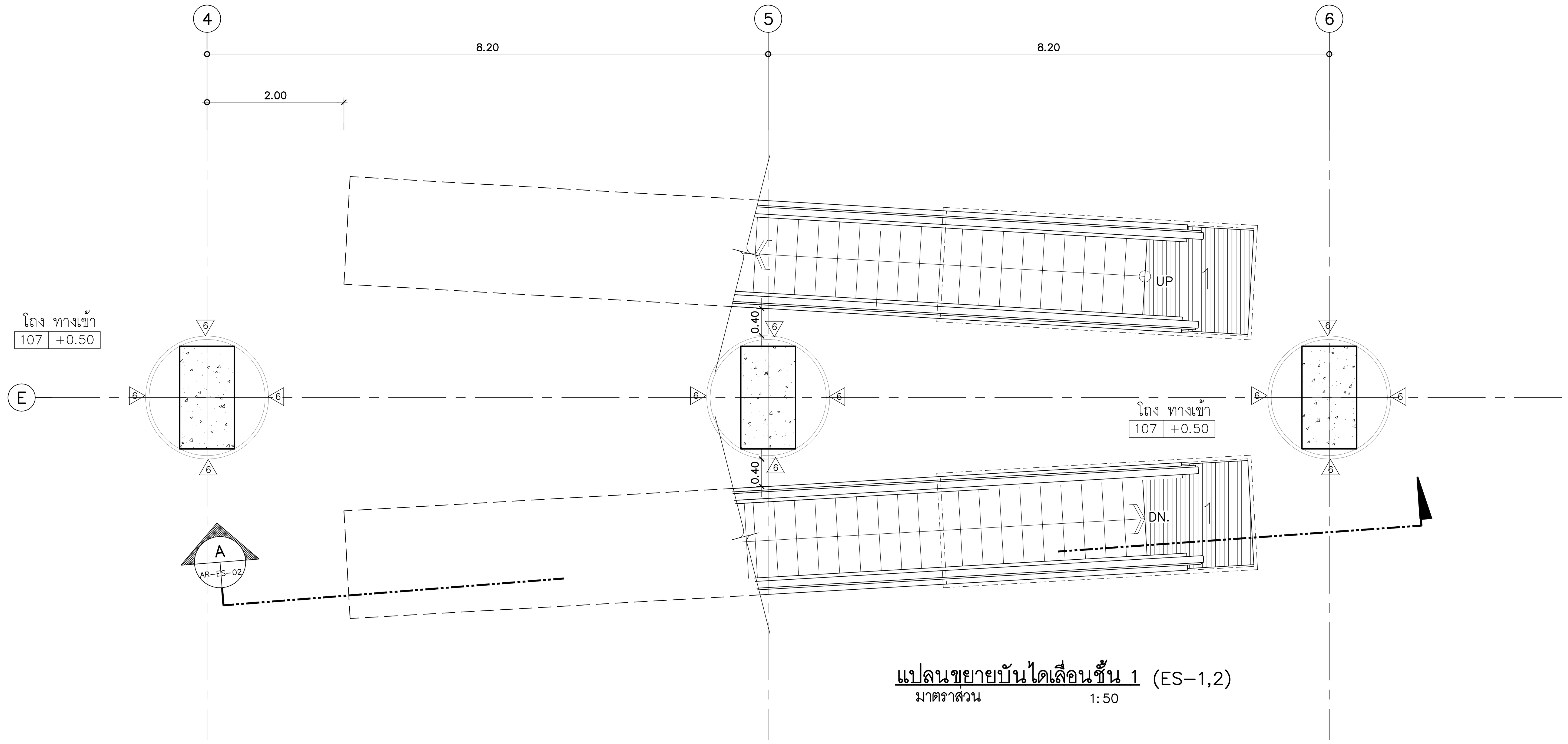

แปลนขยายบันไดเลื่อนชั้น 1 (ES–1,2)
มาตราส่วน 1:50

PROJECT NAME:	ARCHITECTS :	STRUCTURAL ENGINEERS :	ELECTRICAL ENGINEERS:	MECHANICAL ENGINEERS:	SANITARY ENGINEERS :	INTERIOR DESIGNER :	แบบแสดง :
โครงการออกแบบ อาคารผู้ป่วยในเฉลิมพระเกียรติ คณะแพทยศาสตร์วชิรพยาบาล มหาวิทยาลัยนวมินทราธิราช	นายสลายุทธ เรืองทอง ภสถ. 4384	นายนัฐสม สงวนวงศ์ วย. 1423	นายชัยวัฒน์ เหลืองอบอุ่น สฟก.3473	นายธันวา ตันเสถียร วก. 797	ขนิษฐา ส่งสกุลชัย วส. 27	วาสนา เพชรประเสริฐ	แบบขยายบันไดเลื่อน (ES–1,2) (แผ่นที่ 1)
	หทัยชนก เอกสุวรรณ ภสถ. 4182	นายศิริชัย รณเกียรติ สย. 5868	นายกรอง กิมเขียว สฟก.5276	นายขจรพงษ์ สุทธิโสภาอาภรณ์ สก.2544	วีรวุฒิ หงษ์ทอง สส. 253	วรางคณา เศรษฐสุข	มาตราส่วน:
	วีรยุทธ สมศิริ ภสถ. 19439	นายศุภชัย ขำดี ภย. 37589		นายอาณัติ ตั้งชู สก.4127	FIRE PROTECTION ARCHITECTS :	อภิญญา ยังแย้ม	แบบเลขที่ : AR–ES–01
PROJECT ARCHITECT : สมยงค์ ขจรวิทย์ สสถ. 1764	ปรัชญ์ สานุกูล ภสถ. 23820				ดร.บัณฑิต ประดับสุข สสถ. 1215		รวม : แผ่น

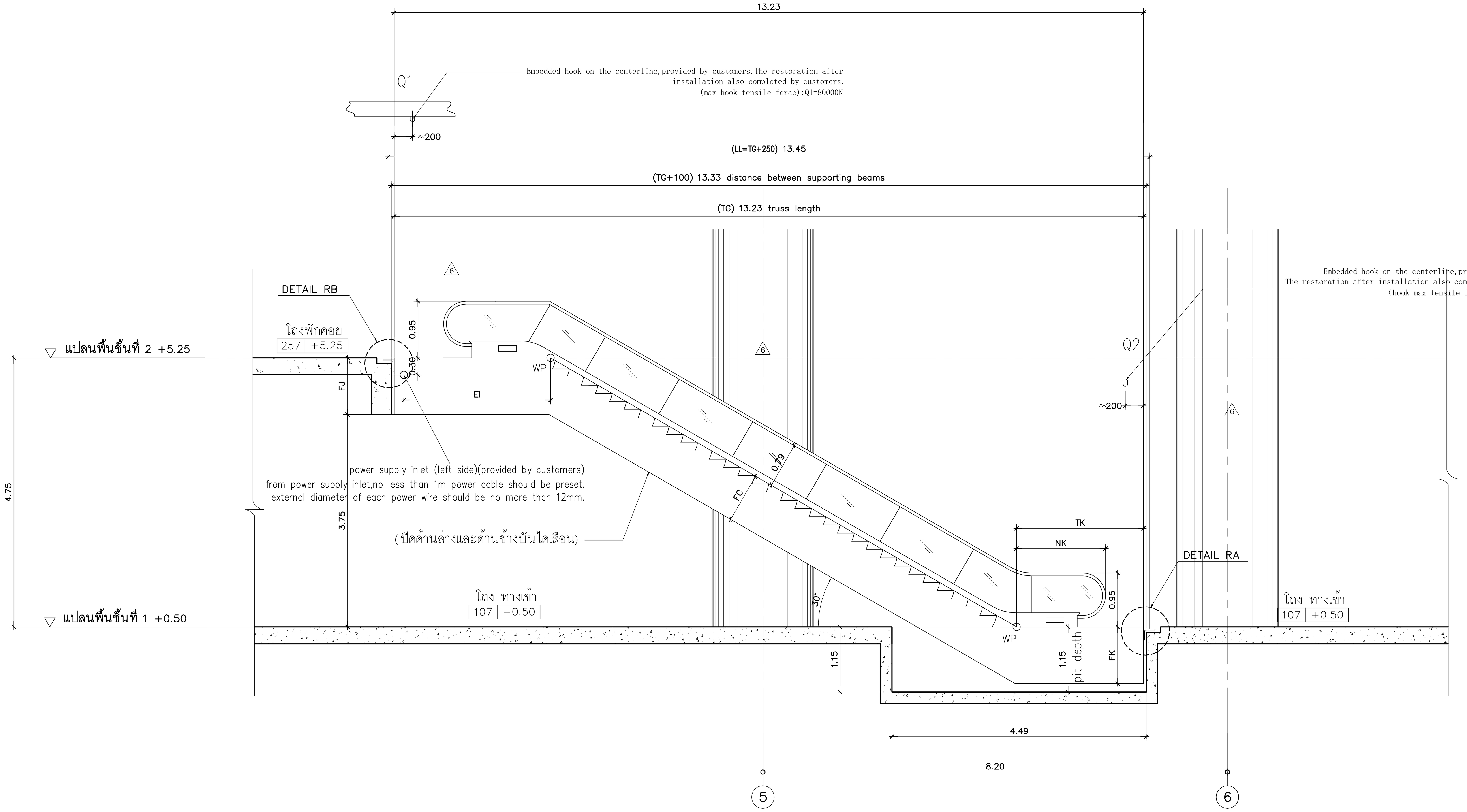

SECTION A (ES-1,2)
SCALE 1:50 AR-ES-02

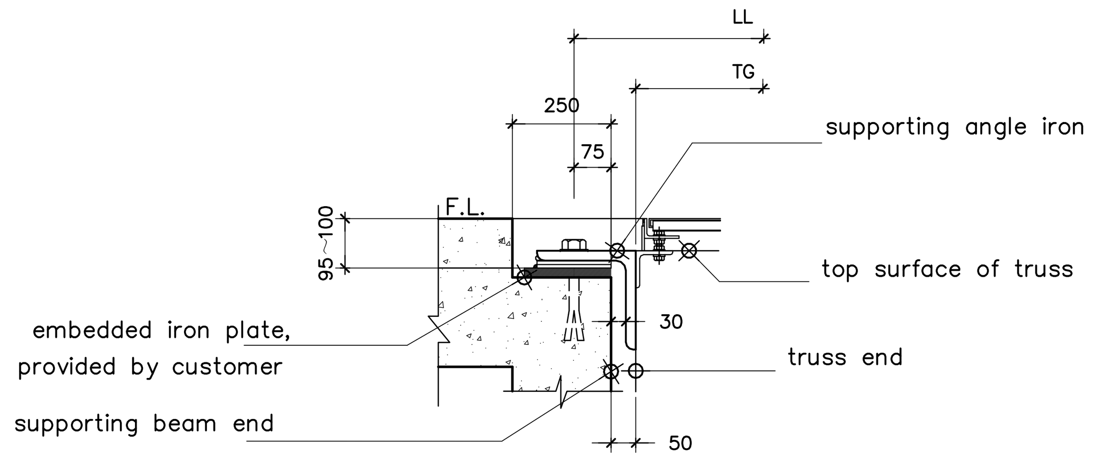

DETAIL RA

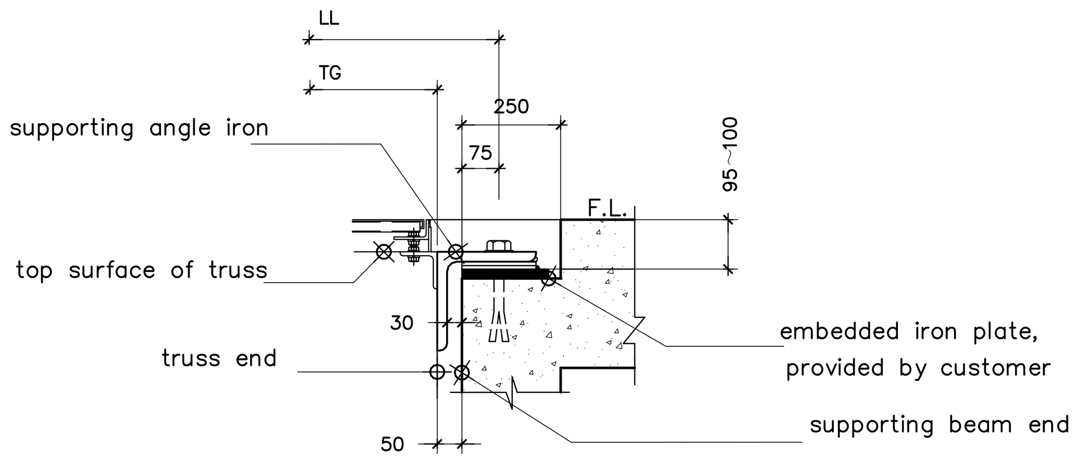

DETAIL RB

คณะแพทยศาสตร์วชิรพยาบาล มหาวิทยาลัยนวมินทราธิราช	SPAN บริษัท สแปนคอนซัลแตนท์ จำกัด 247 ถ.เสนานิคม 1 แขวงลาดพร้าว เขตลาดพร้าว กรุงเทพฯ 10230 E-MAIL : main.span@gmail.com Tel.0-2942-3691-6 ,Fax.0-2942-3694	unicorn บริษัท ยูนิคอร์น คอร์ปอเรชั่น แอนด์แมเนจเม้นท์ จำกัด 75/78 ซอยวัดเทพีวนาราม 18 แขวงดอนเมือง เขตดอนเมือง กรุงเทพมหานคร 10210	i lamp บริษัท ไอแลมพ์ อาร์คิเทค แอนด์ ดีไซน์ จำกัด 480/25 หมู่ที่ 2 ตำบลบ้านเกาะ อำเภอเมืองนครราชสีมา นครราชสีมา 30000

PROJECT NAME:	โครงการออกแบบ อาคารผู้ป่วยในเฉลิมพระเกียรติ คณะแพทยศาสตร์วชิรพยาบาล มหาวิทยาลัยนวมินทราธิราช
PROJECT ARCHITECT :	สมยงค์ ขจรวิทย์ สสถ. 1764
ARCHITECTS :	นายสลายุทธ เรืองทอง ภสถ. 4384; หทัยชนก เอกสุวรรณ ภสถ. 4182; วีรยุทธ สมศิริ ภสถ. 19439; ปรัชญ์ สานุกูล ภสถ. 23820
STRUCTURAL ENGINEERS :	นายนัฐสม สงวนวงศ์ วย. 1423; นายศิริชัย รณเกียรติ สย. 5868; นายศุภชัย ขำดี ภย. 37589
ELECTRICAL ENGINEERS:	นายชัยวัฒน์ เหลืองอบอุ่น สฟก.3473; นายกรอง กิมเขียว สฟก.5276
MECHANICAL ENGINEERS:	นายธันวา ตันเสถียร วก. 797; นายขจรพงษ์ สุทธิโสภาอาภรณ์ สก.2544; นายอาณัติ ตั้งชู สก.4127
SANITARY ENGINEERS :	ขนิษฐา ส่งสกุลชัย วส. 27; วีรวุฒิ หงษ์ทอง สส. 253
FIRE PROTECTION ARCHITECTS :	ดร.บัณฑิต ประดับสุข สสถ. 1215
INTERIOR DESIGNER :	วาสนา เพชรประเสริฐ; วรางคณา เศรษฐสุข; อภิญญา ยังแย้ม
แบบแสดง :	แบบขยายบันไดเลื่อน (ES-1,2) (แผนที่ 2)
มาตราส่วน:	
รวม :	แผ่น
แบบเลขที่ :	AR-ES-02

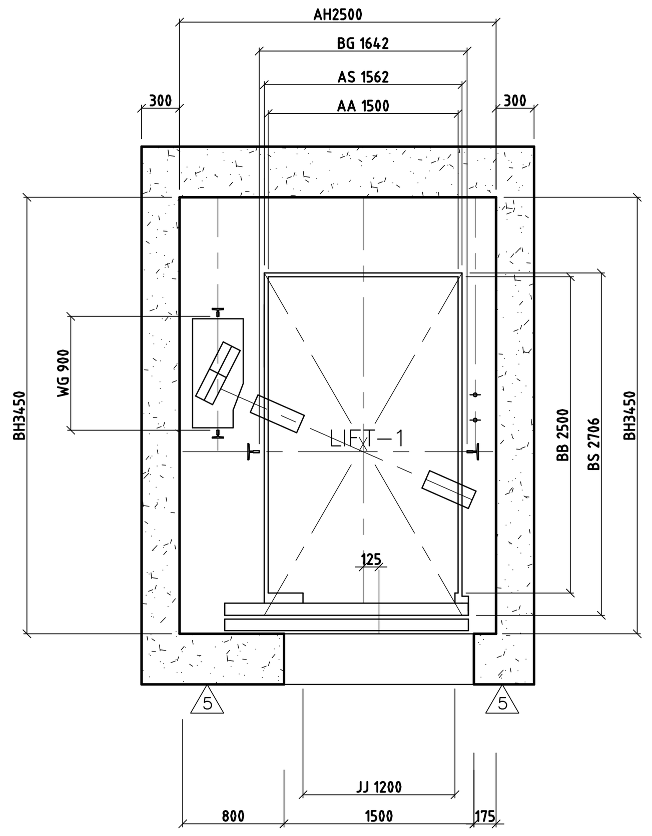

แบบขยายลิฟท์ชั้น B3–20 (LIFT– 1)
SCALE 1:50

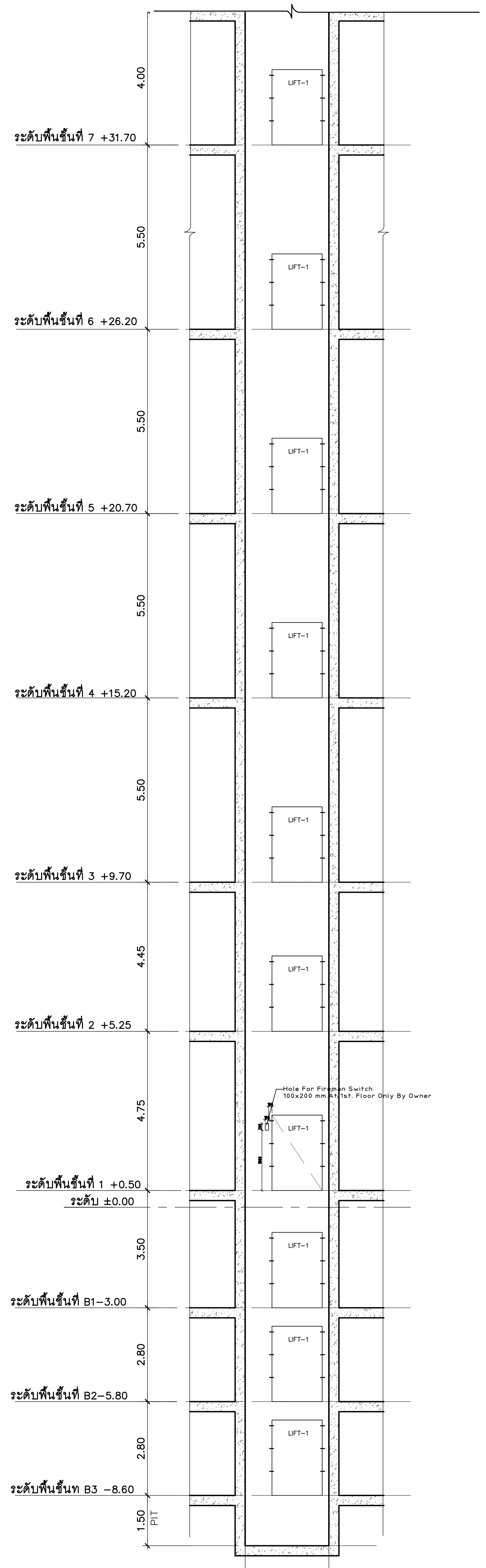

รูปตัด (LIFT– 1)
SCALE 1:100 AR–LT–01
(ส่วนที่ 1)

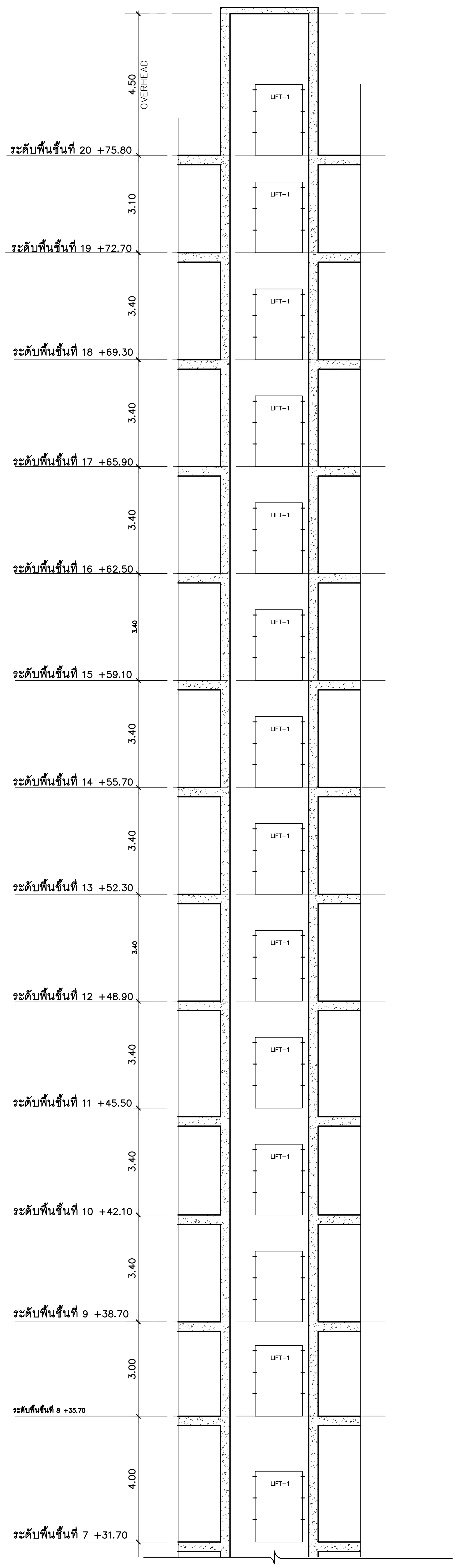

รูปตัด (LIFT– 1)
SCALE 1:100 AR–LT–01
(ส่วนที่ 2)

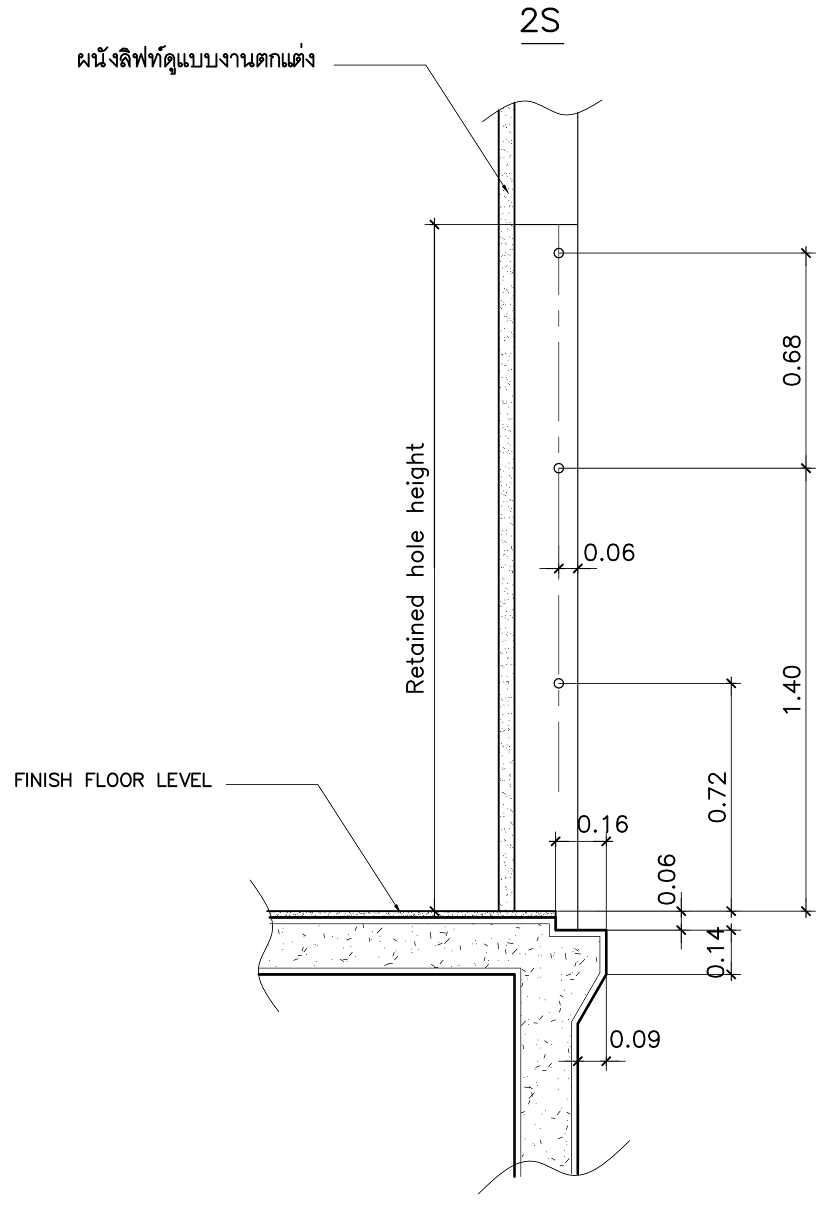

รูปตัดด้านหน้าลิฟท์ (TYPICAL)
มาตราส่วน 1:20

PROJECT NAME:	ARCHITECTS :	STRUCTURAL ENGINEERS :	ELECTRICAL ENGINEERS:	MECHANICAL ENGINEERS:	SANITARY ENGINEERS :	INTERIOR DESIGNER :	แบบแสดง : แบบขยายลิฟท์ (แผ่นที่ 1)
โครงการออกแบบ อาคารผู้ป่วยในเฉลิมพระเกียรติ	นายสลายุทธ เรืองทอง ภสถ. 4384	นายนัฐสม สงวนวงศ์ วย. 1423	นายชัยวัฒน์ เหลืองอบอุ่น สฟก.3473	นายธันวา ตันเสถียร วภ. 797	ขนิษฐา ส่งสกุลชัย วส. 27	วาสนา เพชรประเสริฐ	
คณะแพทยศาสตร์วชิรพยาบาล มหาวิทยาลัยนวมินทราธิราช	หทัยชนก เอกสุวรรณ ภสถ. 4182	นายศิริชัย รณเกียรติ สย. 5868	นายกรอง กิมเขียว สฟก.5276	นายขจรพงษ์ สุทธิโสภาอาภรณ์ สก.2544	วีรวุฒิ หงษ์ทอง สส. 253	วรางคณา เศรษฐสุข	มาตราส่วน:
	วีรยุทธ สมศิริ ภสถ. 19439	นายศุภชัย ขำดี ภย. 37589		นายอาณัติ ตั้งชู สก.4127	FIRE PROTECTION ARCHITECTS :	อภิญญา ยังแย้ม	รวม : แผ่น
PROJECT ARCHITECT : สมยงค์ ขจรวิทย์ สสถ. 1764	ปรัชญ์ สานุกูล ภสถ. 23820				ดร.บัณฑิต ประดับสุข สสถ. 1215		แบบเลขที่ : AR–LT–01

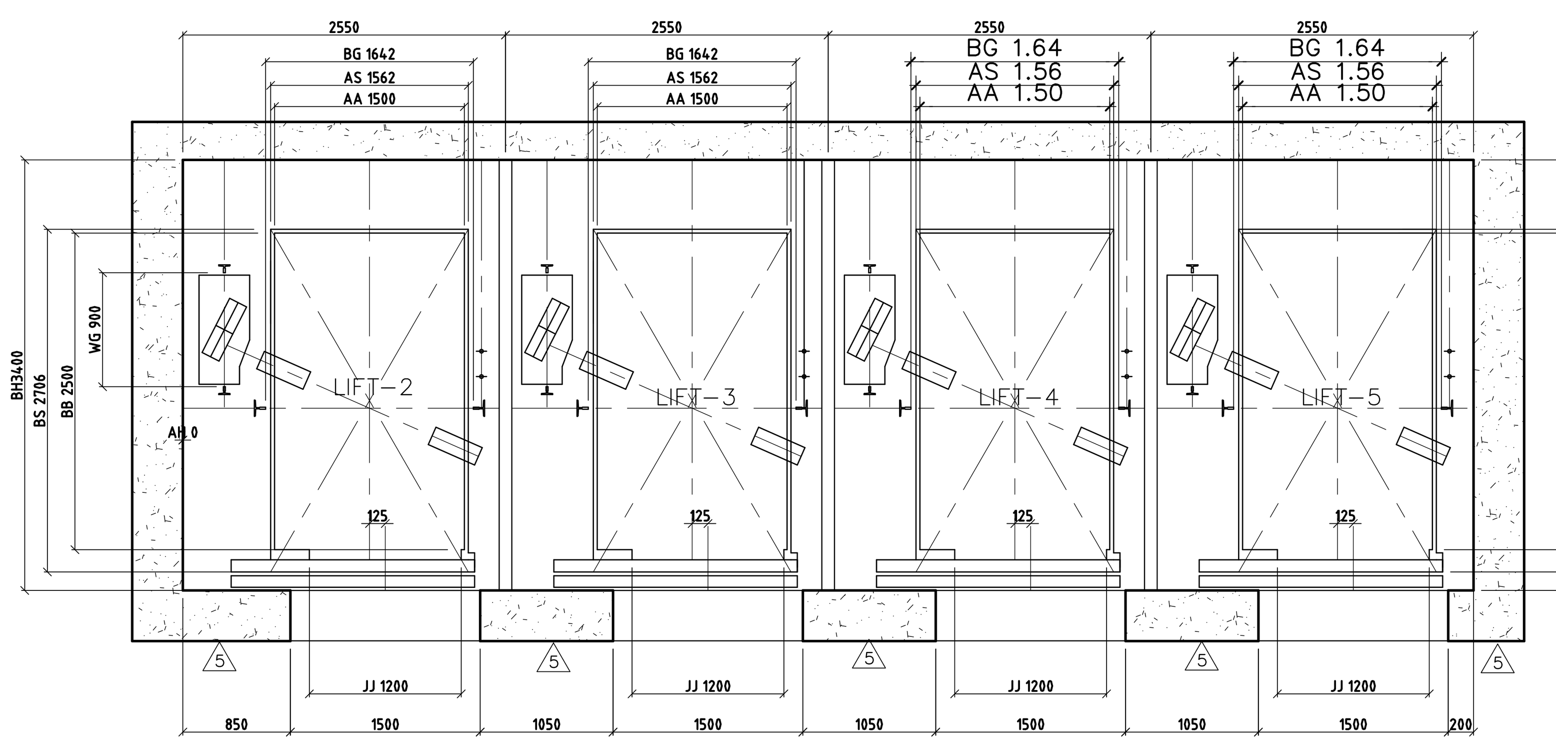

แบบขยายลิฟท์ชั้น 1–16 (LIFT– 2–5)
SCALE 1:50

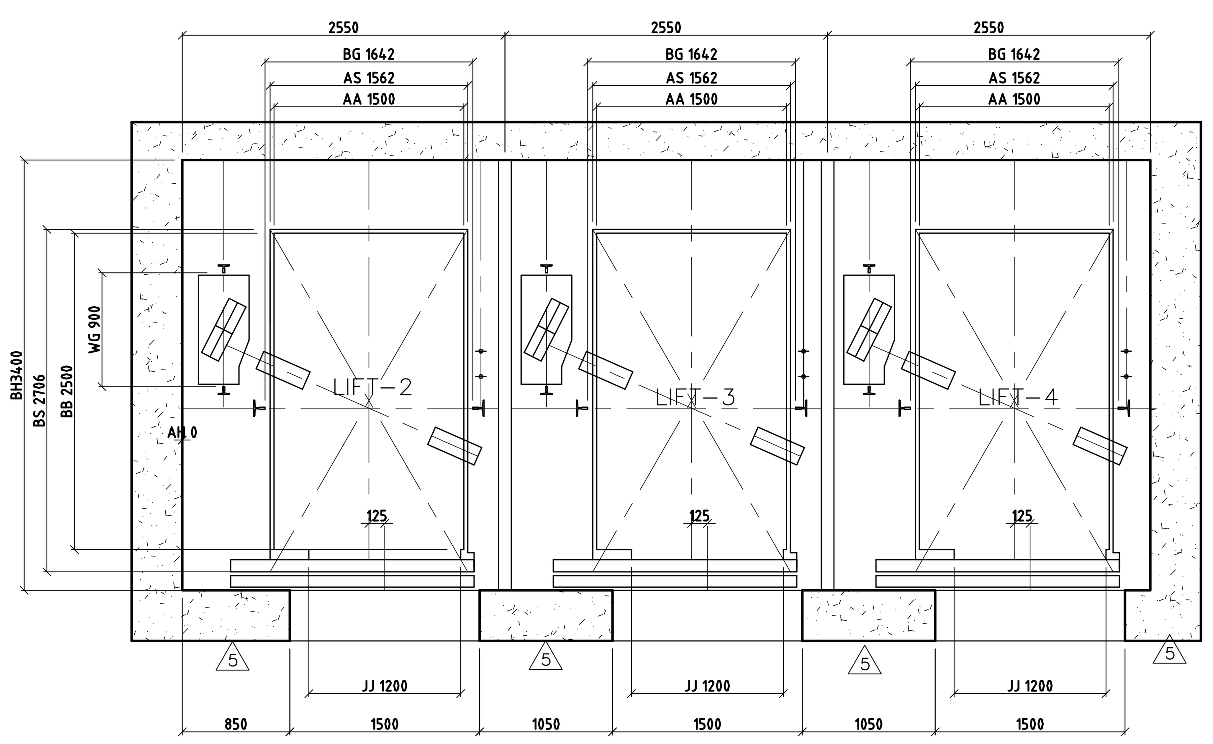

แบบขยายลิฟท์ชั้น 17–18(LIFT– 2–4)
SCALE 1:50

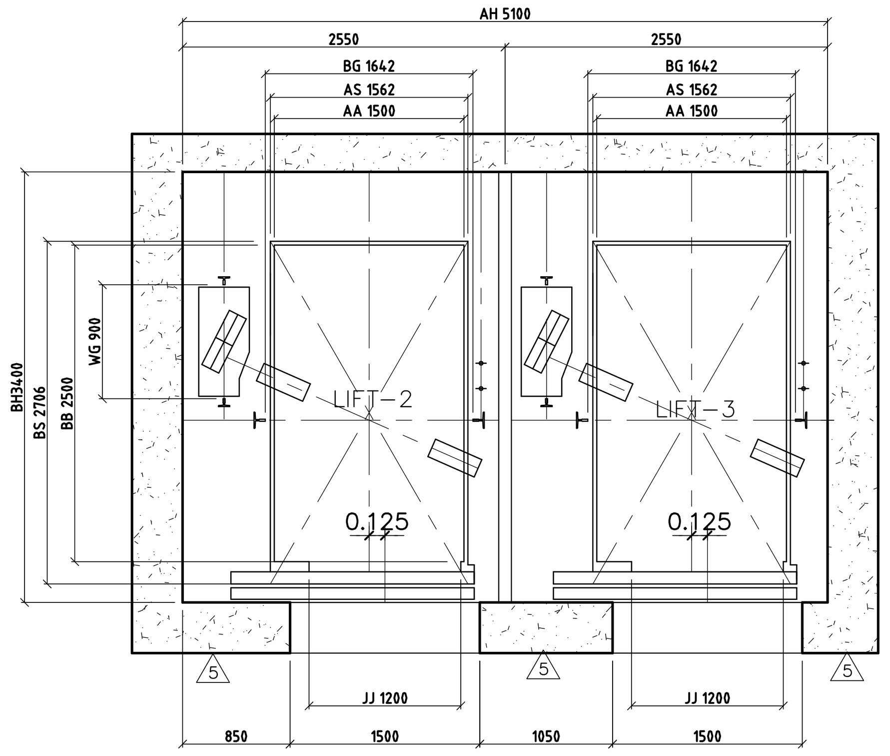

แบบขยายลิฟท์ชั้น 19–20(LIFT– 2–3)
SCALE 1:50

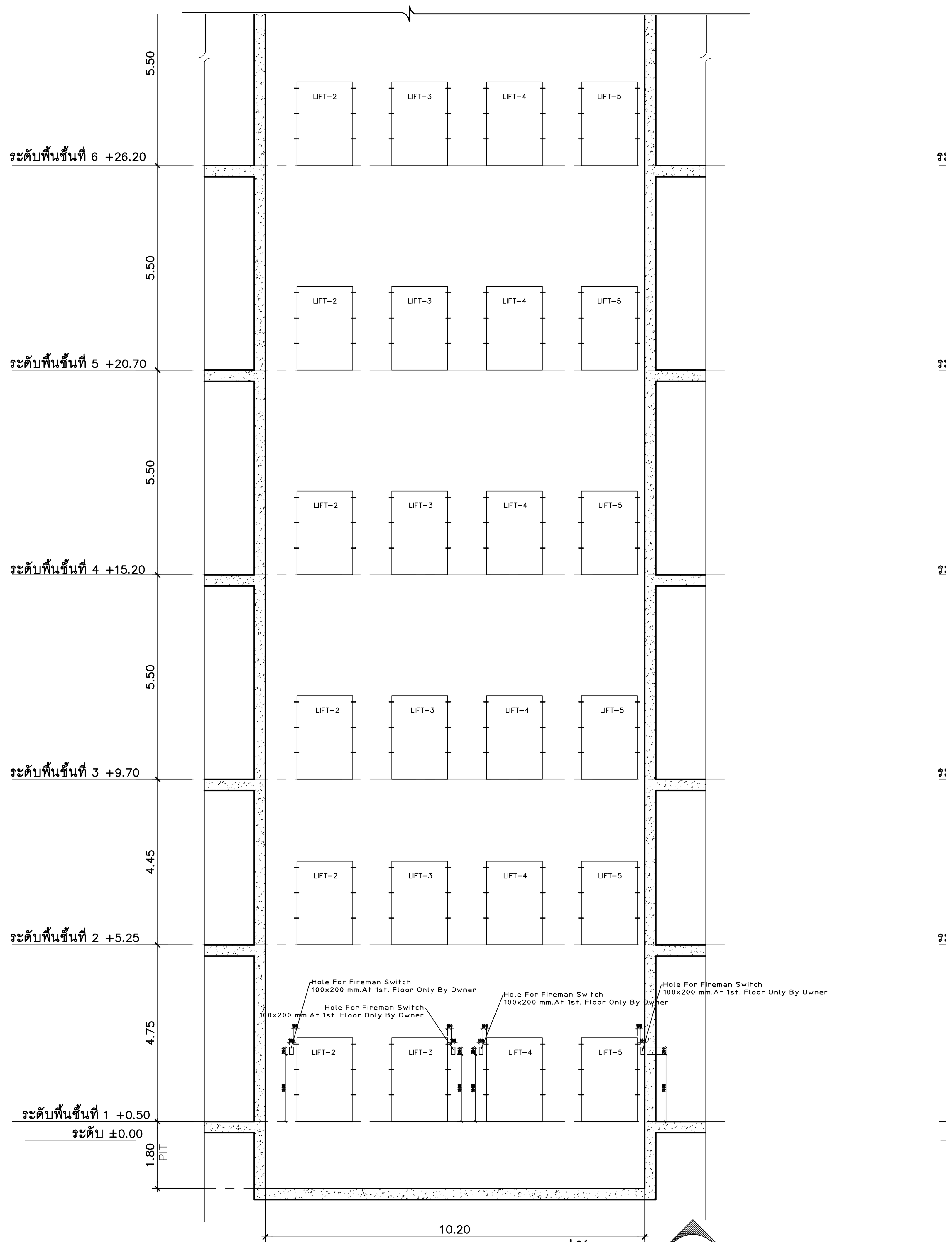

รูปตัด (LIFT– 2,3,4,5)
SCALE 1:100 AR–LT–02
(ส่วนที่ 1)

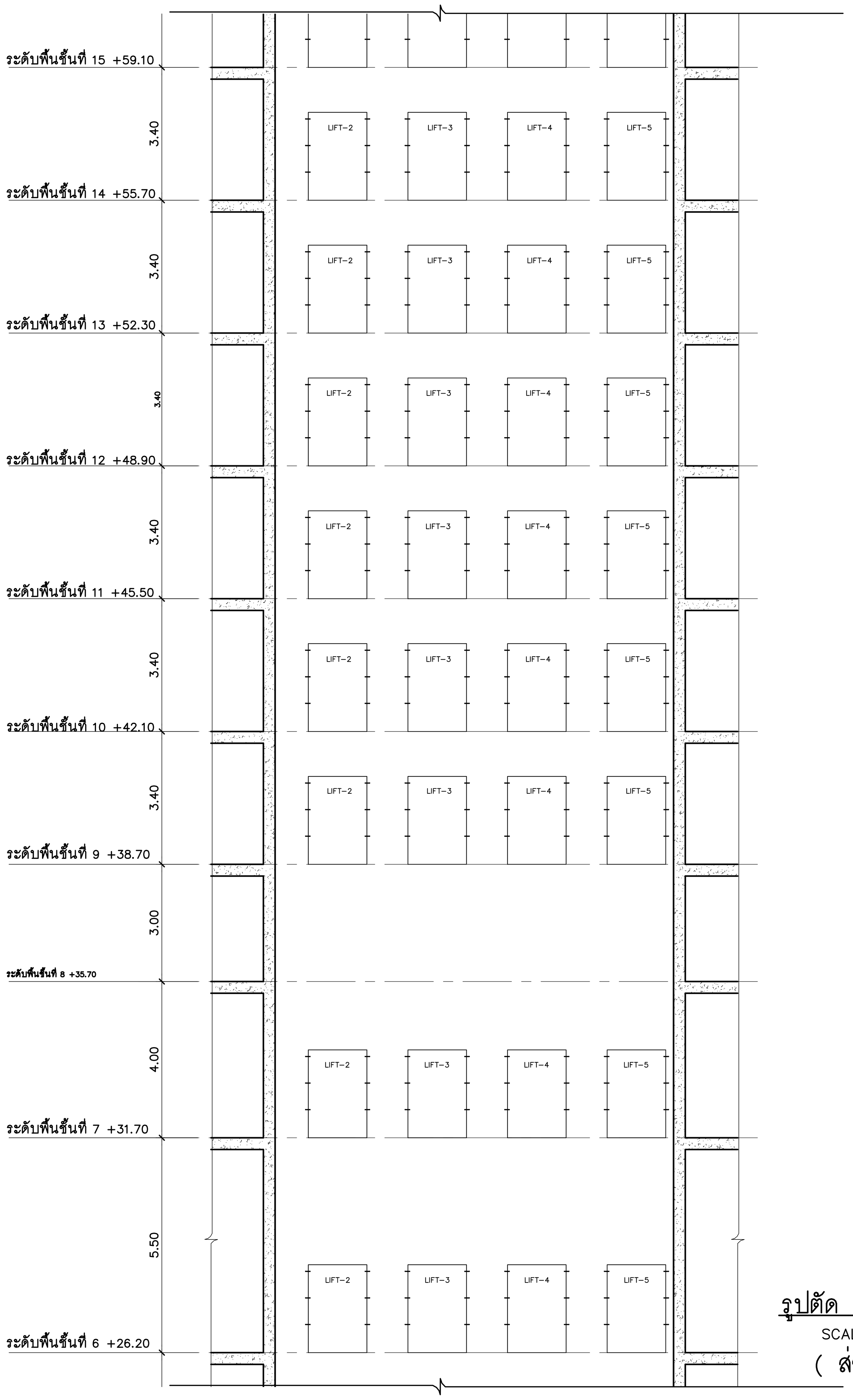

รูปตัด (LIFT– 2,3,4,5)
SCALE 1:100 AR–LT–02
(ส่วนที่ 2)

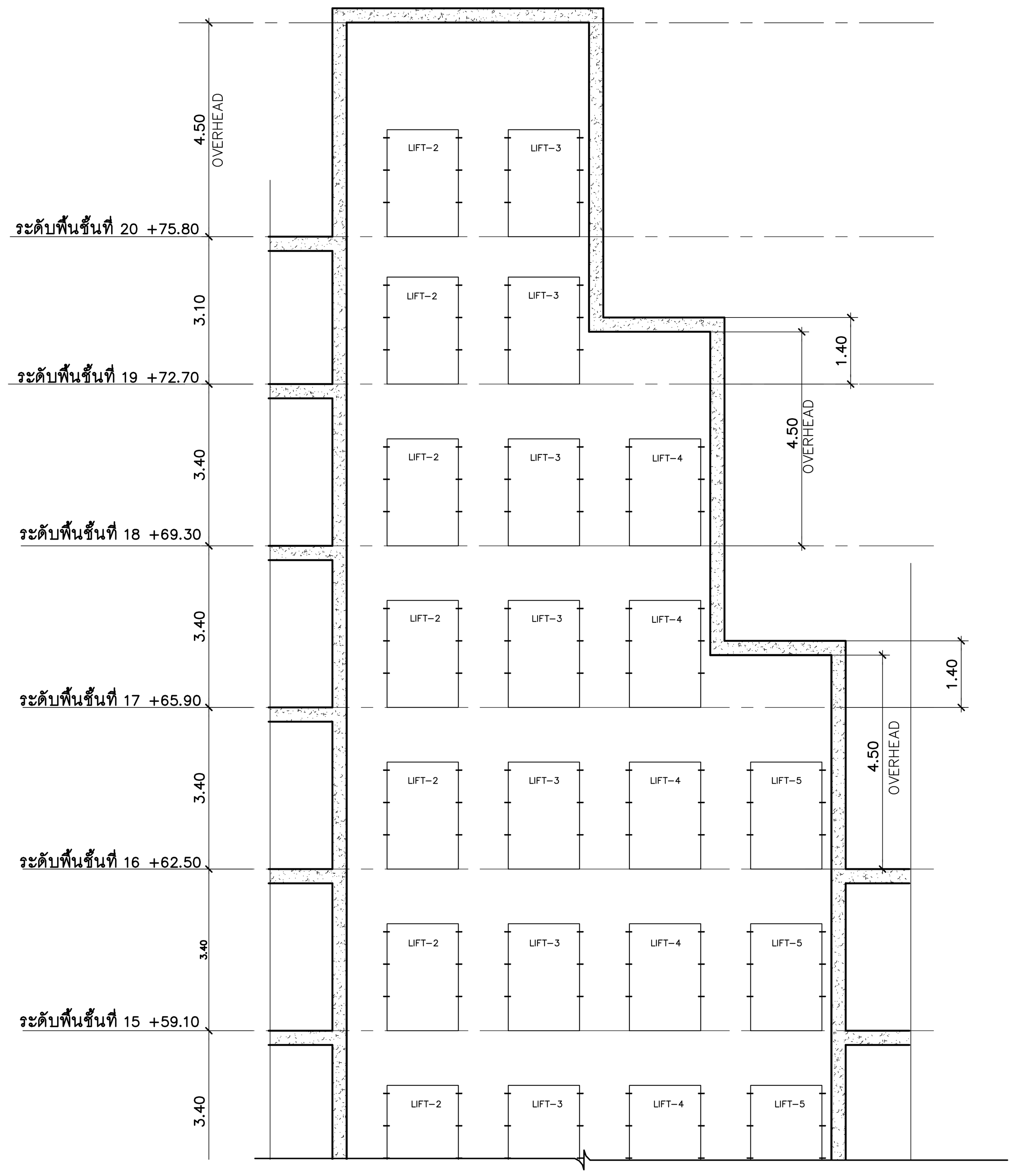

รูปตัด (LIFT– 2,3,4,5)
SCALE 1:100 AR–LT–02
(ส่วนที่ 3)

PROJECT NAME:	ARCHITECTS :	STRUCTURAL ENGINEERS :	ELECTRICAL ENGINEERS:	MECHANICAL ENGINEERS:	SANITARY ENGINEERS :	INTERIOR DESIGNER :	แบบแสดง : แบบขยายลิฟท์ (แผ่นที่ 2)
โครงการออกแบบ อาคารผู้ป่วยในเฉลิมพระเกียรติ คณะแพทยศาสตร์วชิรพยาบาล มหาวิทยาลัยนวมินทราธิราช	นายสลายุทธ เรืองทอง ภสถ. 4384	นายนัฐสม สงวนวงศ์ วย. 1423	นายชัยวัฒน์ เหลืองอบอุ่น สฟก.3473	นายธันวา ตันเสถียร วก. 797	ขนิษฐา ส่งสกุลชัย วส. 27	วาสนา เพชรประเสริฐ	
	หทัยชนก เอกสุวรรณ ภสถ. 4182	นายศิริชัย รณเกียรติ สย. 5868	นายกรอง กิมเขียว สฟก.5276	นายขจรพงษ์ สุทธิโสภาอาภรณ์ สก.2544	วีรวุฒิ หงษ์ทอง สส. 253	วรางคณา เศรษฐสุข	
PROJECT ARCHITECT : สมยงค์ ขจรวิทย์ สสถ. 1764	วีรยุทธ สมศิริ ภสถ. 19439	นายศุภชัย ขำดี ภย. 37589		นายอาณัติ ตั้งชู สก.4127	FIRE PROTECTION ARCHITECTS :	อภิญญา ยังแย้ม	มาตราส่วน: แบบเลขที่ : AR–LT–02
	ปรัชญ์ สานุกูล ภสถ. 23820				ดร.บัณฑิต ประดับสุข สสถ. 1215		รวม : แผ่น

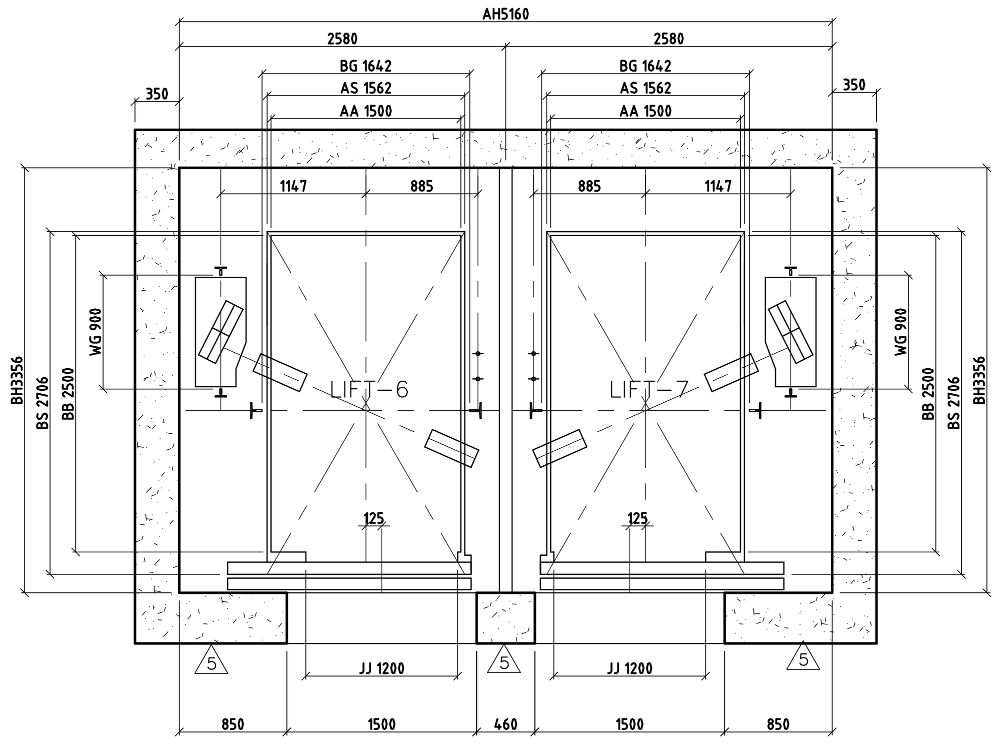

แบบขยายลิฟท์ชั้น B1–18 (LIFT–6,7)

SCALE 1:50

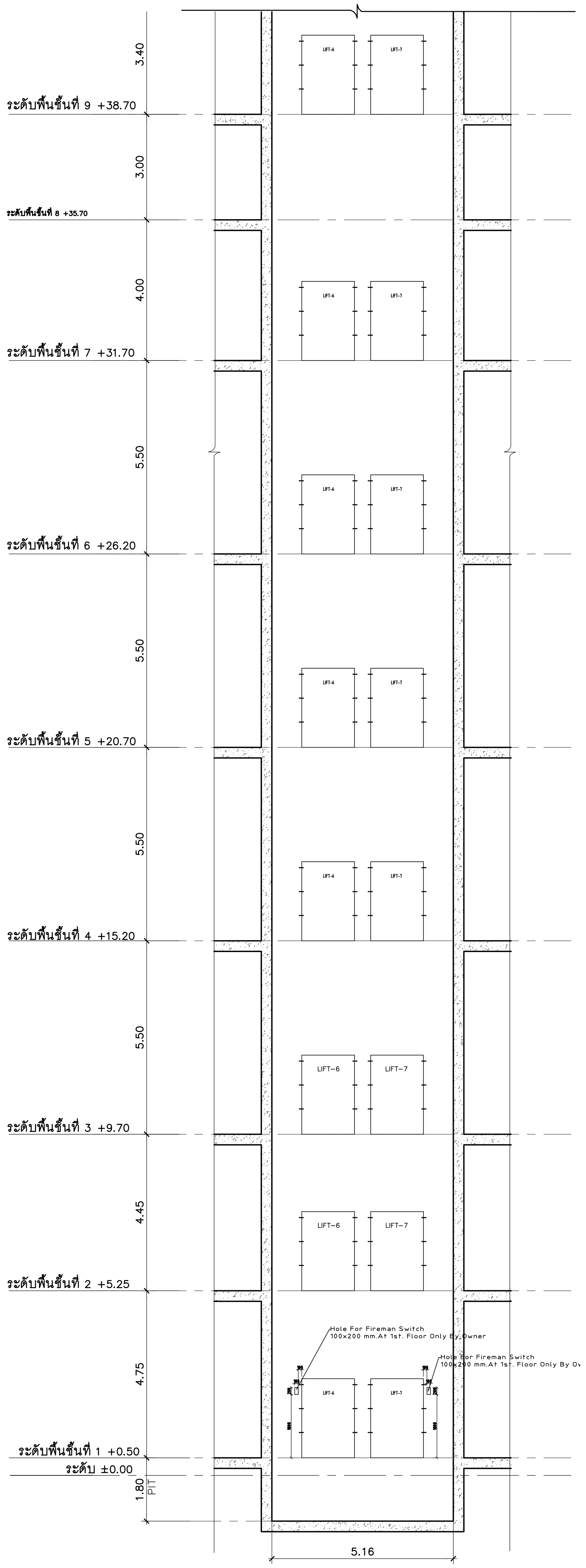

)

รูปตัด (LIFT– 6,7)

SCALE 1:100 AR–LT–03

(ส่วนที่ 1)

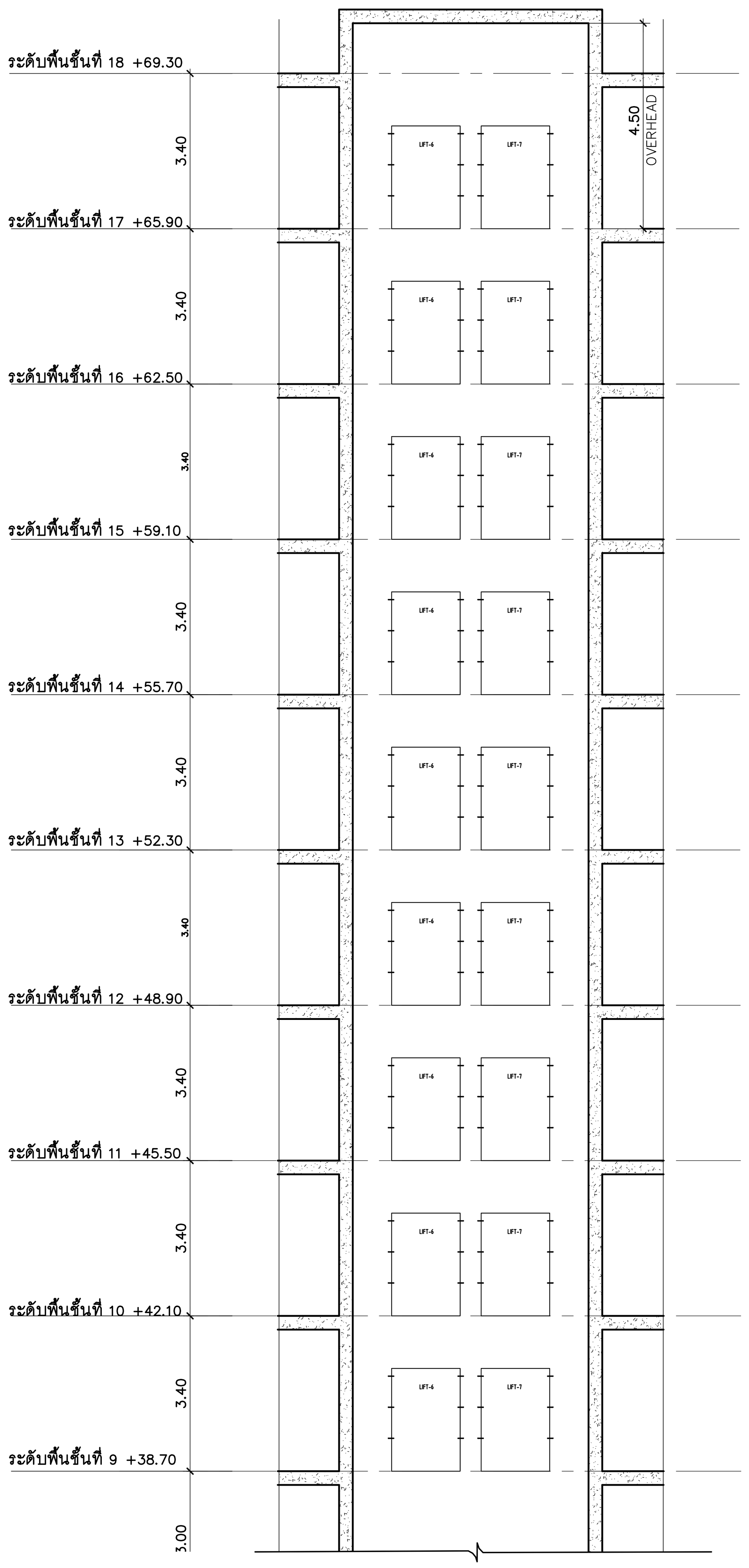

รูปตัด (LIFT– 6,7)

SCALE 1:100 AR–LT–03

(ส่วนที่ 2)

PROJECT NAME:	ARCHITECTS :	STRUCTURAL ENGINEERS :	ELECTRICAL ENGINEERS:	MECHANICAL ENGINEERS:	SANITARY ENGINEERS :	INTERIOR DESIGNER :	แบบแสดง : แบบขยายลิฟท์ (แผ่นที่ 3)
โครงการออกแบบ อาคารผู้ป่วยในเฉลิมพระเกียรติ คณะแพทยศาสตร์วชิรพยาบาล มหาวิทยาลัยนวมินทราธิราช	นายสลายุทธ เรืองทอง ภสถ. 4384	นายนัฐสม สงวนวงศ์ วย. 1423	นายชัยวัฒน์ เหลืองอบอุ่น สฟก.3473	นายธันวา ตันเสถียร วก. 797	ขนิษฐา ส่งสกุลชัย วส. 27	วาสนา เพชรประเสริฐ	
	หทัยชนก เอกสุวรรณ ภสถ. 4182	นายศิริชัย รณเกียรติ สย. 5868	นายกรอง กิมเขียว สฟก.5276	นายขจรพงษ์ สุทธิโสภาอาภรณ์ สก.2544	วีรวุฒิ หงษ์ทอง สส. 253	วรางคณา เศรษฐสุข	มาตราส่วน:
	วีรยุทธ สมศิริ ภสถ. 19439	นายศุภชัย ขำดี ภย. 37589		นายอาณัติ ตั้งชู สก.4127	FIRE PROTECTION ARCHITECTS :	อภิญญา ยังแย้ม	แบบเลขที่ : AR–LT–03
PROJECT ARCHITECT : สมยงค์ ขจรวิทย์ สสถ. 1764	ปรัชญ์ สานุกูล ภสถ. 23820				ดร.บัณฑิต ประดับสุข สสถ. 1215		รวม : แผ่น

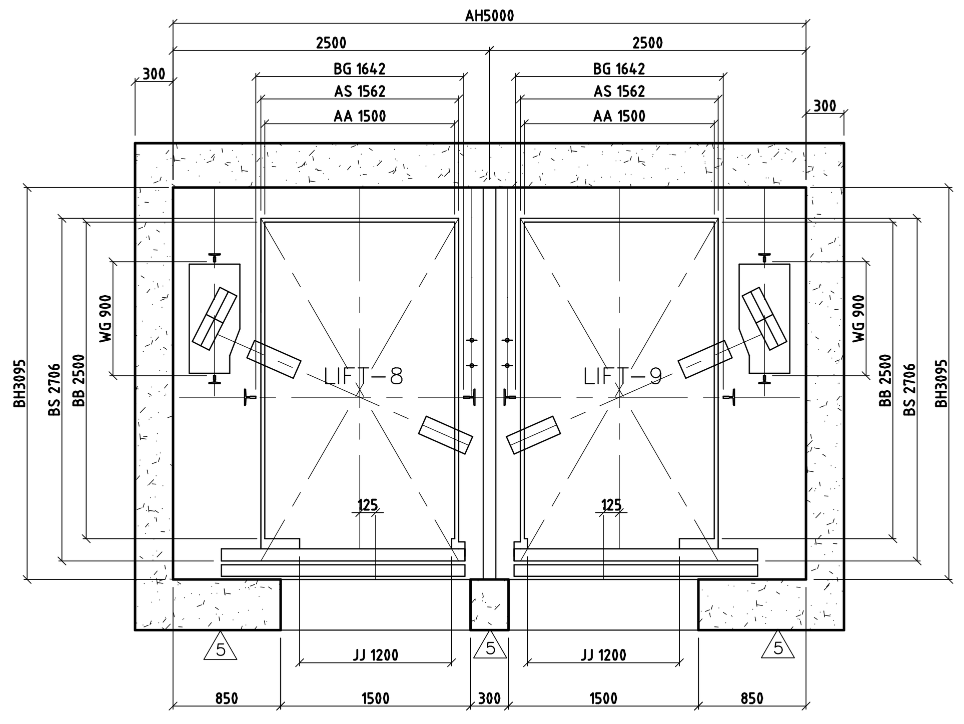

แบบขยายลิฟท์ชั้น B3-15 (LIFT-8,9)
SCALE 1:50

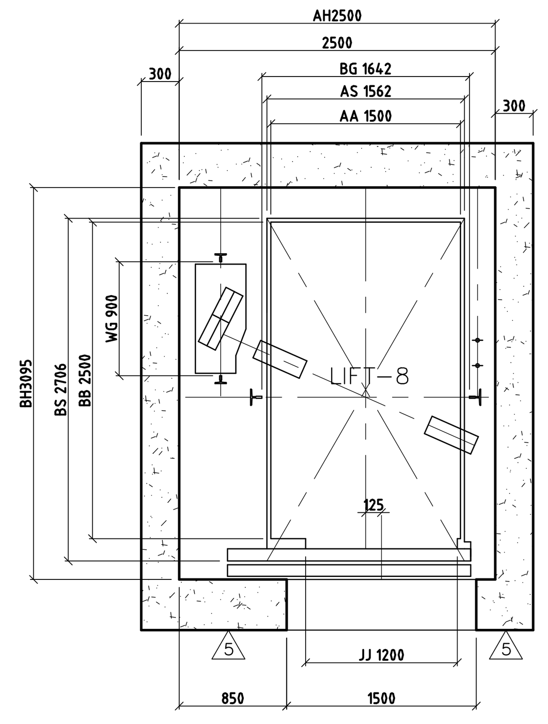

แบบขยายลิฟท์ชั้น 16-17 (LIFT-9)
SCALE 1:50

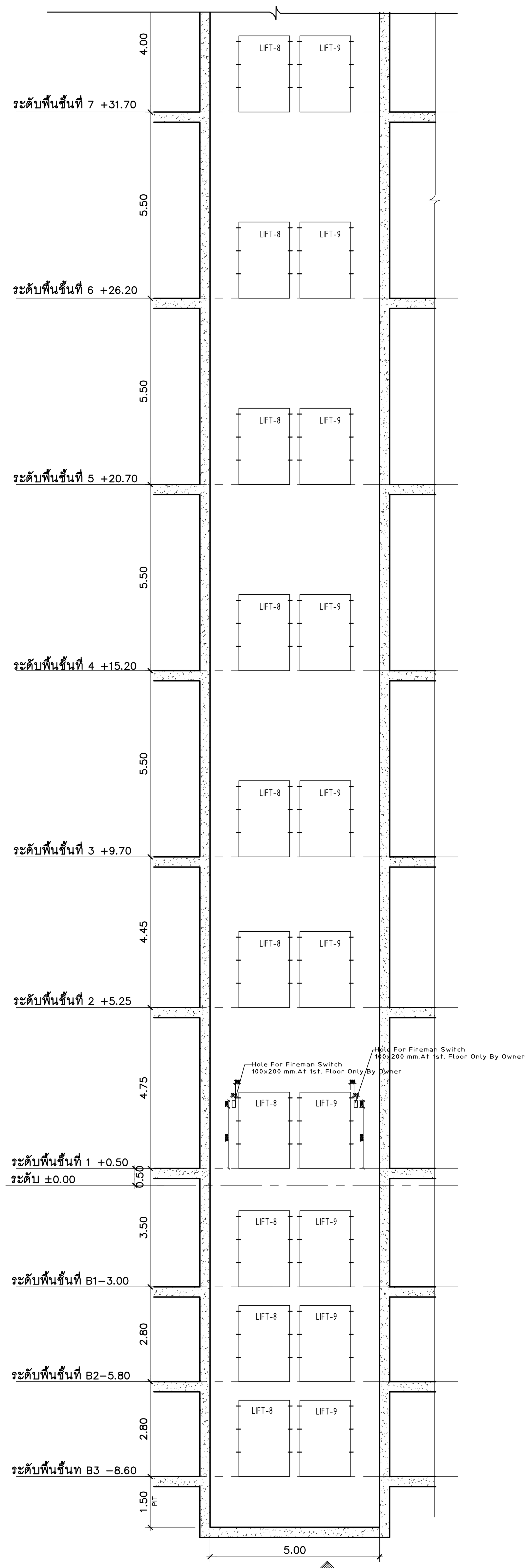

รูปตัด (LIFT- 8,9)
SCALE 1:100 AR-LT-04
(ส่วนที่ 1)

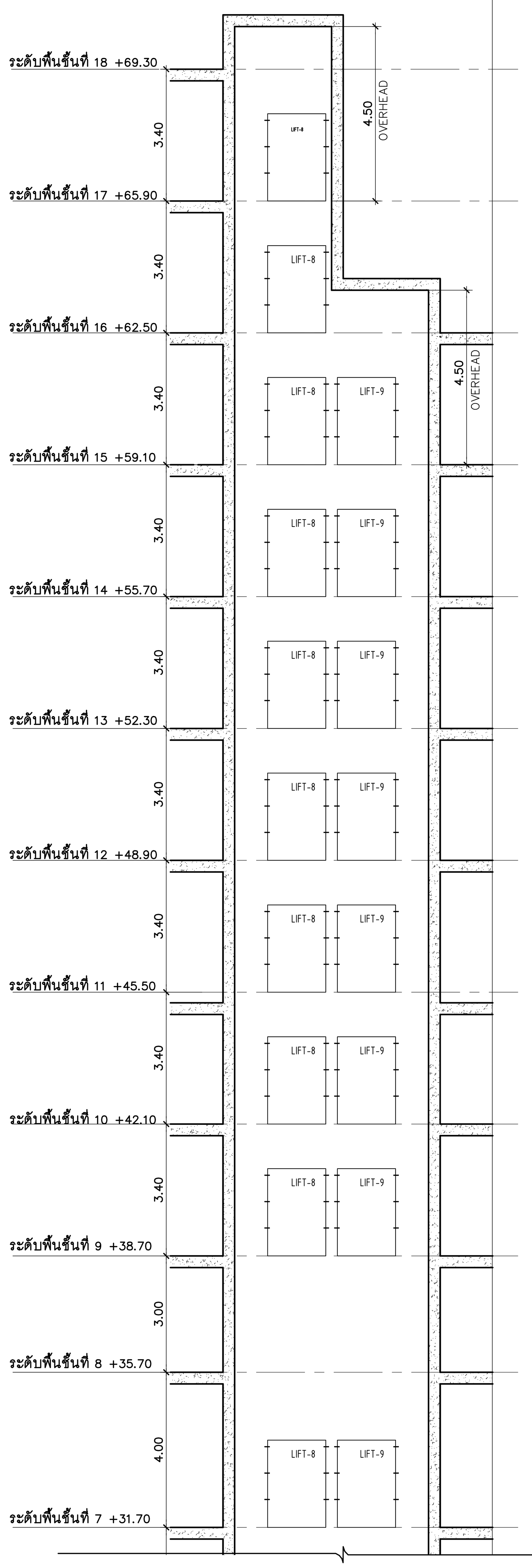

รูปตัด (LIFT- 8,9)
SCALE 1:100 AR-LT-04
(ส่วนที่ 2)

PROJECT NAME: โครงการออกแบบ อาคารผู้ป่วยในเฉลิมพระเกียรติ คณะแพทยศาสตร์วชิรพยาบาล มหาวิทยาลัยนวมินทราธิราช	ARCHITECTS :	STRUCTURAL ENGINEERS :	ELECTRICAL ENGINEERS:	MECHANICAL ENGINEERS:	SANITARY ENGINEERS :	INTERIOR DESIGNER :	แบบแสดง : แบบขยายลิฟท์ (แผ่นที่ 4)
	นายสลายุทธ เรืองทอง ภสถ. 4384	นายนัฐสม สงวนวงศ์ วย. 1423	นายชัยวัฒน์ เหลืองอบอุ่น สฟก.3473	นายธันวา ตันเสถียร วก. 797	ขนิษฐา ส่งสกุลชัย วส. 27	วาสนา เพชรประเสริฐ	
	หทัยชนก เอกสุวรรณ ภสถ. 4182	นายศิริชัย รณเกียรติ สย. 5868	นายกรอง กิมเขียว สฟก.5276	นายขจรพงษ์ สุทธิโสภาอาภรณ์ สก.2544	วีรวุฒิ หงษ์ทอง สส. 253	วรางคณา เศรษฐสุข	มาตราส่วน:
	วีรยุทธ สมศิริ ภสถ. 19439	นายศุภชัย ขำดี ภย. 37589		นายอาณัติ ตั้งชู สก.4127	FIRE PROTECTION ARCHITECTS :	อภิญญา ยังแย้ม	แบบเลขที่ : AR-LT-04
PROJECT ARCHITECT : สมยงค์ ขจรวิทย์ สสถ. 1764	ปรัชญ์ สานุกูล ภสถ. 23820				ดร.บัณฑิต ประดับสุข สสถ. 1215		รวม : แผ่น

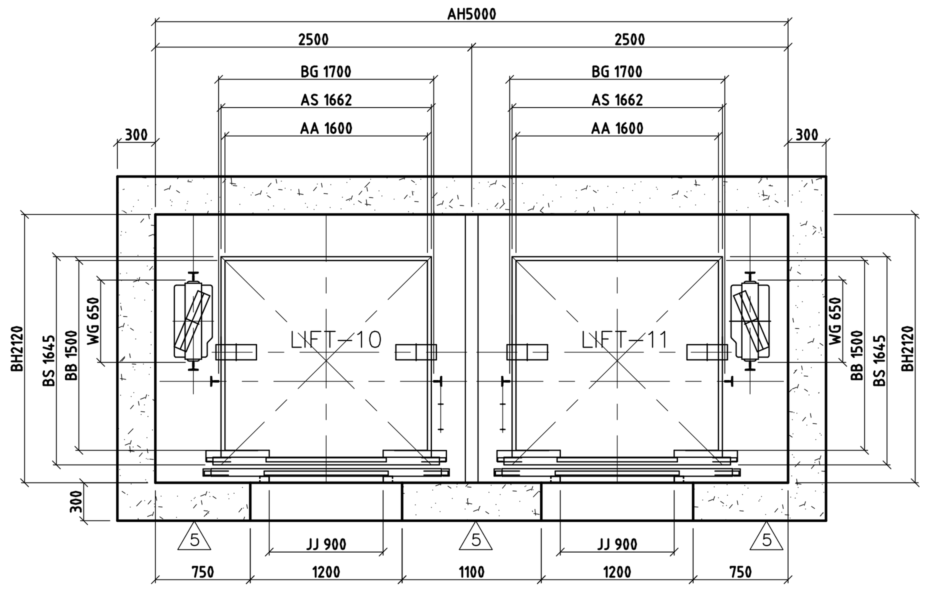

แบบขยายลิฟท์ชั้น B3-1 (LIFT-10,11)

SCALE 1:50

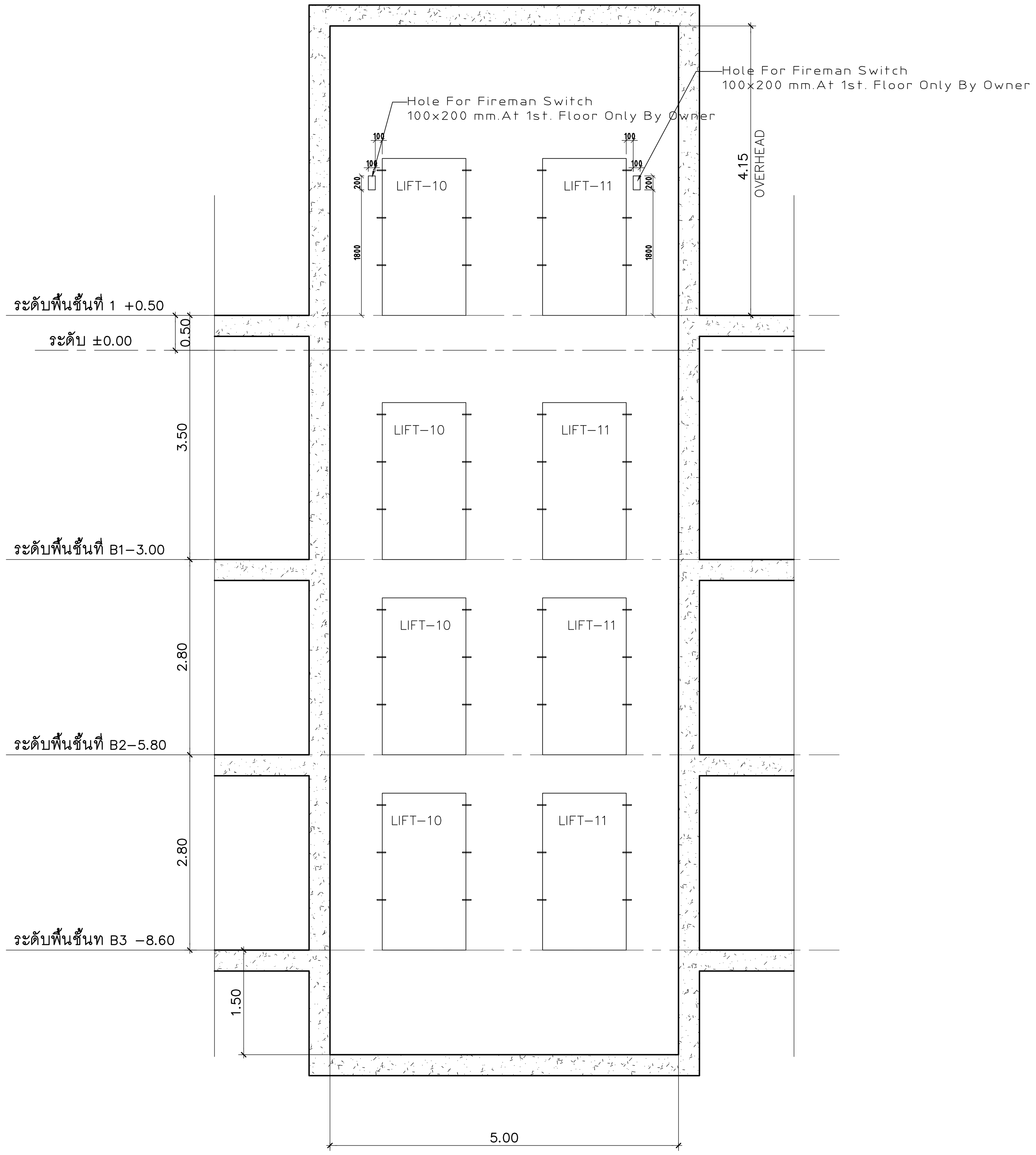

รูปตัด (LIFT- 10,11)

SCALE 1:50 AR-LT-05

PROJECT NAME: โครงการออกแบบ อาคารผู้ป่วยในเฉลิมพระเกียรติ คณะแพทยศาสตร์วชิรพยาบาล มหาวิทยาลัยนวมินทราธิราช	ARCHITECTS :	STRUCTURAL ENGINEERS :	ELECTRICAL ENGINEERS:	MECHANICAL ENGINEERS:	SANITARY ENGINEERS :	INTERIOR DESIGNER :	แบบแสดง : แบบขยายลิฟท์ (แผ่นที่ 5)
	นายสลายุทธ เรืองทอง ภสถ. 4384	นายนัฐสม สงวนวงศ์ วย. 1423	นายชัยวัฒน์ เหลืองอบอุ่น สฟก.3473	นายธันวา ตันเสถียร วก. 797	ขนิษฐา ส่งสกุลชัย วส. 27	วาสนา เพชรประเสริฐ	
	หทัยชนก เอกสุวรรณ ภสถ. 4182	นายศิริชัย รณเกียรติ สย. 5868	นายกรอง กิมเขียว สฟก.5276	นายขจรพงษ์ สุทธิโสภาอาภรณ์ สก.2544	วีรวุฒิ หงษ์ทอง สส. 253	วรางคณา เศรษฐสุข	
	วีรยุทธ สมศิริ ภสถ. 19439	นายศุภชัย ขำดี ภย. 37589		นายอาณัติ ตั้งชู สก.4127	FIRE PROTECTION ARCHITECTS :	อภิญญา ยังแย้ม	มาตราส่วน:
PROJECT ARCHITECT : สมยงค์ ขจรวิทย์ สสถ. 1764	ปรัชญ์ สานุกูล ภสถ. 23820				ดร.บัณฑิต ประดับสุข สสถ. 1215		รวม : แผ่น / แบบเลขที่ : AR-LT-05

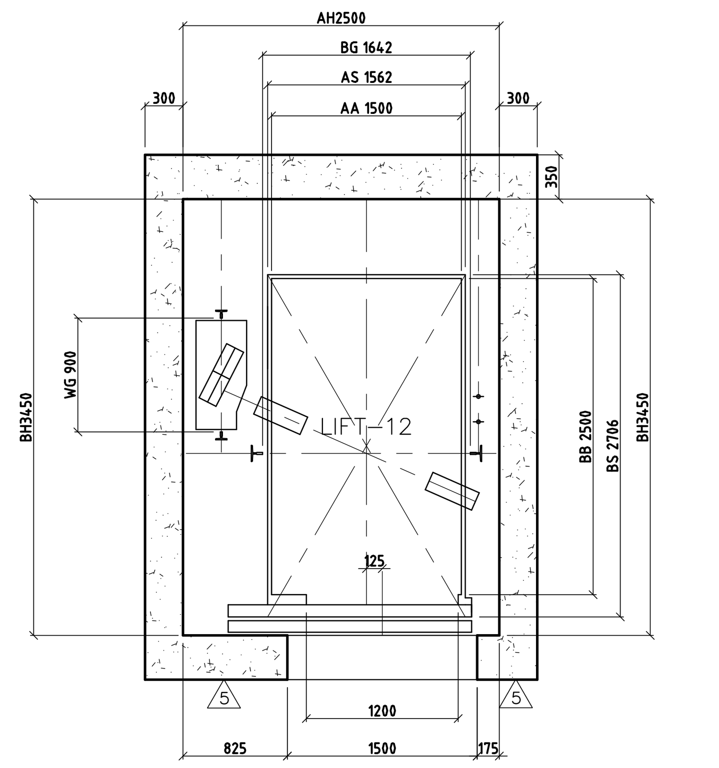

แบบขยายลิฟท์ชั้น B3–20 (LIFT–12)
SCALE 1:50

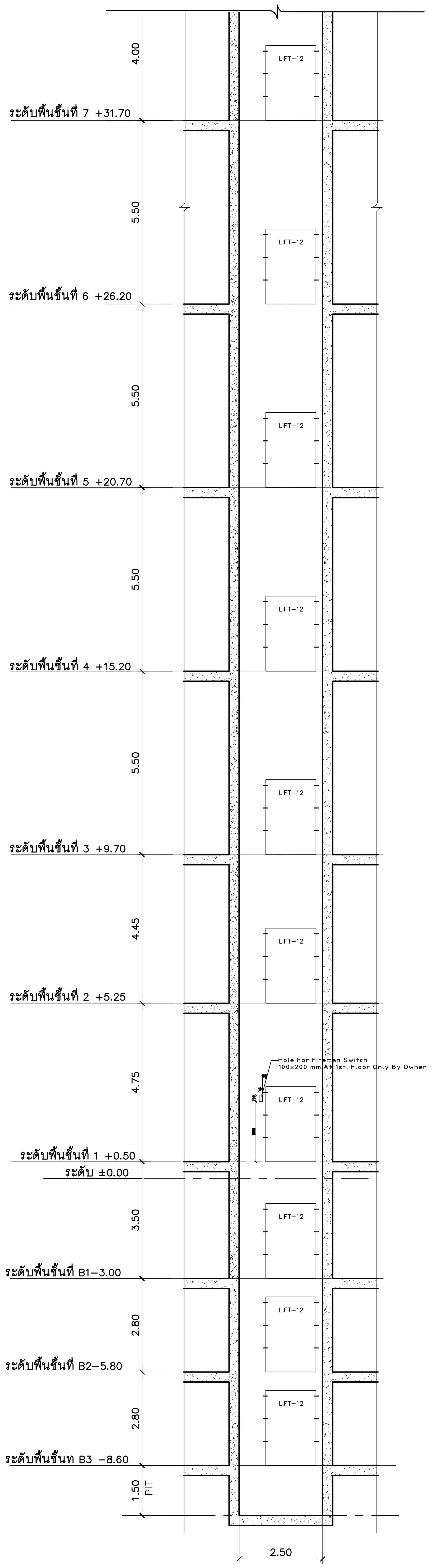

รูปตัด (LIFT– 12)
SCALE 1:100 AR–LT–06
(ส่วนที่ 1)

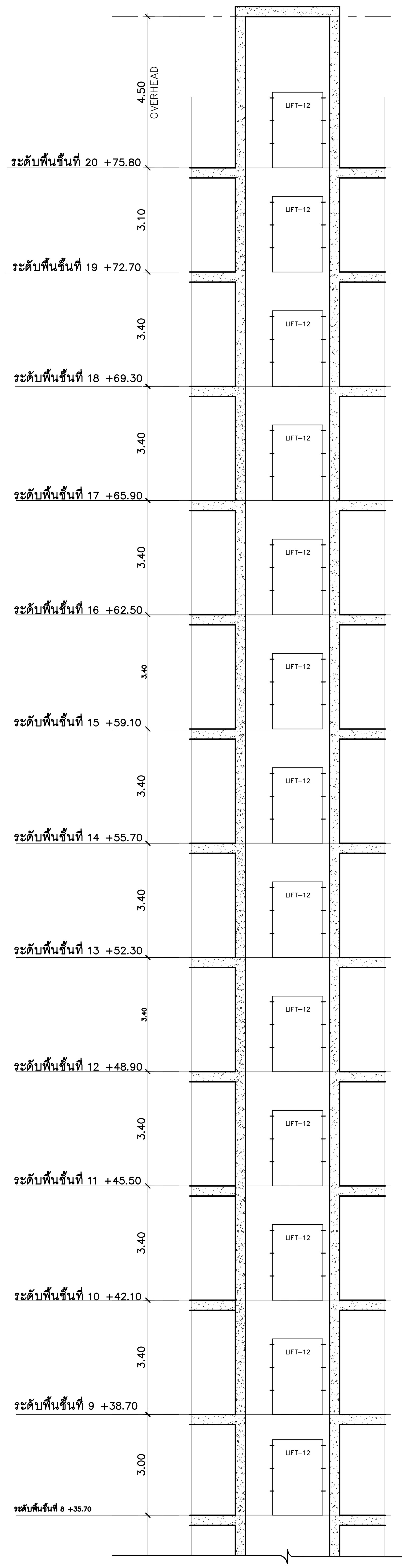

รูปตัด (LIFT– 12)
SCALE 1:100 AR–LT–06
(ส่วนที่ 2)

คณะแพทยศาสตร์วชิรพยาบาล มหาวิทยาลัยนวมินทราธิราช	SPAN บริษัท สแปนคอนซัลแตนท์ จำกัด 247 ถ.เสนานิคม 1 แขวงลาดพร้าว เขตลาดพร้าว กรุงเทพฯ 10230 E-MAIL : main.span@gmail.com Tel.0-2942-3691-6 ,Fax.0-2942-3694	unicorn บริษัท ยูนิคอร์น คอร์ปอเรชั่น แอนด์แมเนจเม้นท์ จำกัด 75/78 ซอยวัดเทวีวรนาราม 18 แขวงดอนเมือง เขตดอนเมือง กรุงเทพมหานคร 10210	i lamp บริษัท ไอแลมพ์ อาร์คิเทค แอนด์ ดีไซน์ จำกัด 480/25 หมู่ที่ 2 ตำบลบ้านเกาะ อำเภอเมืองนครราชสีมา นครราชสีมา 30000

PROJECT NAME:
โครงการออกแบบ อาคารผู้ป่วยในเฉลิมพระเกียรติ
คณะแพทยศาสตร์วชิรพยาบาล มหาวิทยาลัยนวมินทราธิราช
PROJECT ARCHITECT : สมยงค์ ขจรวิทย์ สสถ. 1764

ARCHITECTS :	STRUCTURAL ENGINEERS :	ELECTRICAL ENGINEERS:	MECHANICAL ENGINEERS:	SANITARY ENGINEERS :	INTERIOR DESIGNER :
นายสลายุทธ เรืองทอง ภสถ. 4384	นายนัฐสม สงวนวงศ์ วย. 1423	นายชัยวัฒน์ เหลืองอบอุ่น สฟก.3473	นายธันวา ตันเสถียร วภ. 797	ขนิษฐา ส่งสกุลชัย วส. 27	วาสนา เพชรประเสริฐ
หทัยชนก เอกสุวรรณ ภสถ. 4182	นายศิริชัย รณเกียรติ สย. 5868	นายกรอง กิมเขียว สฟก.5276	นายขจรพงษ์ สุทธิโสภาอาภรณ์ สก.2544	วีรวุฒิ หงษ์ทอง สส. 253	วรางคณา เศรษฐสุข
วีรยุทธ สมศิริ ภสถ. 19439	นายศุภชัย ขำดี ภย. 37589		นายอาณัติ ตั้งชู สก.4127	FIRE PROTECTION ARCHITECTS :	อภิญญา ยังแย้ม
ปริชญ์ สานุกูล ภสถ. 23820				ดร.บัณฑิต ประดับสุข สสถ. 1215	

แบบแสดง : แบบขยายลิฟท์ (แผ่นที่ 6)
มาตราส่วน:
รวม : แผ่น
แบบเลขที่ : AR–LT–06

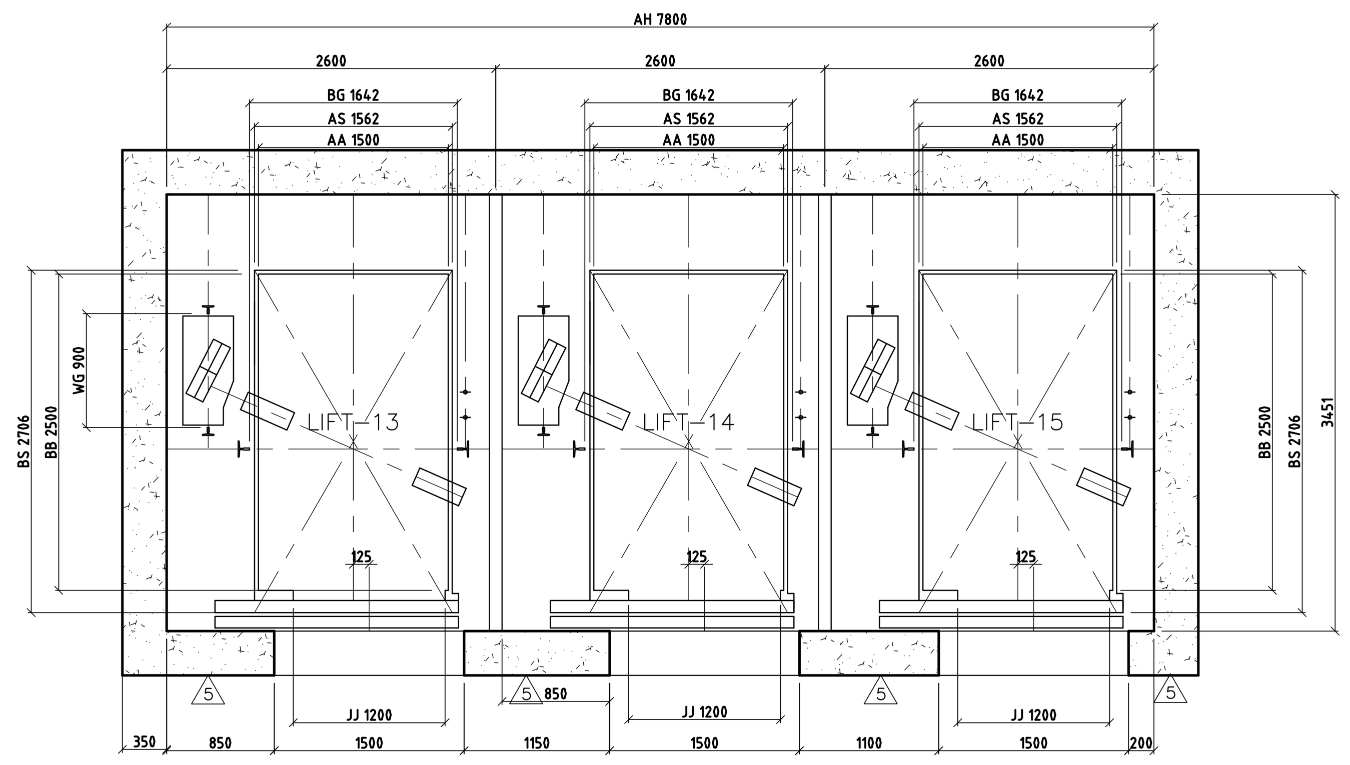

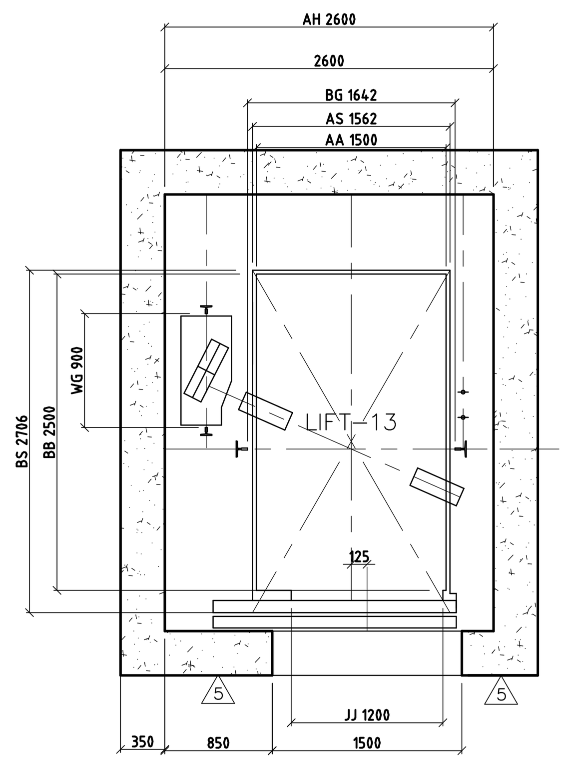

แบบขยายลิฟท์ชั้น 1-16 (LIFT-13,14,15)
SCALE 1:50

แบบขยายลิฟท์ชั้น 17-20 (LIFT-13)
SCALE 1:50

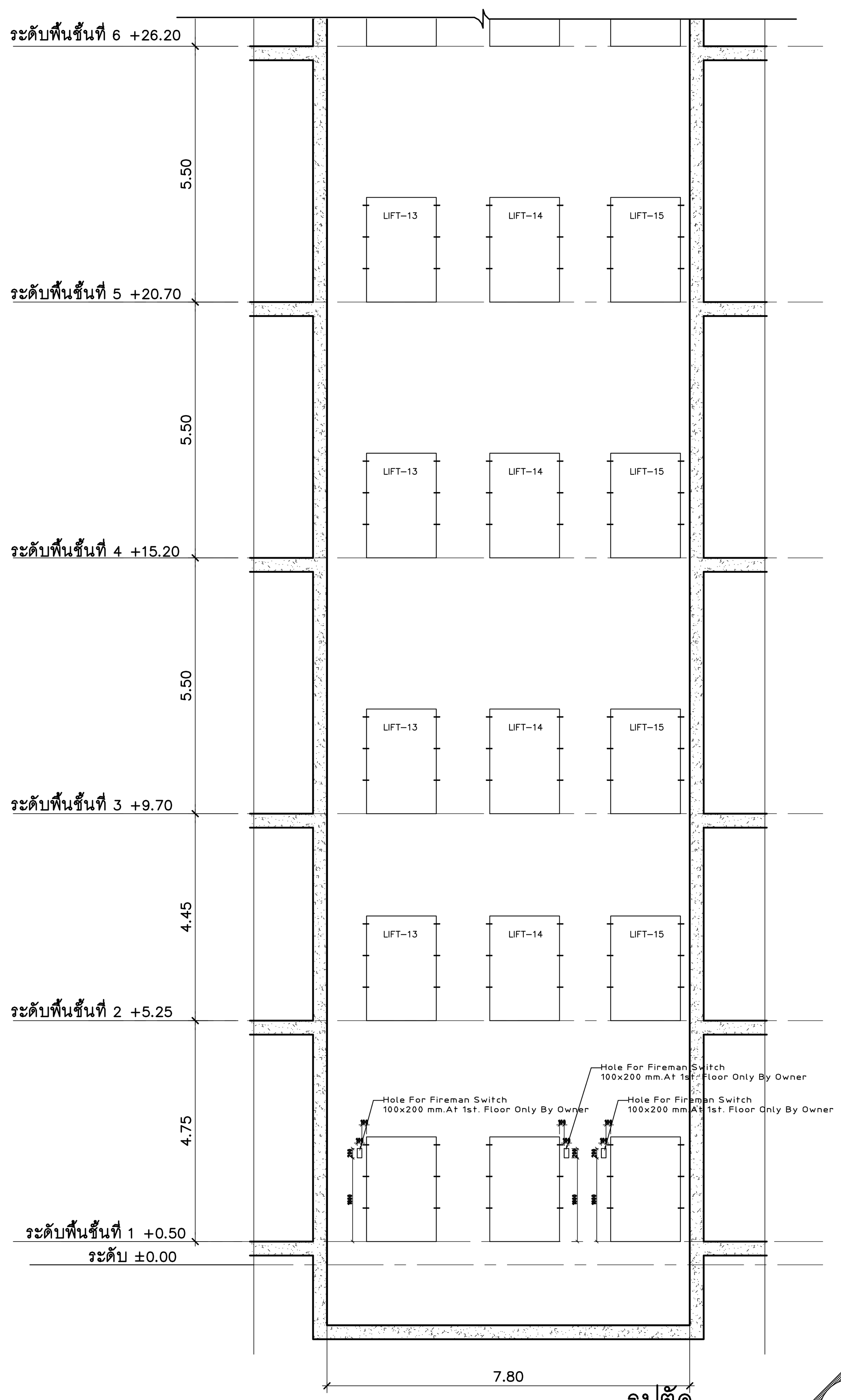

รูปตัด (LIFT- 13,14,15)
SCALE 1:100 AR-LT-07
(ส่วนที่ 1)

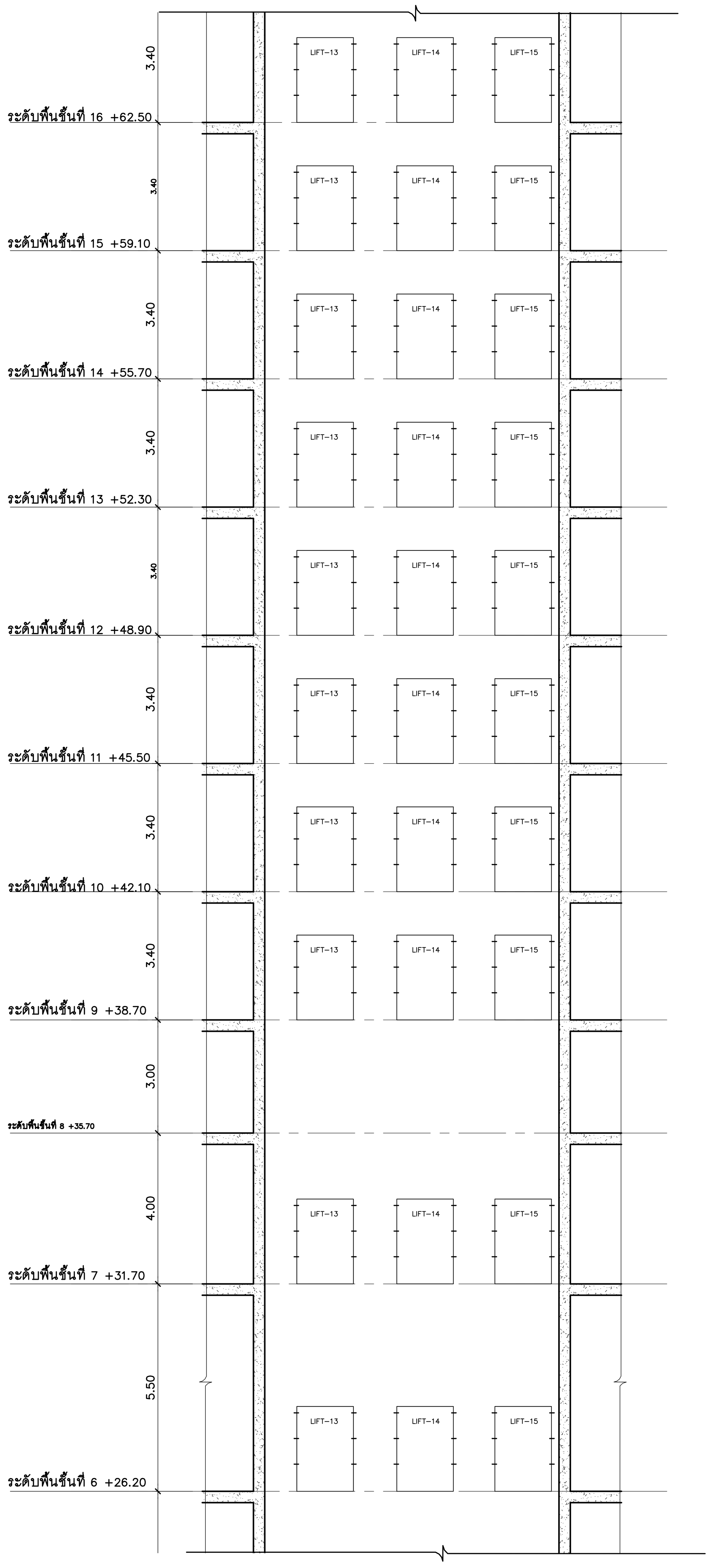

รูปตัด (LIFT- 13,14,15)
SCALE 1:100 AR-LT-07
(ส่วนที่ 2)

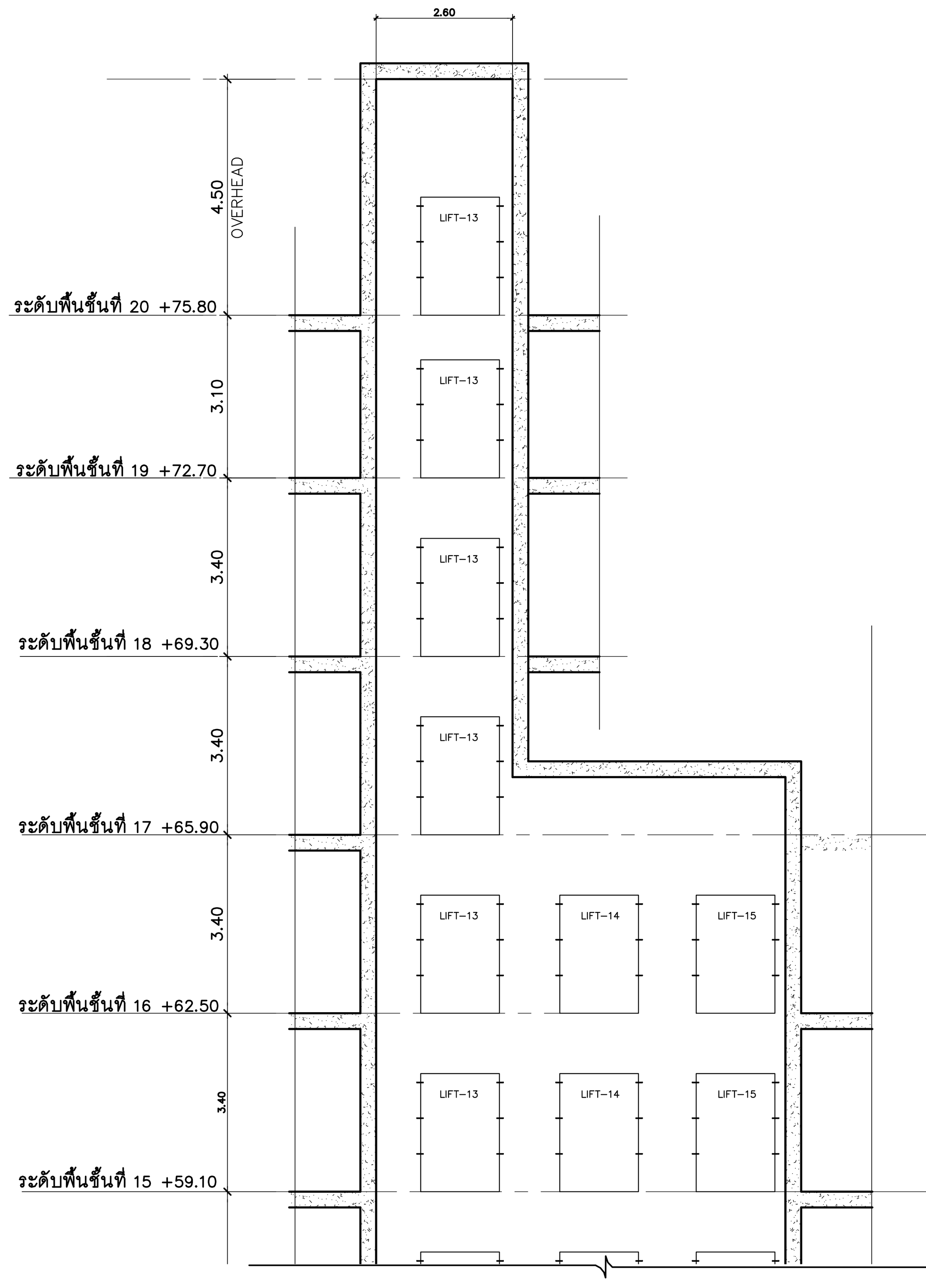

รูปตัด (LIFT- 13,14,15)
SCALE 1:100 AR-LT-07
(ส่วนที่ 3)

คณะแพทยศาสตร์วชิรพยาบาล มหาวิทยาลัยนวมินทราธิราช	SPAN บริษัท สแปนคอนซัลแตนท์ จำกัด 247 ถ.เสนานิคม 1 แขวงลาดพร้าว เขตลาดพร้าว กรุงเทพฯ 10230 E-MAIL : main.span@gmail.com Tel.0-2942-3691-6 ,Fax.0-2942-3694	unicorn บริษัท ยูนิคอร์น คอร์ปอเรชั่น แอนด์แมเนจเม้นท์ จำกัด 75/78 ซอยวัดเวฬุวนาราม 18 แขวงดอนเมือง เขตดอนเมือง กรุงเทพมหานคร 10210	i lamp บริษัท ไอแลมพ์ อาร์คิเทค แอนด์ ดีไซน์ จำกัด 480/25 หมู่ที่ 2 ตำบลบ้านเกาะ อำเภอเมืองนครราชสีมา นครราชสีมา 30000	PROJECT NAME: โครงการออกแบบ อาคารผู้ป่วยในเฉลิมพระเกียรติ คณะแพทยศาสตร์วชิรพยาบาล มหาวิทยาลัยนวมินทราธิราช PROJECT ARCHITECT : สมยงค์ ขจรวิทย์ สสถ. 1764	ARCHITECTS : นายสลายุทธ เรืองทอง ภสถ. 4384; หทัยชนก เอกสุวรรณ ภสถ. 4182; วีรยุทธ สมศิริ ภสถ. 19439; ปรัชญ์ สานุกูล ภสถ. 23820	STRUCTURAL ENGINEERS : นายนัฐสม สงวนวงศ์ วย. 1423; นายศิริชัย รณเกียรติ สย. 5868; นายศุภชัย ขำดี ภย. 37589	ELECTRICAL ENGINEERS: นายชัยวัฒน์ เหลืองอบอุ่น สฟก.3473; นายกรอง กิมเขียว สฟก.5276	MECHANICAL ENGINEERS: นายธันวา ตันเสถียร วก. 797; นายขจรพงษ์ สุทธิโสภาอาภรณ์ สก.2544; นายอาณัติ ตั้งชู สก.4127	SANITARY ENGINEERS : ขนิษฐา ส่งสกุลชัย วส. 27; วีรวุฒิ หงษ์ทอง สส. 253; FIRE PROTECTION ARCHITECTS : ดร.บัณฑิต ประดับสุข สสถ. 1215

INTERIOR DESIGNER :	วาสนา เพชรประเสริฐ; วรางคณา เศรษฐสุข; อภิญญา ยังแย้ม
แบบแสดง :	แบบขยายลิฟท์ (แผ่นที่ 7)
มาตราส่วน:	
รวม :	แผ่น
แบบเลขที่ :	AR-LT-07

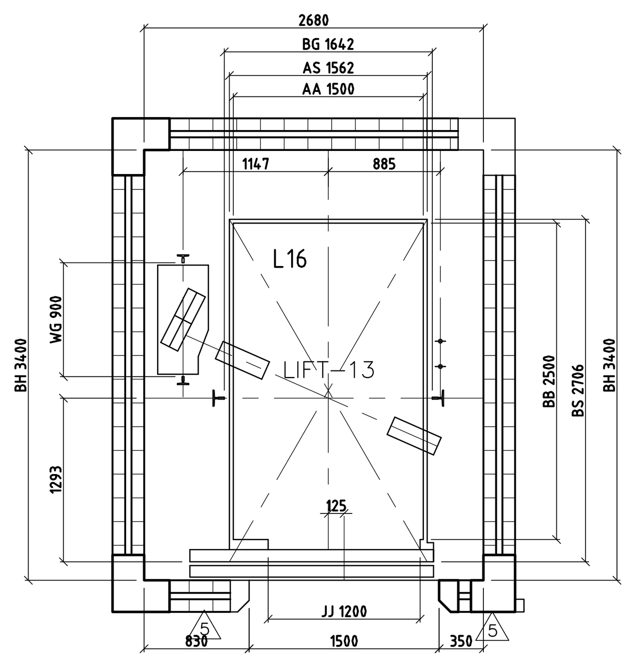

แบบขยายลิฟท์ชั้น 3–7 (LIFT–16)
SCALE 1:50

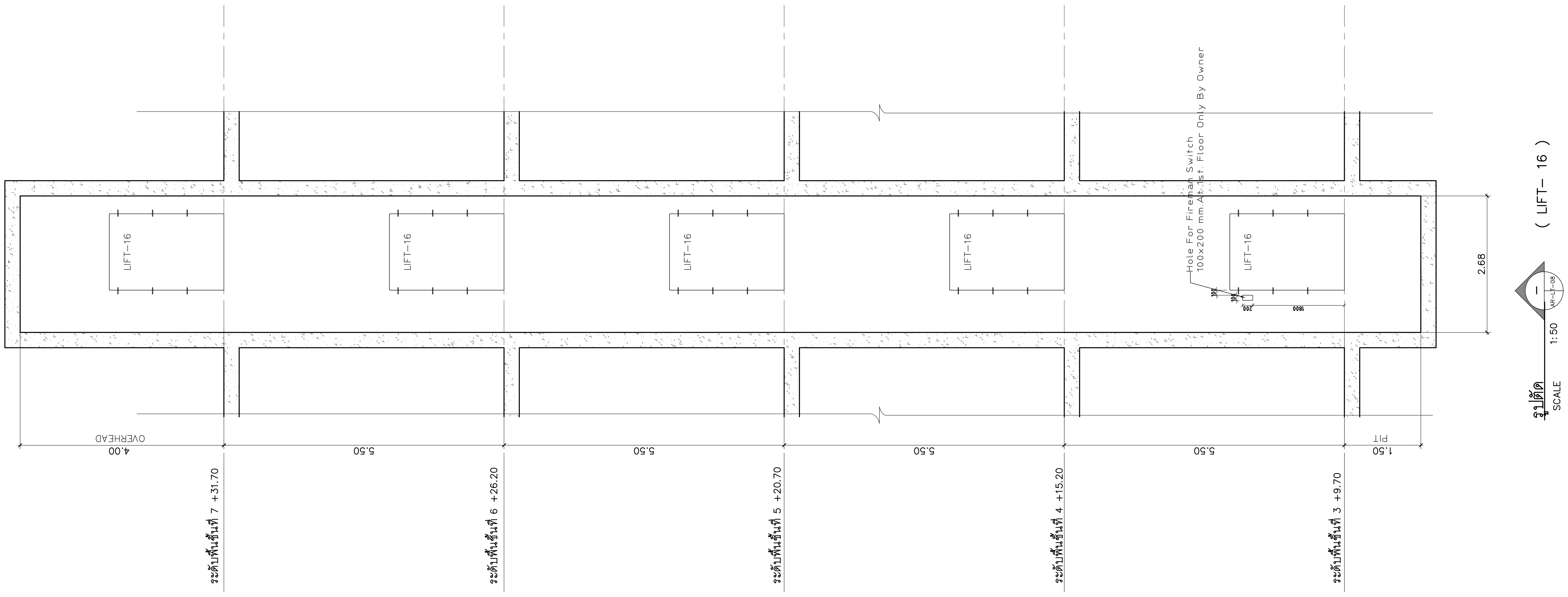

คณะแพทยศาสตร์วชิรพยาบาล มหาวิทยาลัยนวมินทราธิราช	SPAN	unicorn	i lamp	PROJECT NAME: โครงการออกแบบ อาคารผู้ป่วยในเฉลิมพระเกียรติ คณะแพทยศาสตร์วชิรพยาบาล มหาวิทยาลัยนวมินทราธิราช	ARCHITECTS :	STRUCTURAL ENGINEERS :	ELECTRICAL ENGINEERS:	MECHANICAL ENGINEERS:
					นายสลายุทธ เรืองทอง ภสถ. 4384	นายนัฐสม สงวนวงศ์ วย. 1423	นายชัยวัฒน์ เหลืองอบอุ่น สฟก.3473	นายธันวา ตันเสถียร วก. 797
					หทัยชนก เอกสุวรรณ ภสถ. 4182	นายศิริชัย รณเกียรติ สย. 5868	นายกรอง กิมเขียว สฟก.5276	นายขจรพงษ์ สุทธิโสภาอาภรณ์ สก.2544
					วีรยุทธ สมศิริ ภสถ. 19439	นายศุภชัย ขำดี ภย. 37589		นายอาณัติ ตั้งชู สก.4127
				PROJECT ARCHITECT : สมยงค์ ขจรวิทย์ สสถ. 1764	ปรัชญ์ สานุกูล ภสถ. 23820			

SANITARY ENGINEERS :	INTERIOR DESIGNER :	แบบแสดง :	แบบขยายลิฟท์ (แผ่นที่ 8)
ขนิษฐา ส่งสกุลชัย วส. 27	วาสนา เพชรประเสริฐ		
วีรวุฒิ หงษ์ทอง สส. 253	วรางคณา เศรษฐสุข		
FIRE PROTECTION ARCHITECTS :	อภิญญา ยังแย้ม	มาตราส่วน:	แบบเลขที่ : AR–LT–08
ดร.บัณฑิต ประดับสุข สสถ. 1215		รวม : แผ่น	

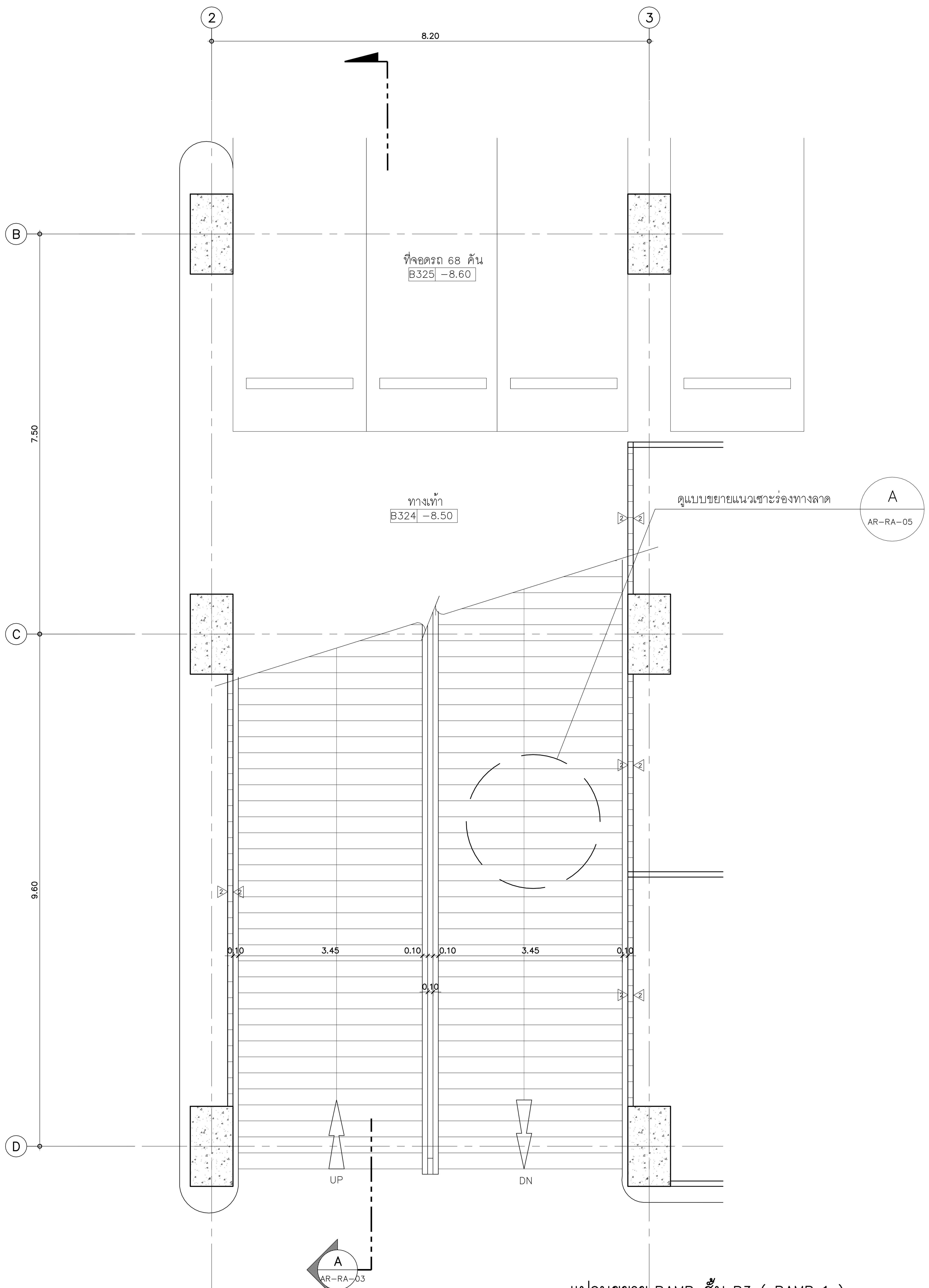

แปลนขยาย RAMP ชั้น B3 (RAMP 1)

มาตราส่วน 1:50

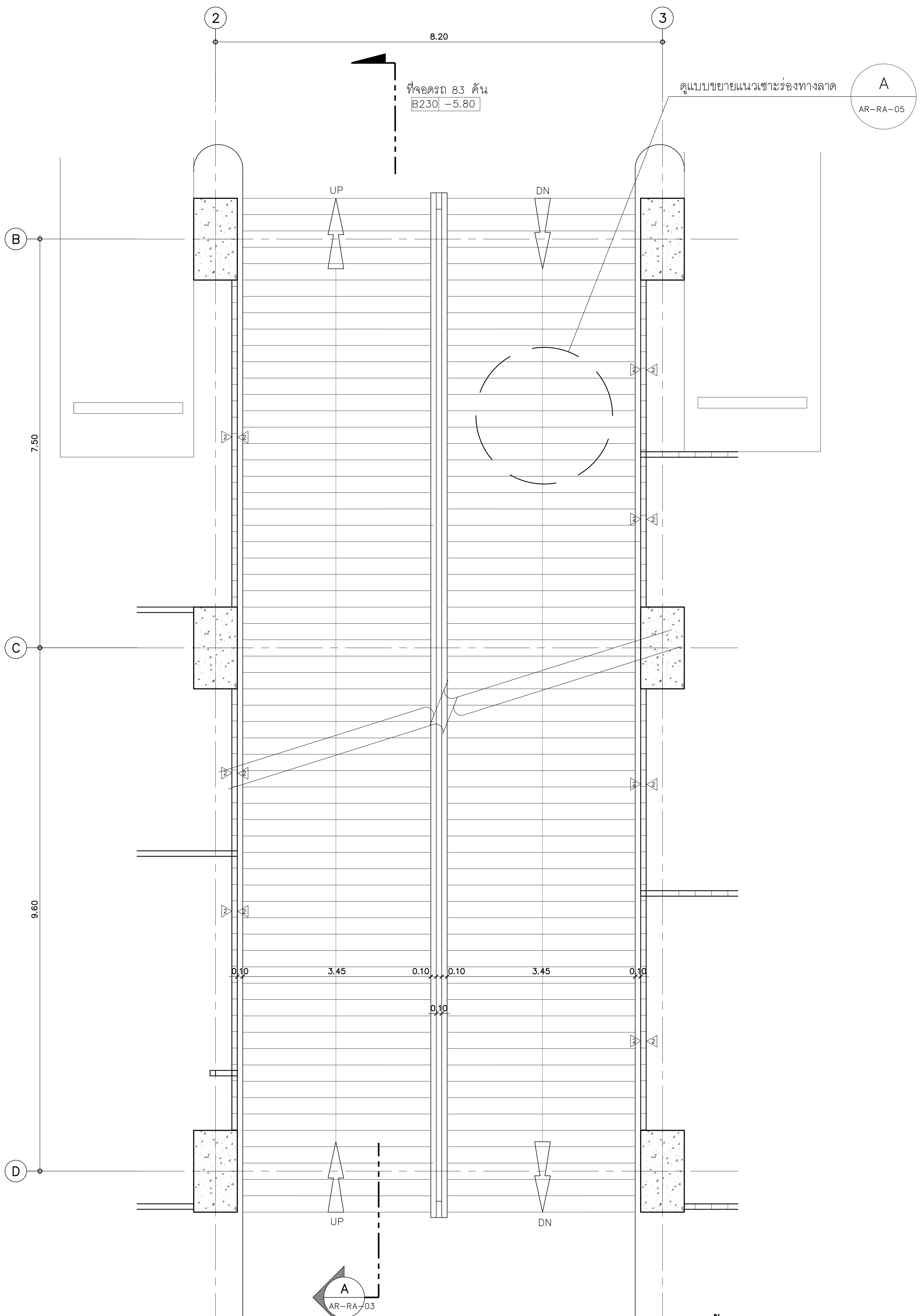

แปลนขยาย RAMP ชั้น B2 (RAMP 1)

มาตราส่วน 1:50

PROJECT NAME: โครงการออกแบบ อาคารผู้ป่วยในเฉลิมพระเกียรติ คณะแพทยศาสตร์วชิรพยาบาล มหาวิทยาลัยนวมินทราธิราช	ARCHITECTS :	STRUCTURAL ENGINEERS :	ELECTRICAL ENGINEERS:	MECHANICAL ENGINEERS:	SANITARY ENGINEERS :	INTERIOR DESIGNER :	แบบแสดง : แบบขยาย RAMP (แผ่นที่ 1)	
	นายสลายุทธ เรืองทอง ภสถ. 4384	นายนัฐสม สงวนวงศ์ วย. 1423	นายชัยวัฒน์ เหลืองอบอุ่น สฟภ.3473	นายธันวา ตันเสถียร วภ. 797	ขนิษฐา ส่งสกุลชัย วส. 27	วาสนา เพชรประเสริฐ		
	หทัยชนก เอกสุวรรณ ภสถ. 4182	นายศิริชัย รณเกียรติ สย. 5868	นายกรอง กิมเขียว สฟภ.5276	นายขจรพงษ์ สุทธิโสภาอาภรณ์ สภ.2544	วีรวุฒิ หงษ์ทอง สส. 253	วรางคณา เศรษฐสุข	มาตราส่วน:	แบบเลขที่ :
	วีรยุทธ สมศิริ ภสถ. 19439	นายศุภชัย ขำดี ภย. 37589		นายอาณัติ ตั้งชู สภ.4127	FIRE PROTECTION ARCHITECTS :	อภิญญา ยังแย้ม		AR–RA–01
PROJECT ARCHITECT : สมยงค์ ขจรวิทย์ สสถ. 1764	ปรัชญ์ สานุกูล ภสถ. 23820				ดร.บัณฑิต ประดับสุข สสถ. 1215		รวม : แผ่น	

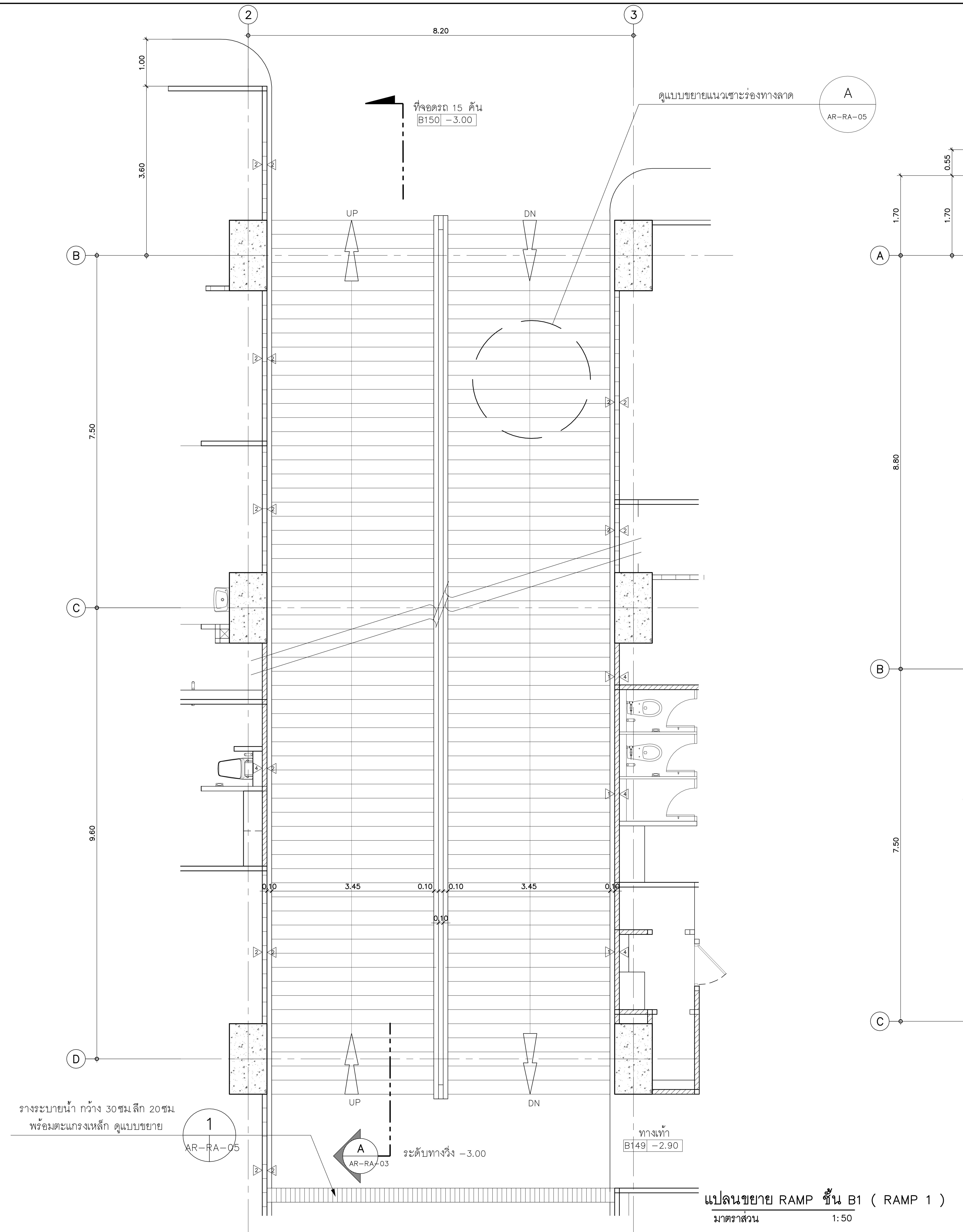

แปลนขยาย RAMP ชั้น B1 (RAMP 1)

มาตราส่วน 1:50

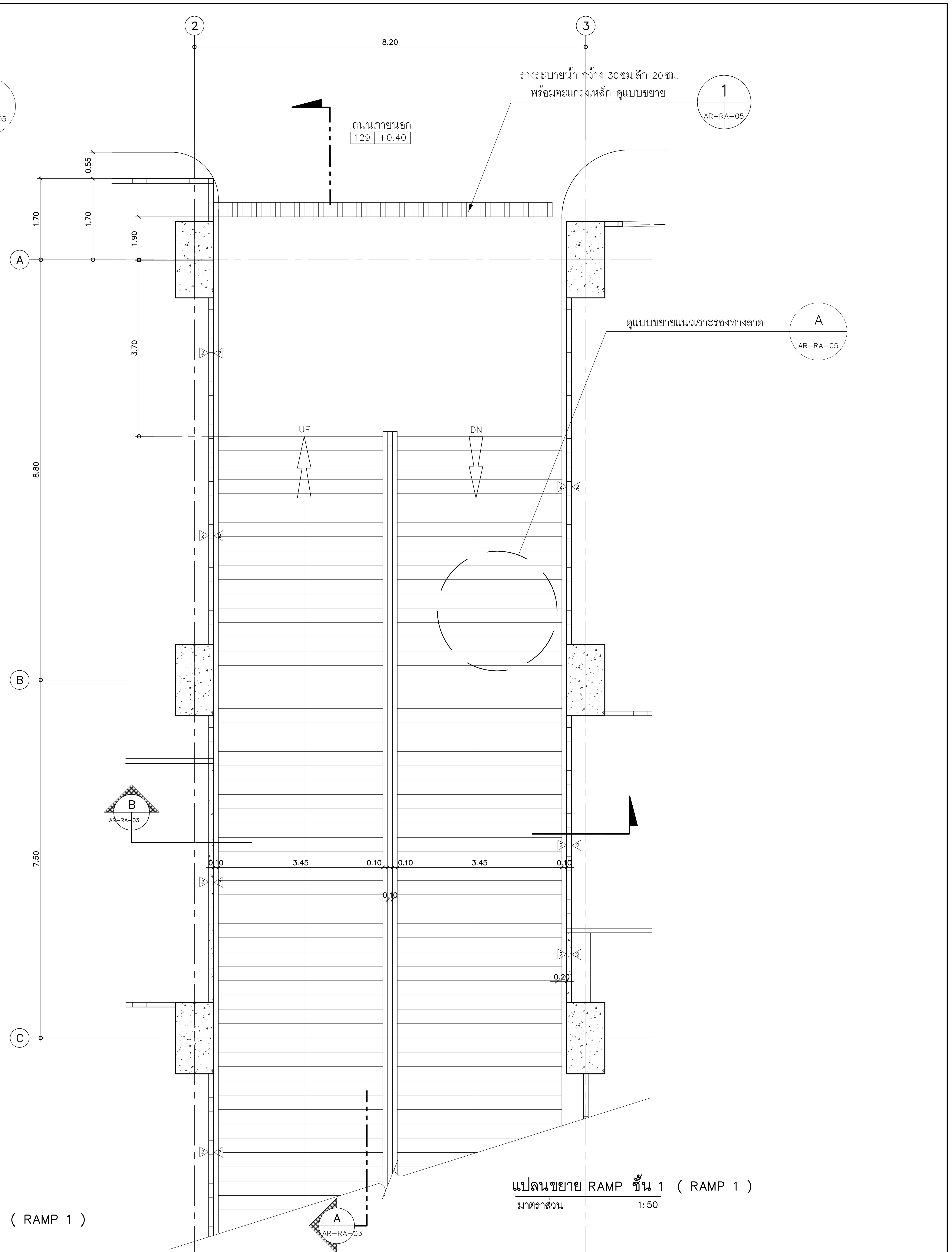

แปลนขยาย RAMP ชั้น 1 (RAMP 1)

มาตราส่วน 1:50

PROJECT NAME: โครงการออกแบบ อาคารผู้ป่วยในเฉลิมพระเกียรติ คณะแพทยศาสตร์วชิรพยาบาล มหาวิทยาลัยนวมินทราธิราช	ARCHITECTS :	STRUCTURAL ENGINEERS :	ELECTRICAL ENGINEERS:	MECHANICAL ENGINEERS:	SANITARY ENGINEERS :	INTERIOR DESIGNER :	แบบแสดง : แบบขยาย RAMP (แผ่นที่ 2)	
	นายสลายุทธ เรืองทอง ภสถ. 4384	นายนัฐสม สงวนวงศ์ วย. 1423	นายชัยวัฒน์ เหลืองอบอุ่น สฟก.3473	นายธันวา ตันเสถียร วก. 797	ขนิษฐา ส่งสกุลชัย วส. 27	วาสนา เพชรประเสริฐ		
	หทัยชนก เอกสุวรรณ ภสถ. 4182	นายศิริชัย รณเกียรติ สย. 5868	นายกรอง กิมเขียว สฟก.5276	นายขจรพงษ์ สุทธิโสภาอาภรณ์ สก.2544	วีรวุฒิ หงษ์ทอง สส. 253	วรางคณา เศรษฐสุข	มาตราส่วน:	แบบเลขที่ :
	วีรยุทธ สมศิริ ภสถ. 19439	นายศุภชัย ขำดี ภย. 37589		นายอาณัติ ตั้งชู สก.4127	FIRE PROTECTION ARCHITECTS :	อภิญญา ยังแย้ม		AR-RA-02
PROJECT ARCHITECT : สมยงค์ ขจรวิทย์ สสถ. 1764	ปรัชญ์ สานุกูล ภสถ. 23820				ดร.บัณฑิต ประดับสุข สสถ. 1215		รวม : แผ่น	

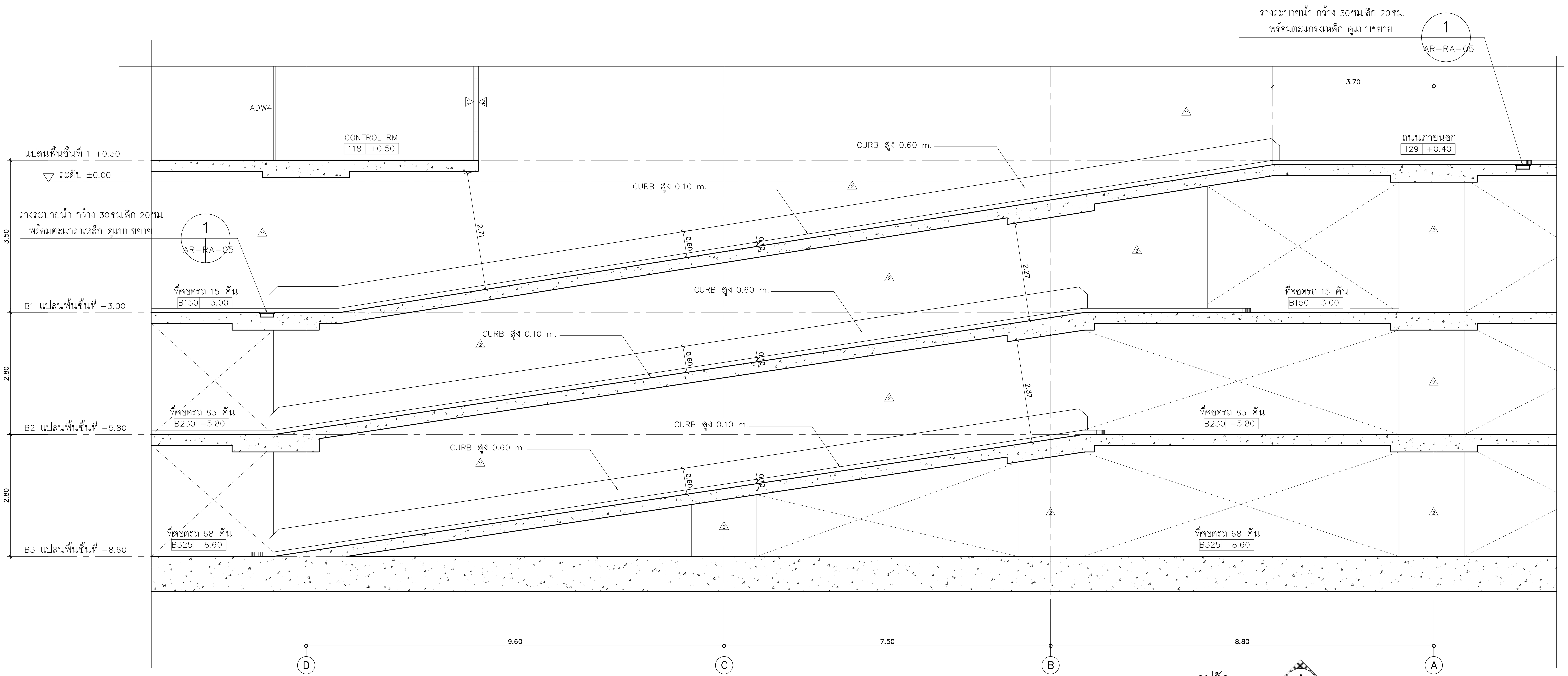

รูปตัด A AR-RA-03 (RAMP 1)
มาตราส่วน 1:50

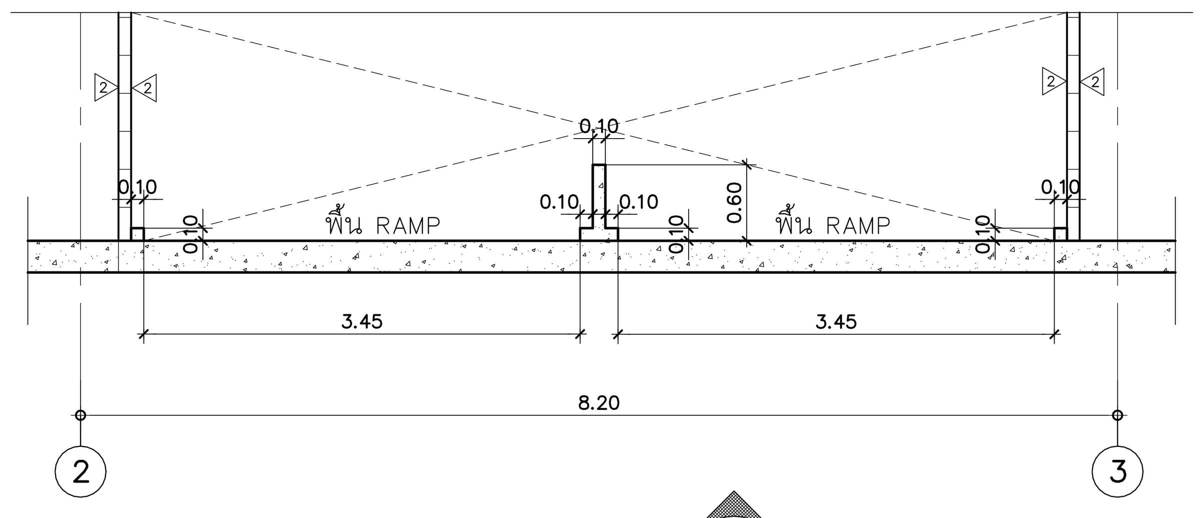

รูปตัด B AR-RA-03 (RAMP 1)
มาตราส่วน 1:50

PROJECT NAME:	ARCHITECTS :	STRUCTURAL ENGINEERS :	ELECTRICAL ENGINEERS:	MECHANICAL ENGINEERS:	SANITARY ENGINEERS :	INTERIOR DESIGNER :	แบบแสดง :
โครงการออกแบบ อาคารผู้ป่วยในเฉลิมพระเกียรติ คณะแพทยศาสตร์วชิรพยาบาล มหาวิทยาลัยนวมินทราธิราช	นายสลายุทธ เรืองทอง ภสถ. 4384	นายนัฐสม สงวนวงศ์ วย. 1423	นายชัยวัฒน์ เหลืองอบอุ่น สฟก.3473	นายธันวา ตันเสถียร วก. 797	ขนิษฐา ส่งสกุลชัย วส. 27	วาสนา เพชรประเสริฐ	แบบขยาย RAMP (แผ่นที่ 3)
	หทัยชนก เอกสุวรรณ ภสถ. 4182	นายศิริชัย รณเกียรติ สย. 5868	นายกรอง กิมเขียว สฟก.5276	นายขจรพงษ์ สุทธิโสภาอาภรณ์ สก.2544	วีรวุฒิ หงษ์ทอง สส. 253	วรางคณา เศรษฐสุข	มาตราส่วน:
	วีรยุทธ สมศิริ ภสถ. 19439	นายศุภชัย ขำดี ภย. 37589		นายอาณัติ ตั้งชู สก.4127	FIRE PROTECTION ARCHITECTS :	อภิญญา ยังแย้ม	รวม : แผ่น
PROJECT ARCHITECT : สมยงค์ ขจรวิทย์ สสถ. 1764	ปรัชญ์ สานุกูล ภสถ. 23820				ดร.บัณฑิต ประดับสุข สสถ. 1215		แบบเลขที่ : AR-RA-03

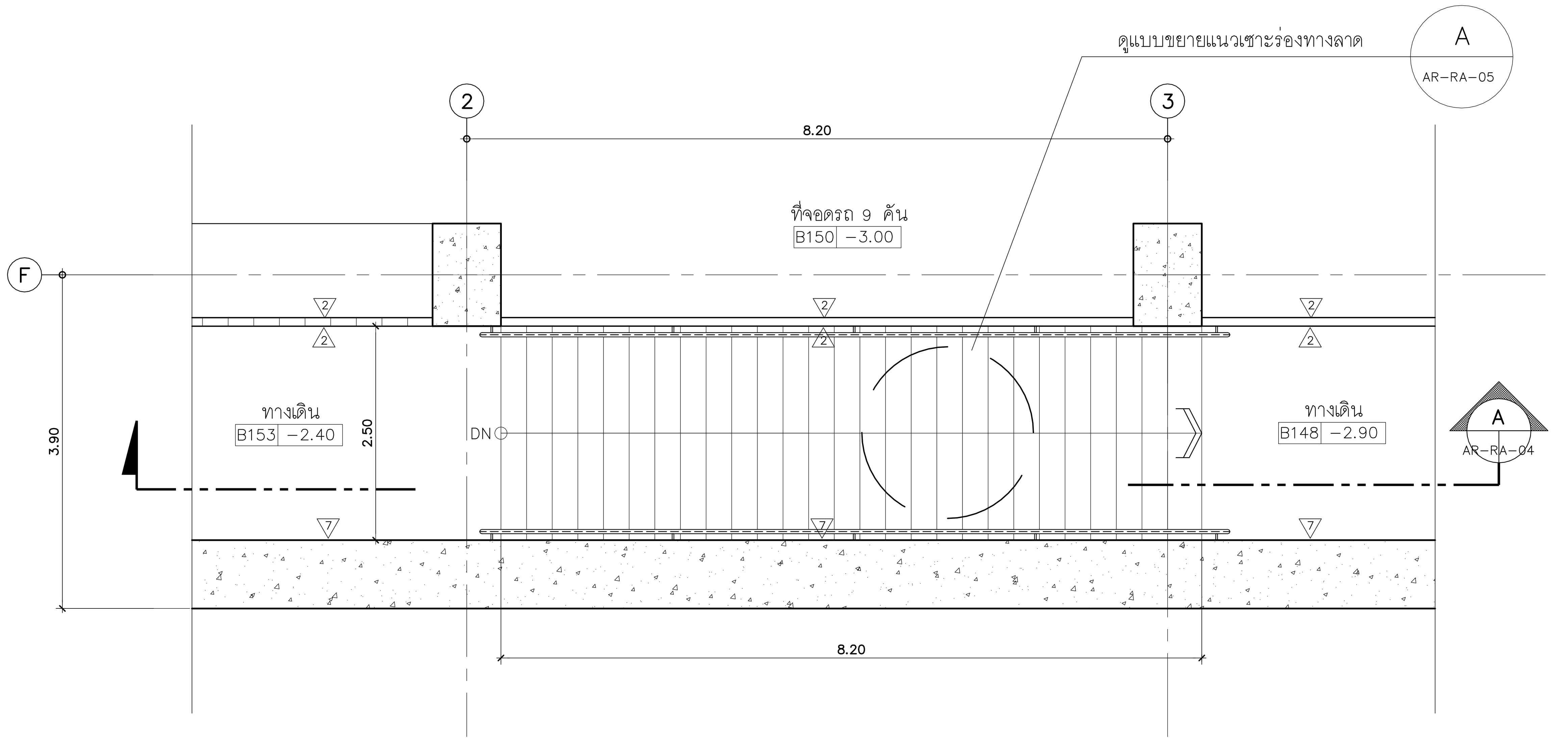

แปลนขยาย RAMP ชั้น B1 (RAMP 2)

มาตราส่วน 1:50

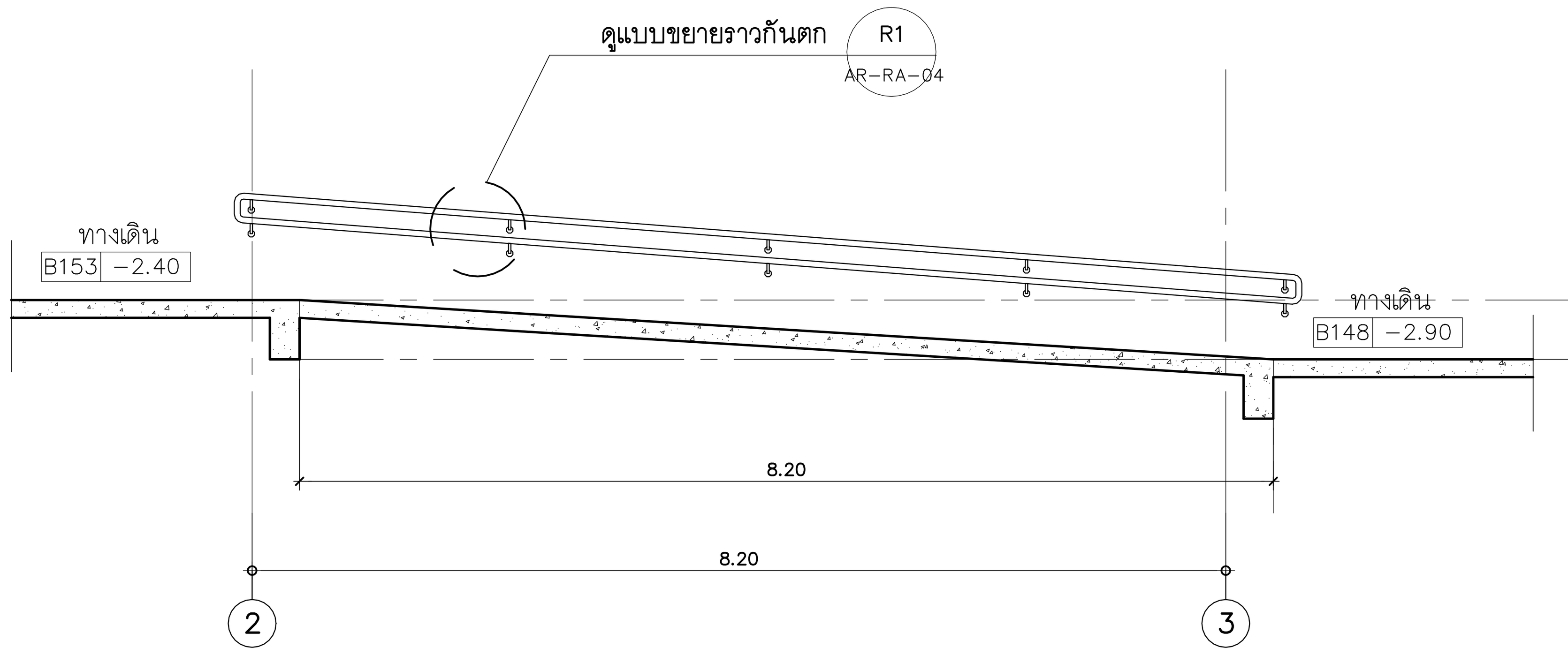

รูปตัด A AR-RA-04 (RAMP 2)

มาตราส่วน 1:50

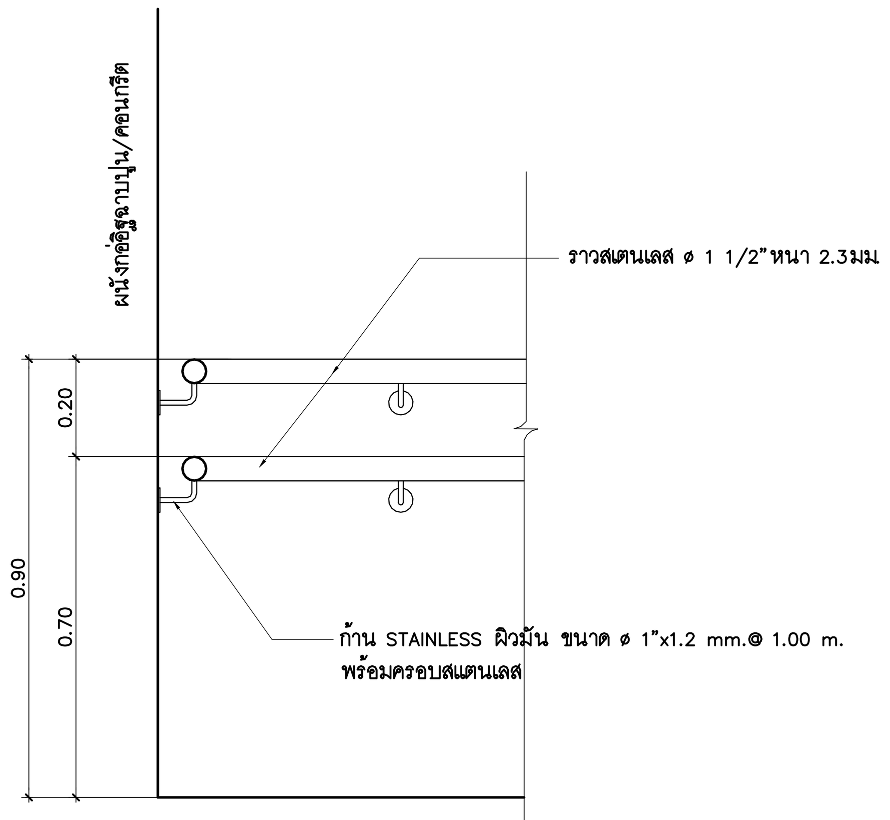

แบบขยายราว RAMP R1

มาตราส่วน 1:10

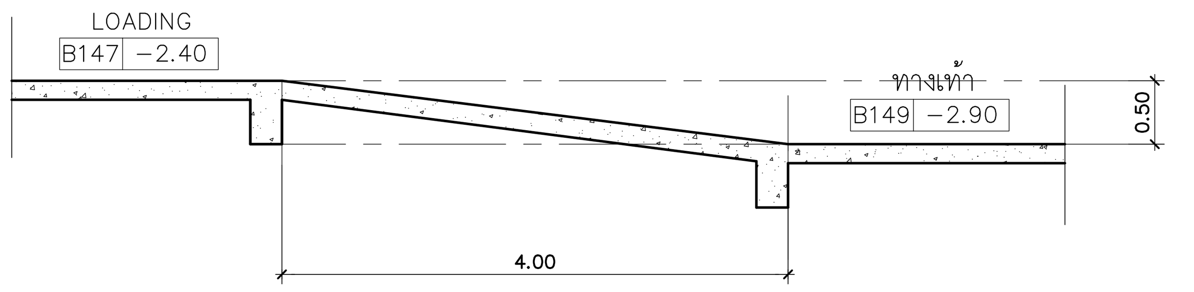

รูปตัด A AR-RA-04 (RAMP 3)

มาตราส่วน 1:50

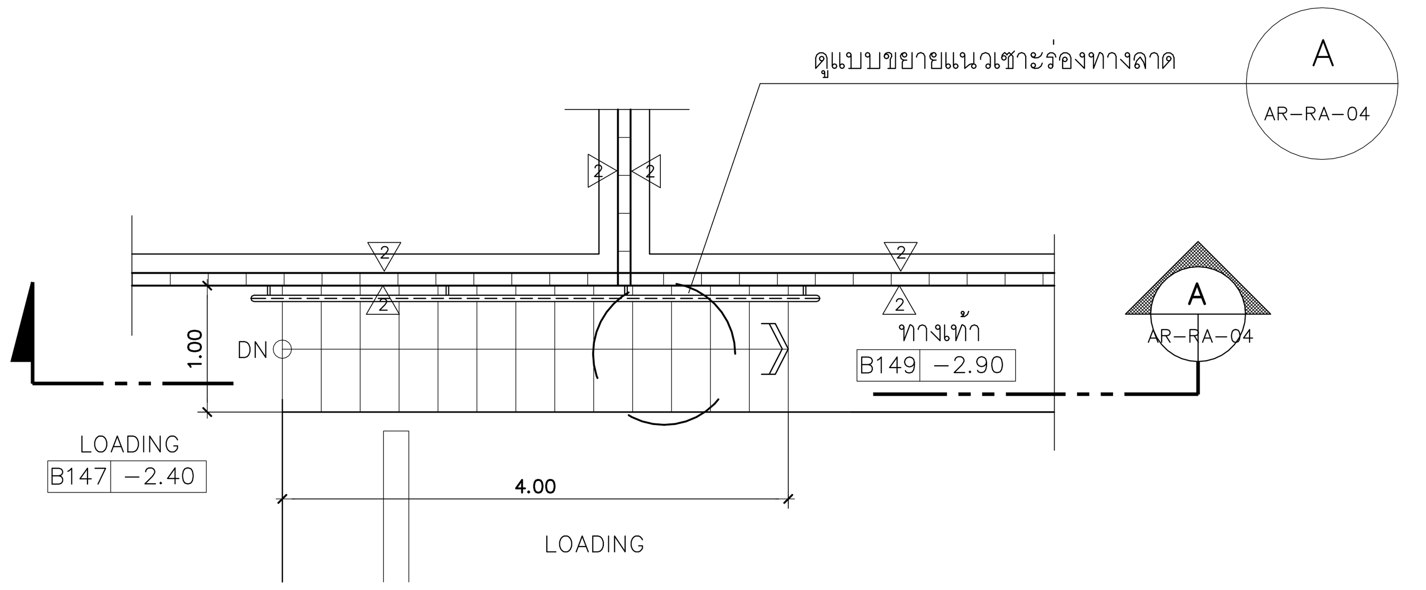

แปลนขยาย RAMP ชั้น B1 (RAMP 3)

มาตราส่วน 1:50

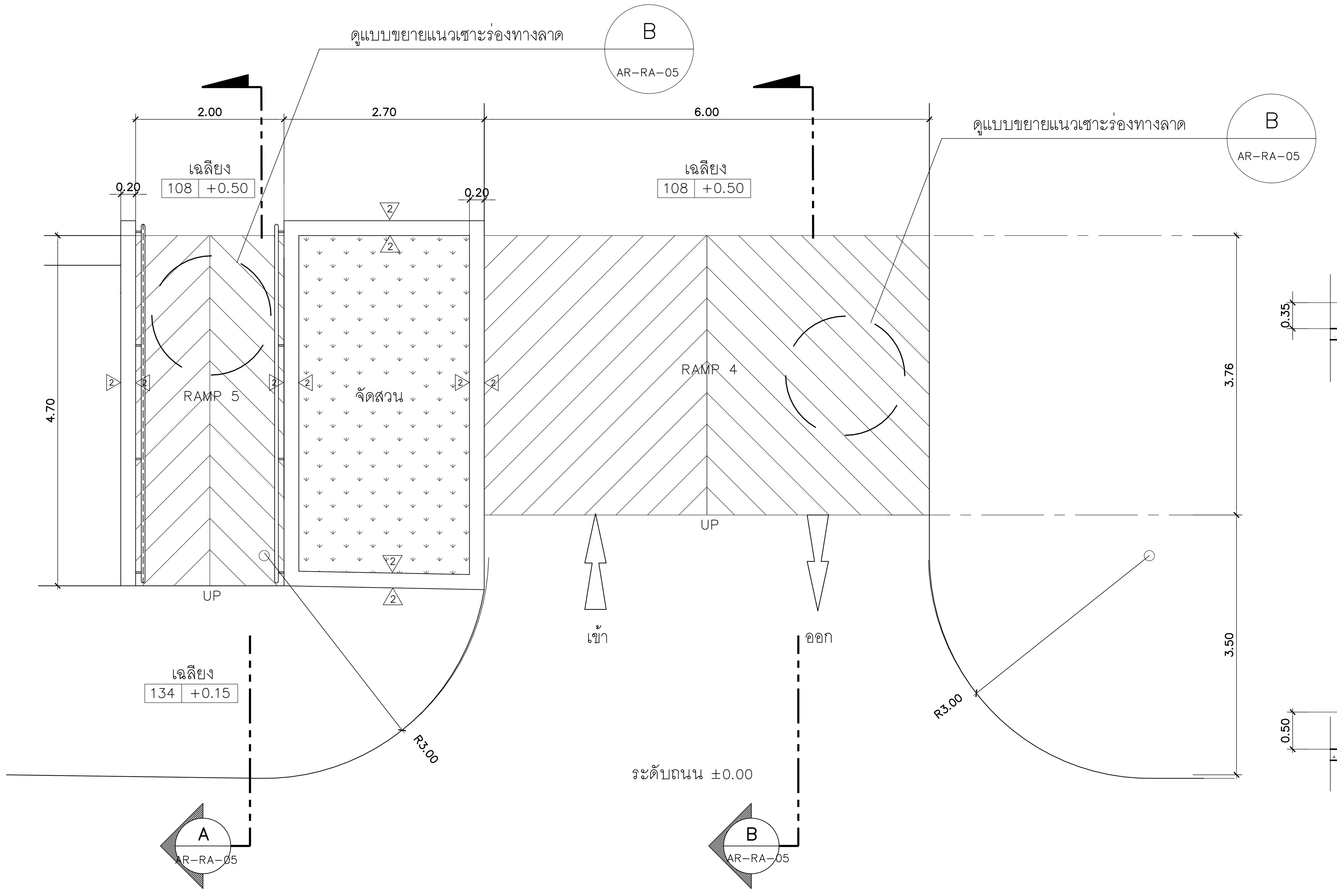

แปลนขยาย RAMP ชั้นที่ 1 (RAMP 4,5)

มาตราส่วน 1:50

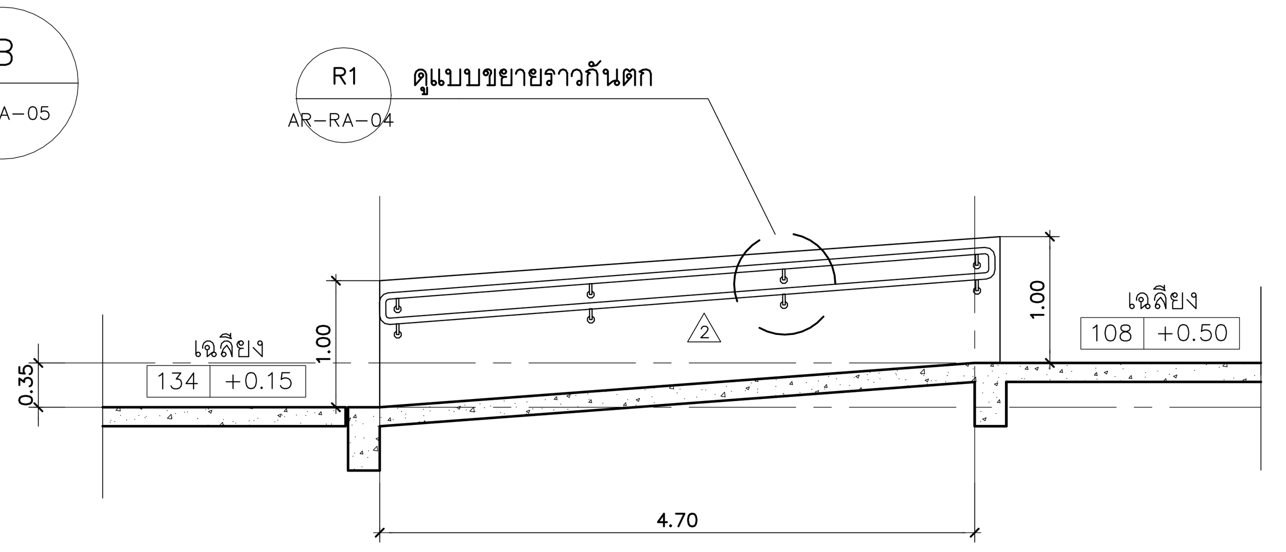

รูปตัด A AR-RA-04 (RAMP 5)

มาตราส่วน 1:50

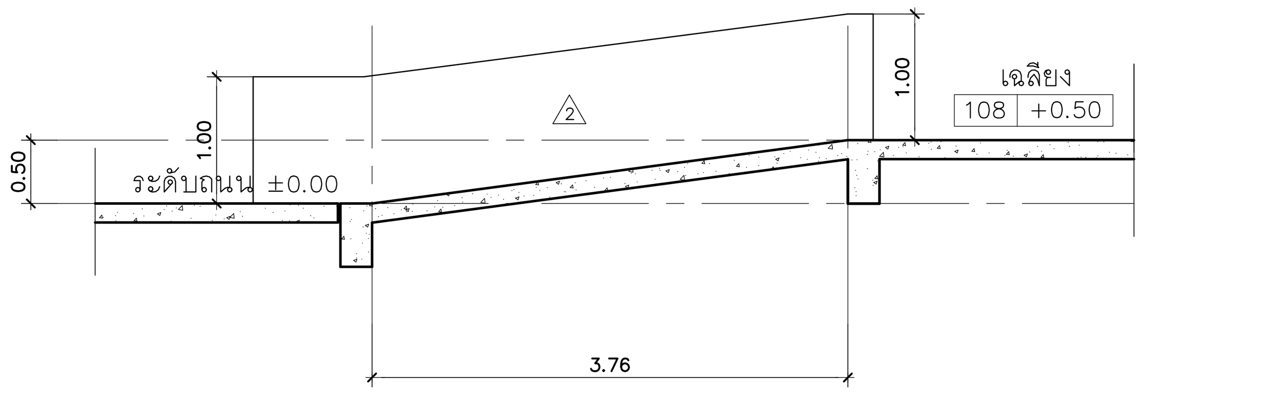

รูปตัด B AR-RA-04 (RAMP 4)

มาตราส่วน 1:50

PROJECT NAME:	ARCHITECTS :	STRUCTURAL ENGINEERS :	ELECTRICAL ENGINEERS:	MECHANICAL ENGINEERS:	SANITARY ENGINEERS :	INTERIOR DESIGNER :	แบบแสดง :
โครงการออกแบบ อาคารผู้ป่วยในเฉลิมพระเกียรติ	นายสลายุทธ เรืองทอง ภสถ. 4384	นายนัฐสม สงวนวงศ์ วย. 1423	นายชัยวัฒน์ เหลืองอบอุ่น สฟก.3473	นายธันวา ตันเสถียร วก. 797	ขนิษฐา ส่งสกุลชัย วส. 27	วาสนา เพชรประเสริฐ	แบบขยาย RAMP (แผ่นที่ 4)
คณะแพทยศาสตร์วชิรพยาบาล มหาวิทยาลัยนวมินทราธิราช	หทัยชนก เอกสุวรรณ ภสถ. 4182	นายศิริชัย รณเกียรติ สย. 5868	นายกรอง กิมเขียว สฟก.5276	นายขจรพงษ์ สุทธิโสภาอาภรณ์ สก.2544	วีรวุฒิ หงษ์ทอง สส. 253	วรางคณา เศรษฐสุข	มาตราส่วน:
	วีรยุทธ สมศิริ ภสถ. 19439	นายศุภชัย ขำดี ภย. 37589		นายอาณัติ ตั้งชู สก.4127	FIRE PROTECTION ARCHITECTS :	อภิญญา ยังแย้ม	แบบเลขที่ : AR−RA−04
PROJECT ARCHITECT : สมยงค์ ขจรวิทย์ สสถ. 1764	ปรัชญ์ สานุกูล ภสถ. 23820				ดร.บัณฑิต ประดับสุข สสถ. 1215		รวม : แผ่น

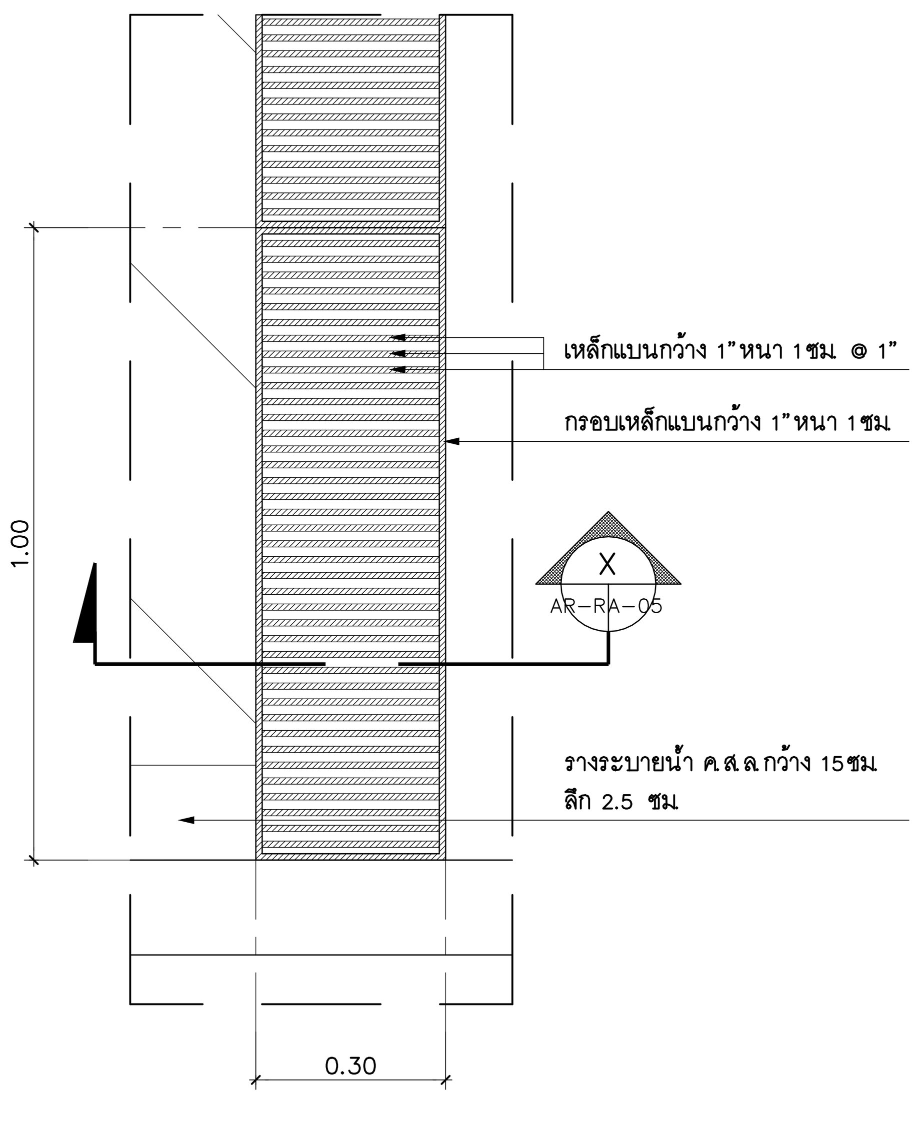

แบบขยายตะแกรงเหล็ก 1 AR-RA-05
มาตราส่วน 1:10

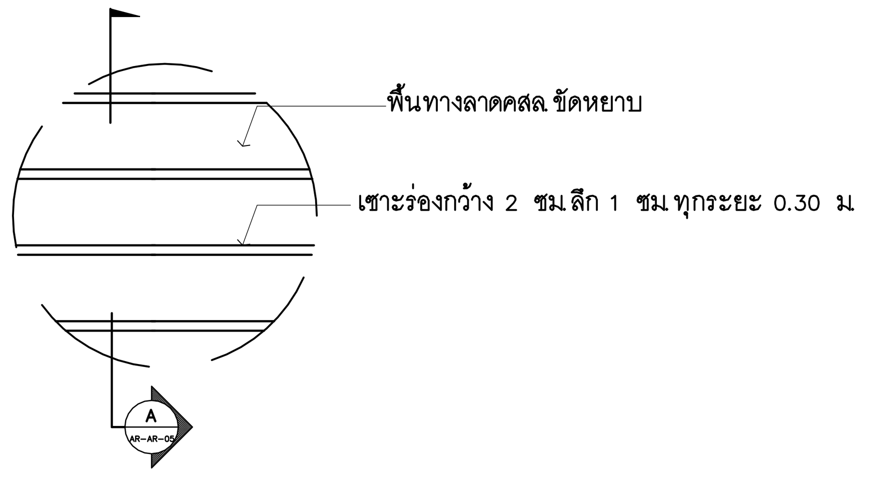

แบบขยายเซาะร่องทางลาด A

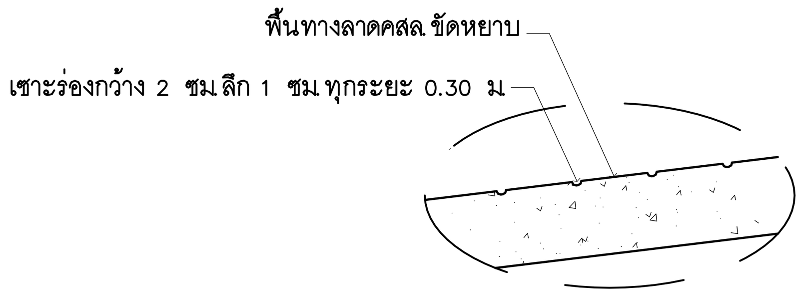

SECTION A

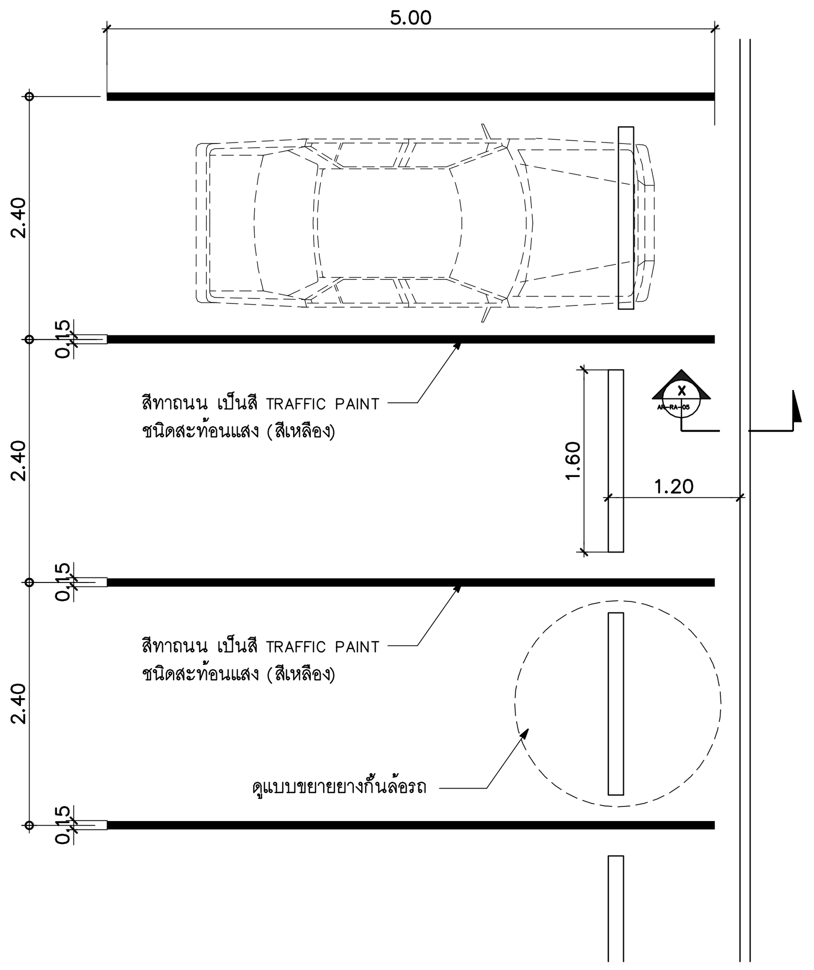

แบบขยายแนวเส้นแบ่งเขตที่จอดรถ 1:50

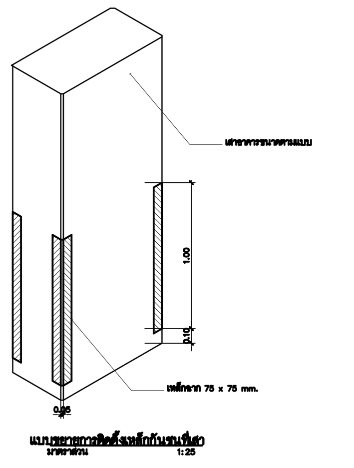

แบบขยายยางกั้นล้อรถ

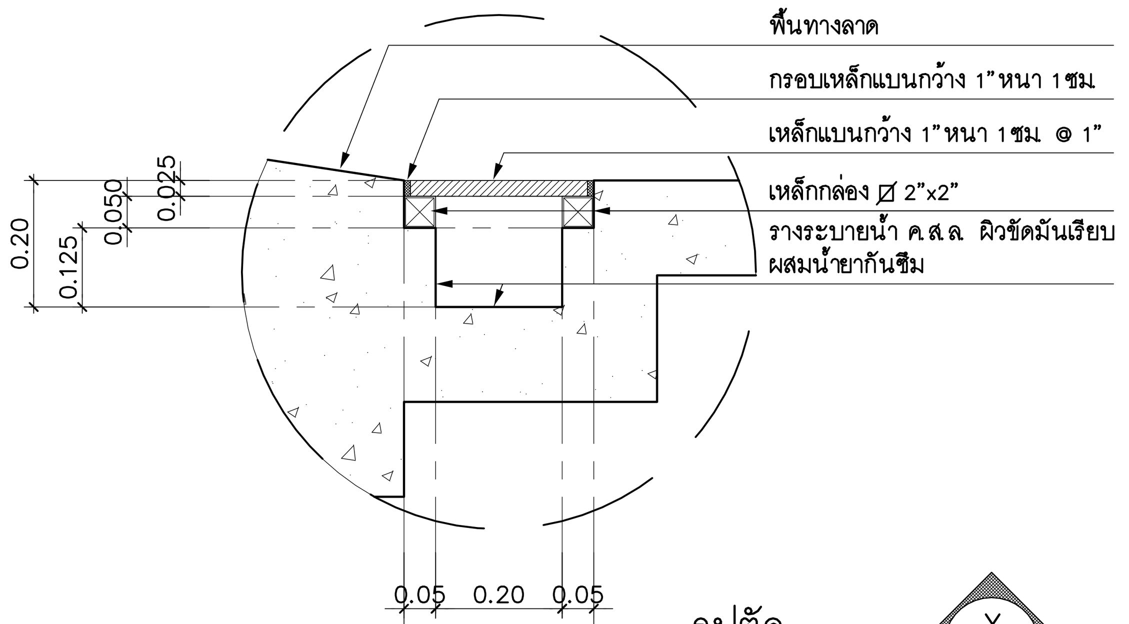

รูปตัด X AR-RA-05
มาตราส่วน 1:10

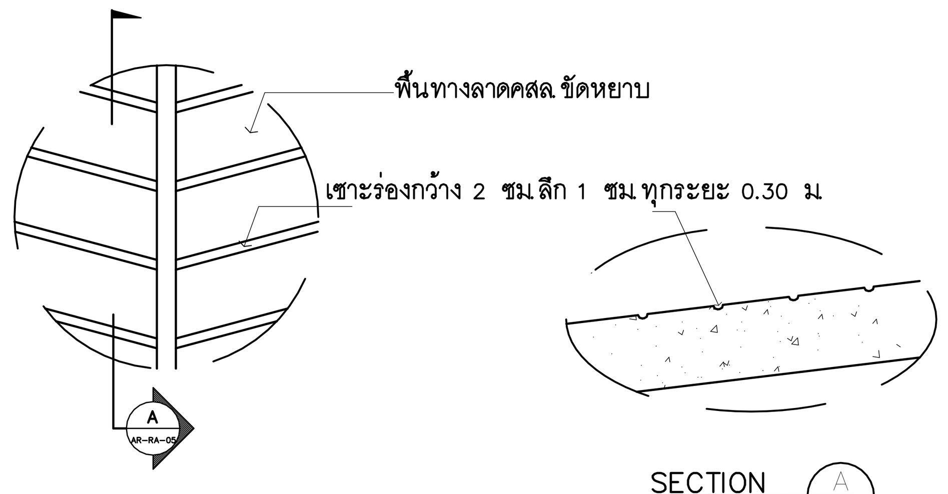

SECTION A

แบบขยายเซาะร่องทางลาด B

คณะแพทยศาสตร์วชิรพยาบาล มหาวิทยาลัยนวมินทราธิราช	SPAN บริษัท สแปนคอนซัลแตนท์ จำกัด 247 ถ.เสนานิคม 1 แขวงลาดพร้าว เขตลาดพร้าว กรุงเทพฯ 10230 E-MAIL : main.span@gmail.com Tel.0-2942-3691-6 ,Fax.0-2942-3694	unicorn บริษัท ยูนิคอร์น คอร์ปอเรชั่น แอนด์แมเนจเม้นท์ จำกัด 75/78 ซอยวัดเทพวนาราม 18 แขวงดอนเมือง เขตดอนเมือง กรุงเทพมหานคร 10210	i lamp บริษัท ไอแลมพ์ อาร์คิเทค แอนด์ ดีไซน์ จำกัด 480/25 หมู่ที่ 2 ตำบลบ้านเกาะ อำเภอเมืองนครราชสีมา นครราชสีมา 30000

PROJECT NAME:
โครงการออกแบบ อาคารผู้ป่วยในเฉลิมพระเกียรติ
คณะแพทยศาสตร์วชิรพยาบาล มหาวิทยาลัยนวมินทราธิราช
PROJECT ARCHITECT : สมยงค์ ขจรวิทย์ สสถ. 1764

ARCHITECTS :	STRUCTURAL ENGINEERS :	ELECTRICAL ENGINEERS:	MECHANICAL ENGINEERS:	SANITARY ENGINEERS :	INTETIOR DESIGNER :
นายสลายุทธ เรืองทอง ภสถ. 4384	นายนัฐสม สงวนวงศ์ วย. 1423	นายชัยวัฒน์ เหลืองอบอุ่น สฟก.3473	นายธันวา ตันเสถียร วก. 797	ขนิษฐา ส่งสกุลชัย วส. 27	วาสนา เพชรประเสริฐ
หทัยชนก เอกสุวรรณ ภสถ. 4182	นายศิริชัย รณเกียรติ สย. 5868	นายกรอง กิมเขียว สฟก.5276	นายขจรพงษ์ สุทธิโสภาอาภรณ์ สก.2544	วีรวุฒ หงษ์ทอง สส. 253	วรางคณา เศรษฐสุข
วีรยุทธ สมศิริ ภสถ. 19439	นายศุภชัย ขำดี ภย. 37589		นายอาณัติ ตั้งชู สก.4127	FIRE PROTECTION ARCHITECTS :	อภิญญา ยังแย้ม
ปรัชญ์ สานุกูล ภสถ. 23820				ดร.บัณฑิต ประดับสุข สสถ. 1215	

แบบแสดง :
แบบขยาย RAMP (แผ่นที่ 4)

มาตราส่วน:	แบบเลขที่ :
รวม : แผ่น	AR-RA-05

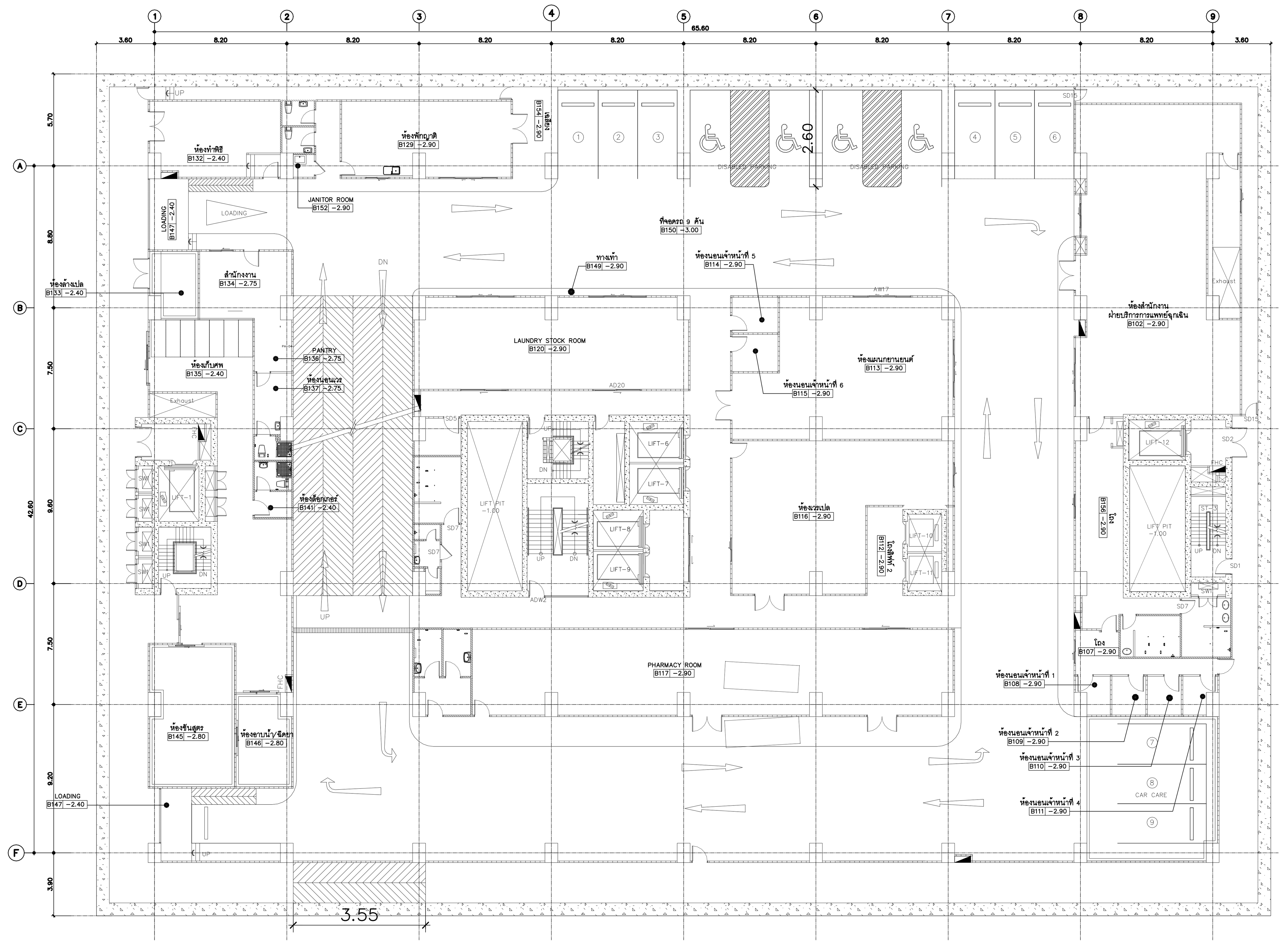

แปลนพื้นชั้นที่ B1

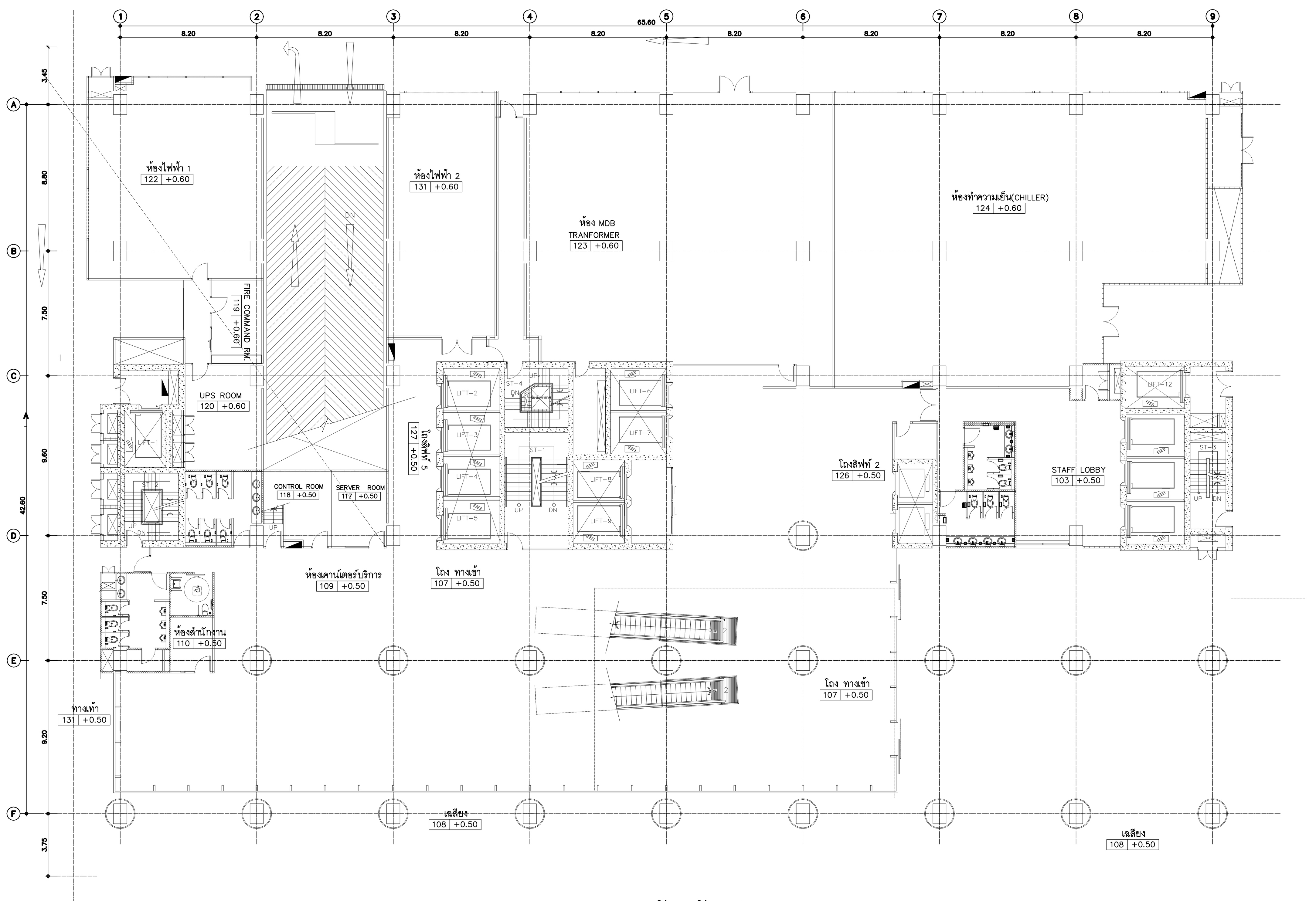

แปลนพื้นชั้นที่ 1

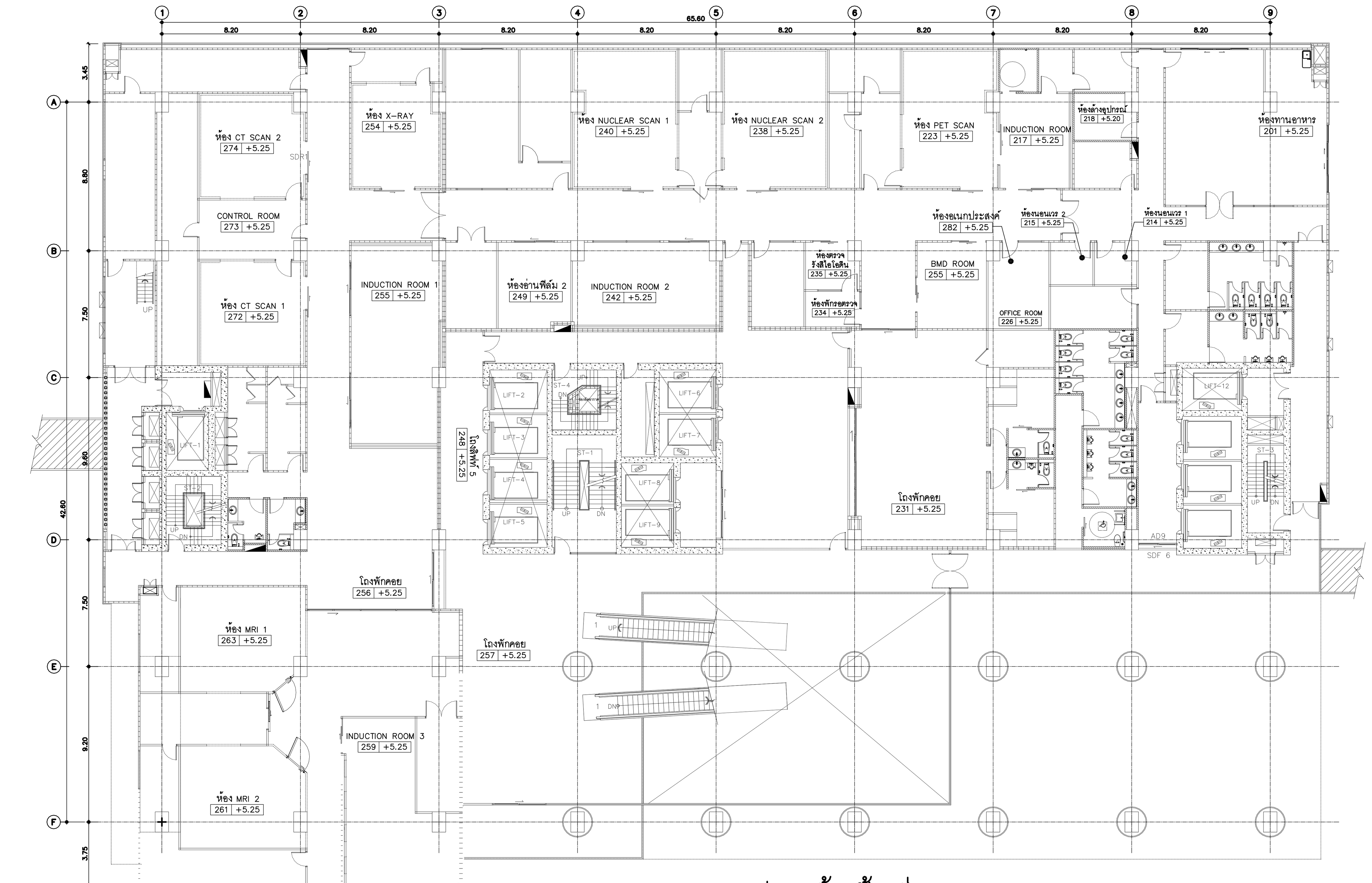

แปลนพื้นชั้นที่ 2

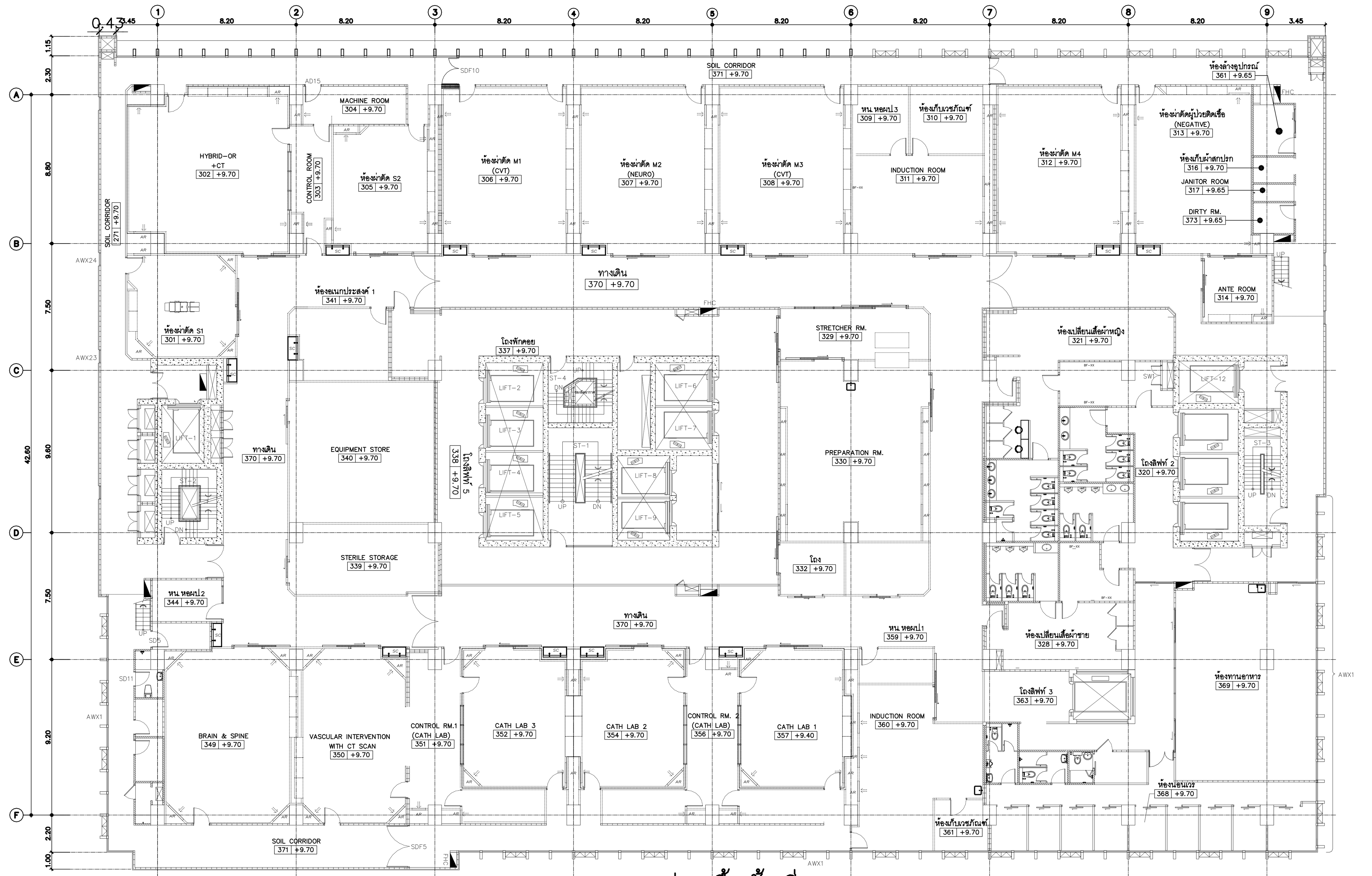

แปลนพื้นชั้นที่ 3

คณะแพทยศาสตร์วชิรพยาบาล มหาวิทยาลัยนวมินทราธิราช

SPAN
บริษัท สแปนคอนซัลแตนท์ จำกัด 247 ถ.เสนานิคม 1 แขวงลาดพร้าว เขตลาดพร้าว กรุงเทพฯ 10230 E-MAIL : main.span@gmail.com Tel.0-2942-3691-6 ,Fax.0-2942-3694

unicorn
บริษัท ยูนิคอร์น คอร์ปอเรชั่น แอนด์แมเนจเม้นท์ จำกัด 75/78 ซอยวิภาวดีรังสิต 18 แขวงดอนเมือง เขตดอนเมือง กรุงเทพมหานคร 10210

i lamp
บริษัท ไอแลมพ์ อาร์คิเทค แอนด์ ดีไซน์ จำกัด 480/25 หมู่ที่ 2 ตำบลบ้านเกาะ อำเภอเมืองนครราชสีมา นครราชสีมา 30000

PROJECT NAME:
โครงการออกแบบ อาคารผู้ป่วยในเฉลิมพระเกียรติ
คณะแพทยศาสตร์วชิรพยาบาล มหาวิทยาลัยนวมินทราธิราช

PROJECT ARCHITECT : สมยงค์ ขจรวิทย์ สสถ. 1764

ARCHITECTS :
นายสลายุทธ เรืองทอง ภสถ. 4384
หทัยชนก เอกสุวรรณ ภสถ. 4182
วีรยุทธ สมศิริ ภสถ. 19439
ปรัชญ์ สานุกูล ภสถ. 23820

STRUCTURAL ENGINEERS :
นายนัฐสม สงวนวงศ์ วย. 1423
นายศิริชัย รณเกียรติ สย. 5868
นายศุภชัย ขำดี ภย. 37589

ELECTRICAL ENGINEERS:
นายชัยวัฒน์ เหลืองอบอุ่น สฟก.3473
นายกรอง กิมเขียว สฟก.5276

MECHANICAL ENGINEERS:
นายธันวา ตันเสถียร วก. 797
นายขจรพงษ์ สุทธิโสภาอาภรณ์ สก.2544
นายอาณัติ ตั้งชู สก.4127

SANITARY ENGINEERS :
ขนิษฐา ส่งสกุลชัย วส. 27
วีรวุฒิ หงษ์ทอง สส. 253

FIRE PROTECTION ARCHITECTS :
ดร.บัณฑิต ประดับสุข สสถ. 1215

INTERIOR DESIGNER :
วาสนา เพชรประเสริฐ
วรางคณา เศรษฐสุข
อภิญญา ยังแย้ม

แบบแสดง :
แปลนผ้าม่านชั้น B1-3

มาตราส่วน:
รวม : แผ่น
แบบเลขที่ :
AR-CUR-01

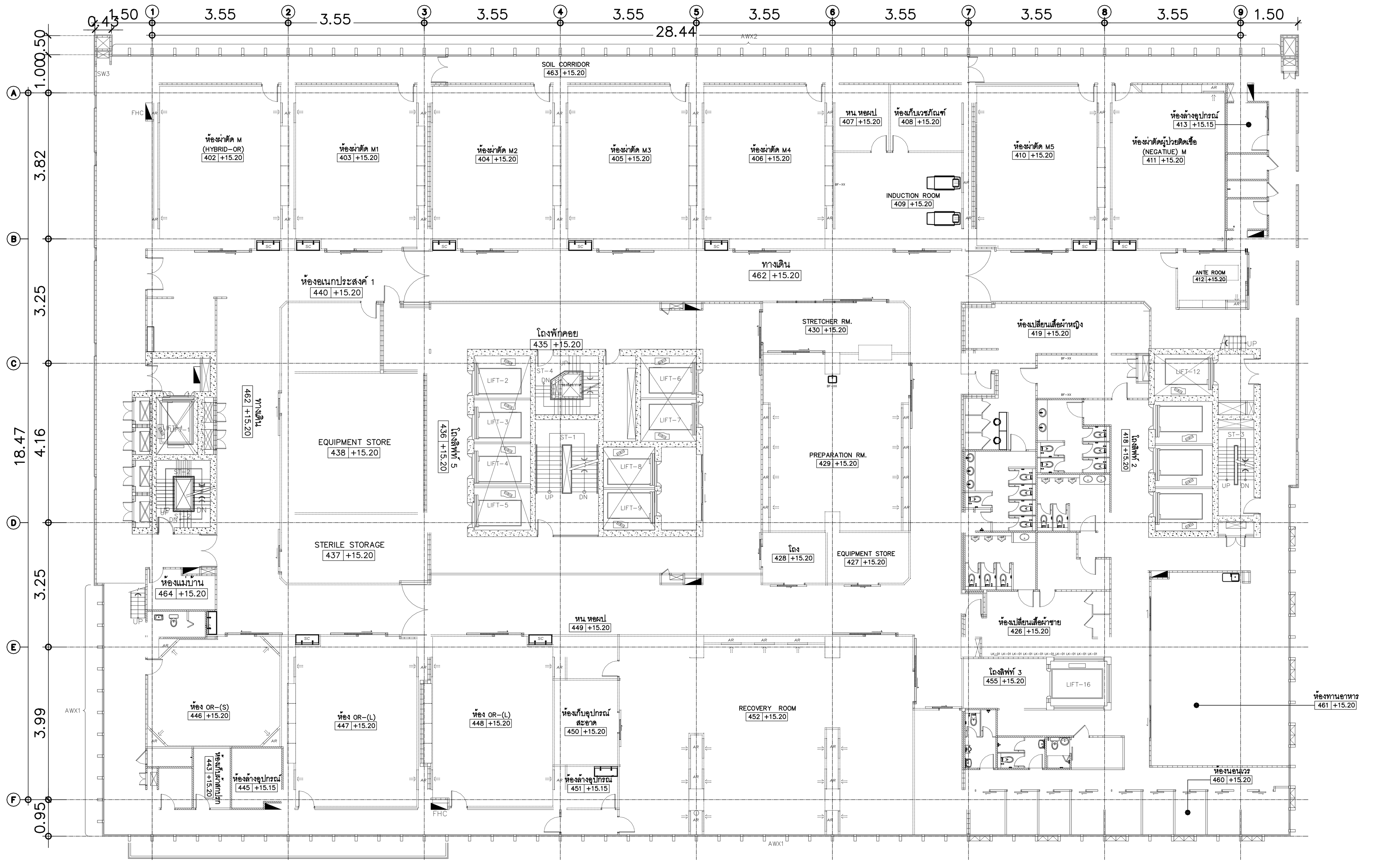

แปลนพื้นชั้นที่ 4

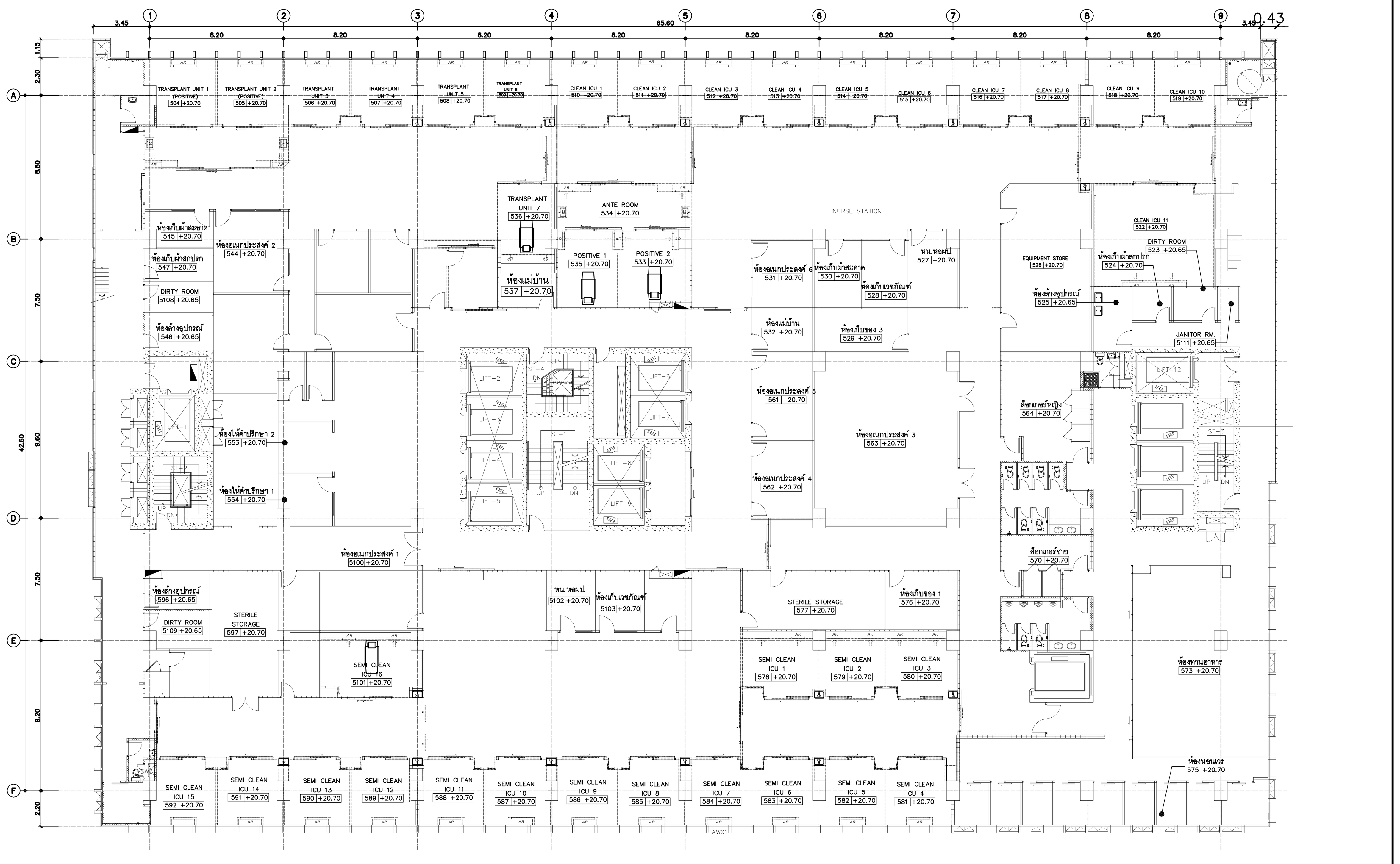

แปลนพื้นชั้นที่ 5

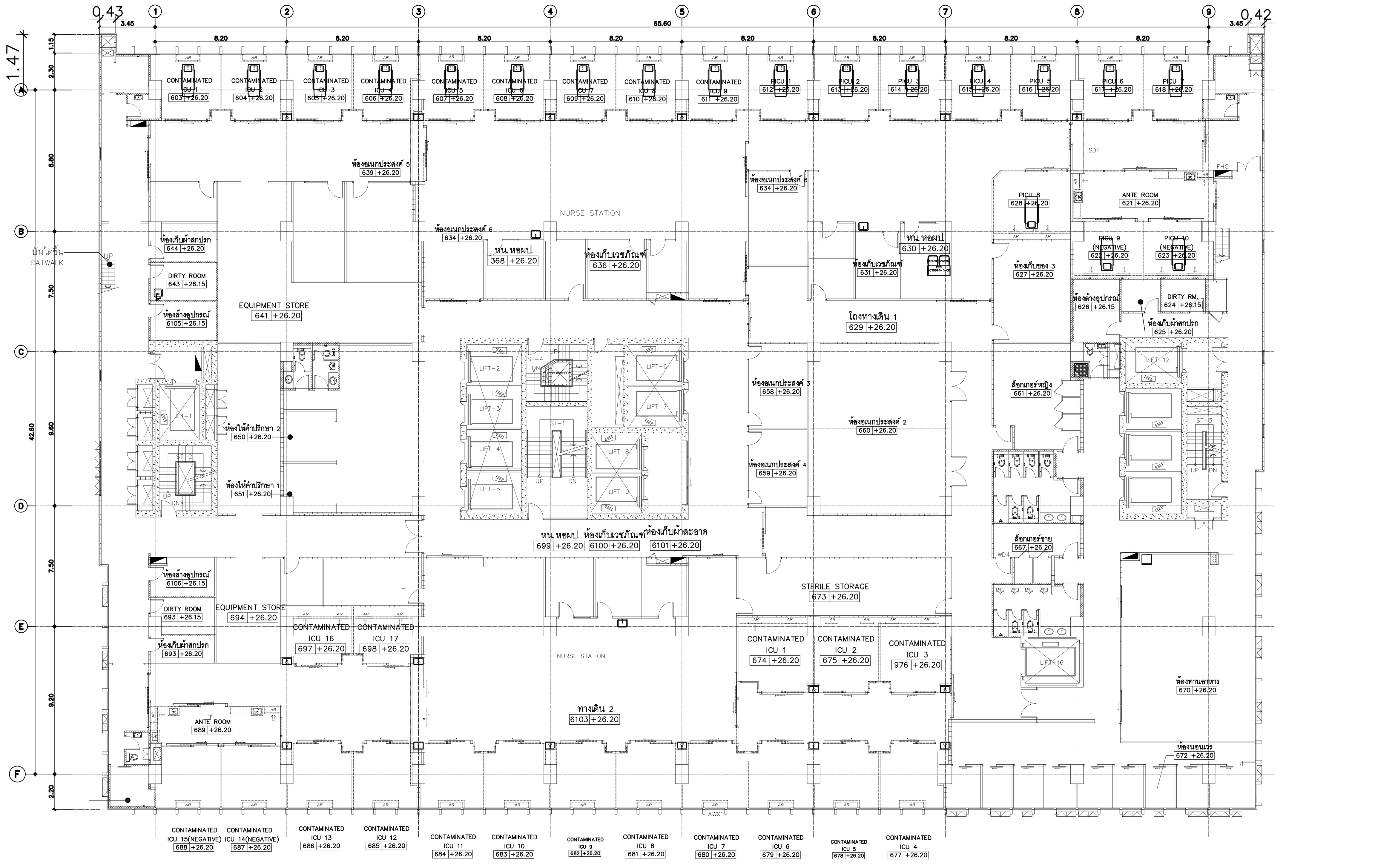

แปลนพื้นชั้นที่ 6

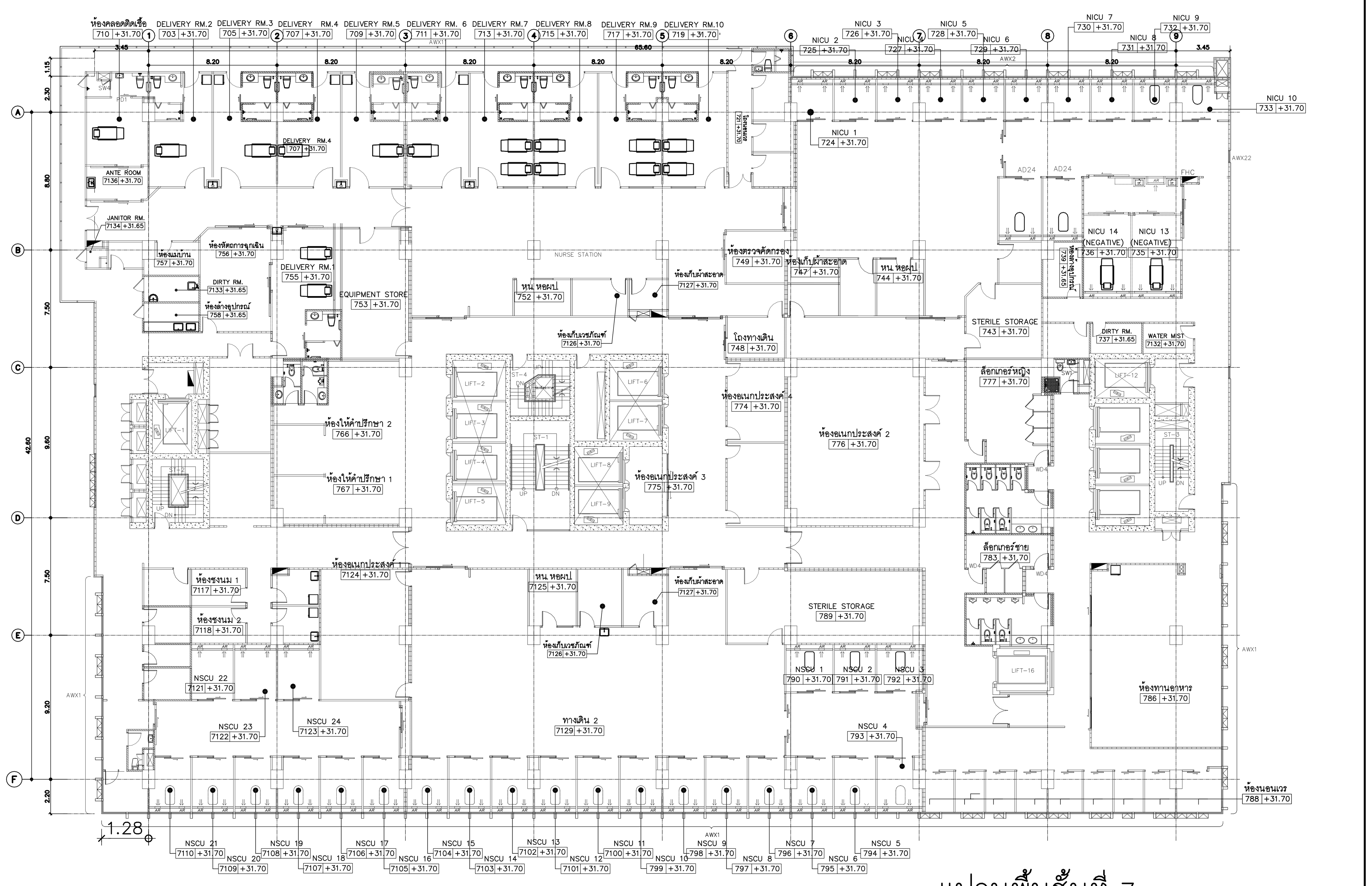

แปลนพื้นชั้นที่ 7

คณะแพทยศาสตร์วชิรพยาบาล มหาวิทยาลัยนวมินทราธิราช	SPAN บริษัท สแปนคอนซัลแตนท์ จำกัด 247 ถ.เสนานิคม 1 แขวงลาดพร้าว เขตลาดพร้าว กรุงเทพฯ 10230 E-MAIL : main.span@gmail.com Tel.0-2942-3691-6 ,Fax.0-2942-3694	unicorn บริษัท ยูนิคอร์น คอร์ปอเรชั่น แอนด์แมเนจเม้นท์ จำกัด 75/78 ซอยวัดเวฬุวนาราม 18 แขวงดอนเมือง เขตดอนเมือง กรุงเทพมหานคร 10210	i lamp บริษัท ไอแลมพ์ อาร์คิเทค แอนด์ ดีไซน์ จำกัด 480/25 หมู่ที่ 2 ตำบลบ้านเกาะ อำเภอเมืองนครราชสีมา นครราชสีมา 30000

PROJECT NAME:

โครงการออกแบบ อาคารผู้ป่วยในเฉลิมพระเกียรติ คณะแพทยศาสตร์วชิรพยาบาล มหาวิทยาลัยนวมินทราธิราช

PROJECT ARCHITECT : สมยงค์ ขจรวิทย์ สสถ. 1764

ARCHITECTS :

นายสลายุทธ เรืองทอง	ภสถ. 4384
หทัยชนก เอกสุวรรณ	ภสถ. 4182
วิรยุทธ สมศิริ	ภสถ. 19439
ปรัชญ์ สานุกูล	ภสถ. 23820

STRUCTURAL ENGINEERS :

นายนัฐสม สงวนวงศ์	วย. 1423
นายศิริชัย รณเกียรติ	สย. 5868
นายศุภชัย ขำดี	ภย. 37589

ELECTRICAL ENGINEERS:

นายชัยวัฒน์ เหลืองอบอุ่น	สฟก.3473
นายกรอง กิมเขียว	สฟก.5276

MECHANICAL ENGINEERS:

นายธันวา ต้นเสถียร	วก. 797
นายขจรพงษ์ สุทธิโสภาอาภรณ์	สก.2544
นายอาณัติ ตั้งชู	สก.4127

SANITARY ENGINEERS :

ขนิษฐา ส่งสกุลชัย	วส. 27
วีรวุฒิ หงษ์ทอง	สส. 253

FIRE PROTECTION ARCHITECTS :

ดร.บัณฑิต ประดับสุข สสถ. 1215

INTERIOR DESIGNER :

วาสนา เพชรประเสริฐ
วรางคณา เศรษฐสุข
อภิญญา ยังแย้ม

แบบแสดง :

แปลนผ้าม่านชั้น 4-7

มาตราส่วน:

รวม : แผ่น

แบบเลขที่ :

AR-CUR-02

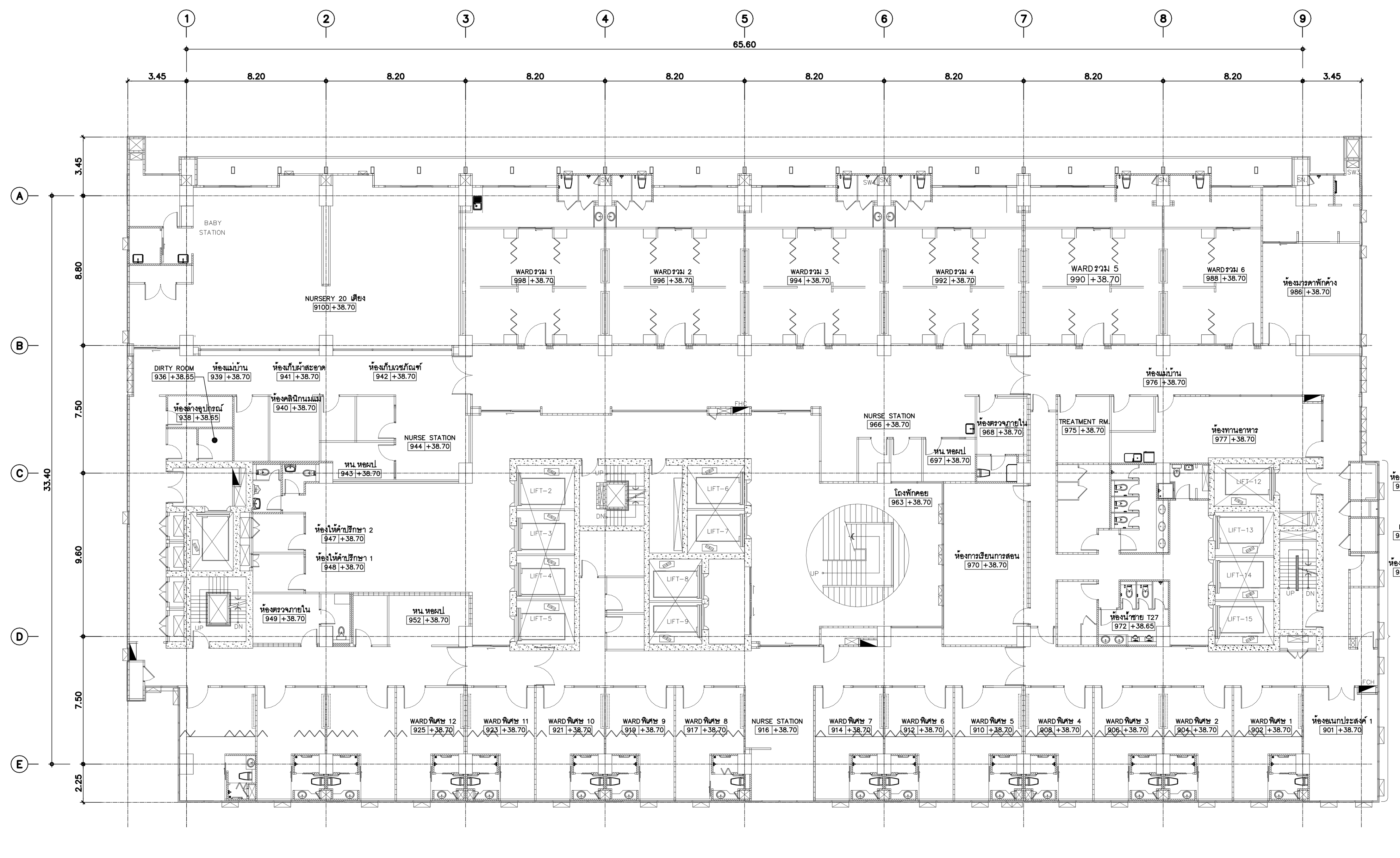

แปลนพื้นชั้นที่ 9

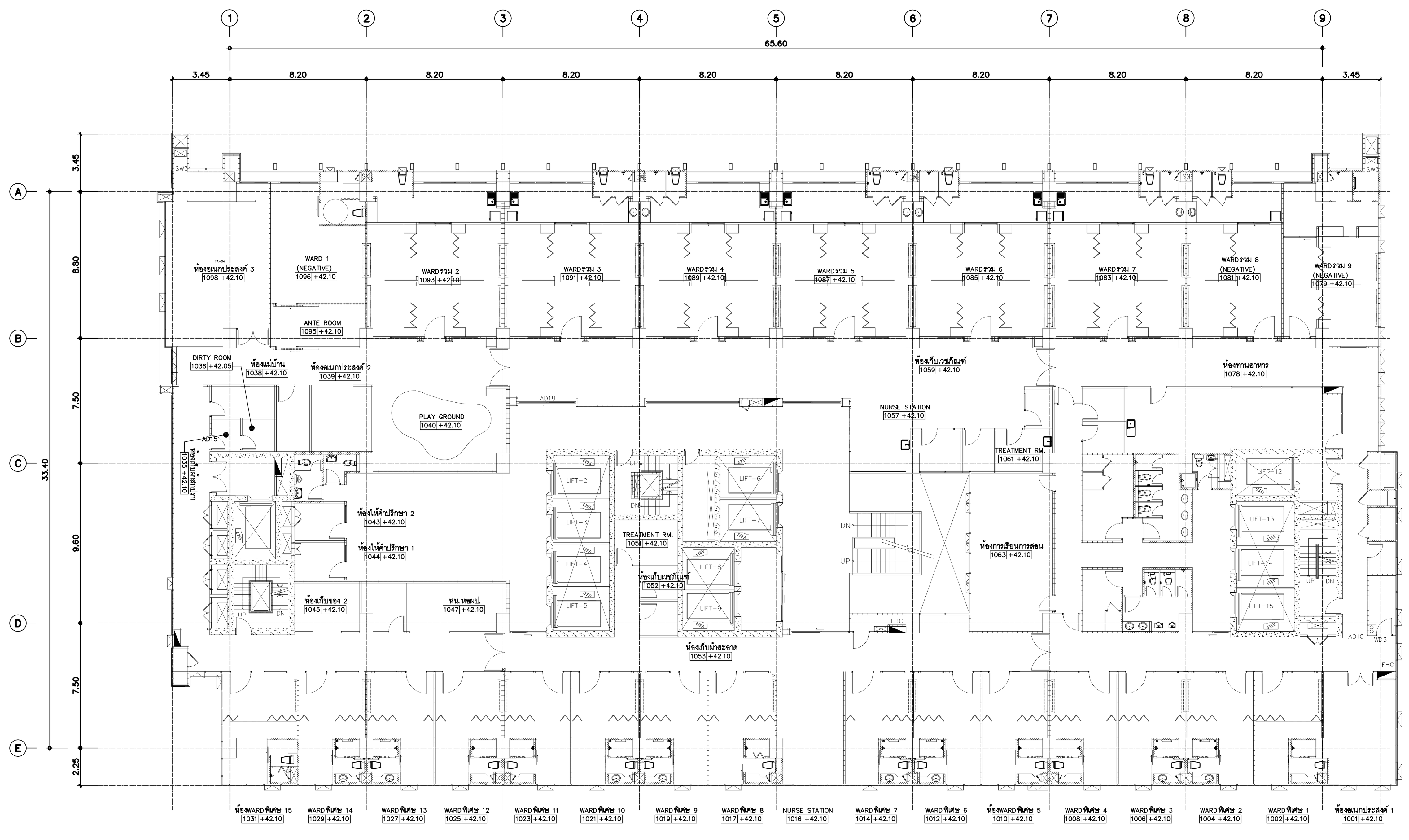

แปลนพื้นชั้นที่ 10 (หอพักผู้ป่วยเด็ก)

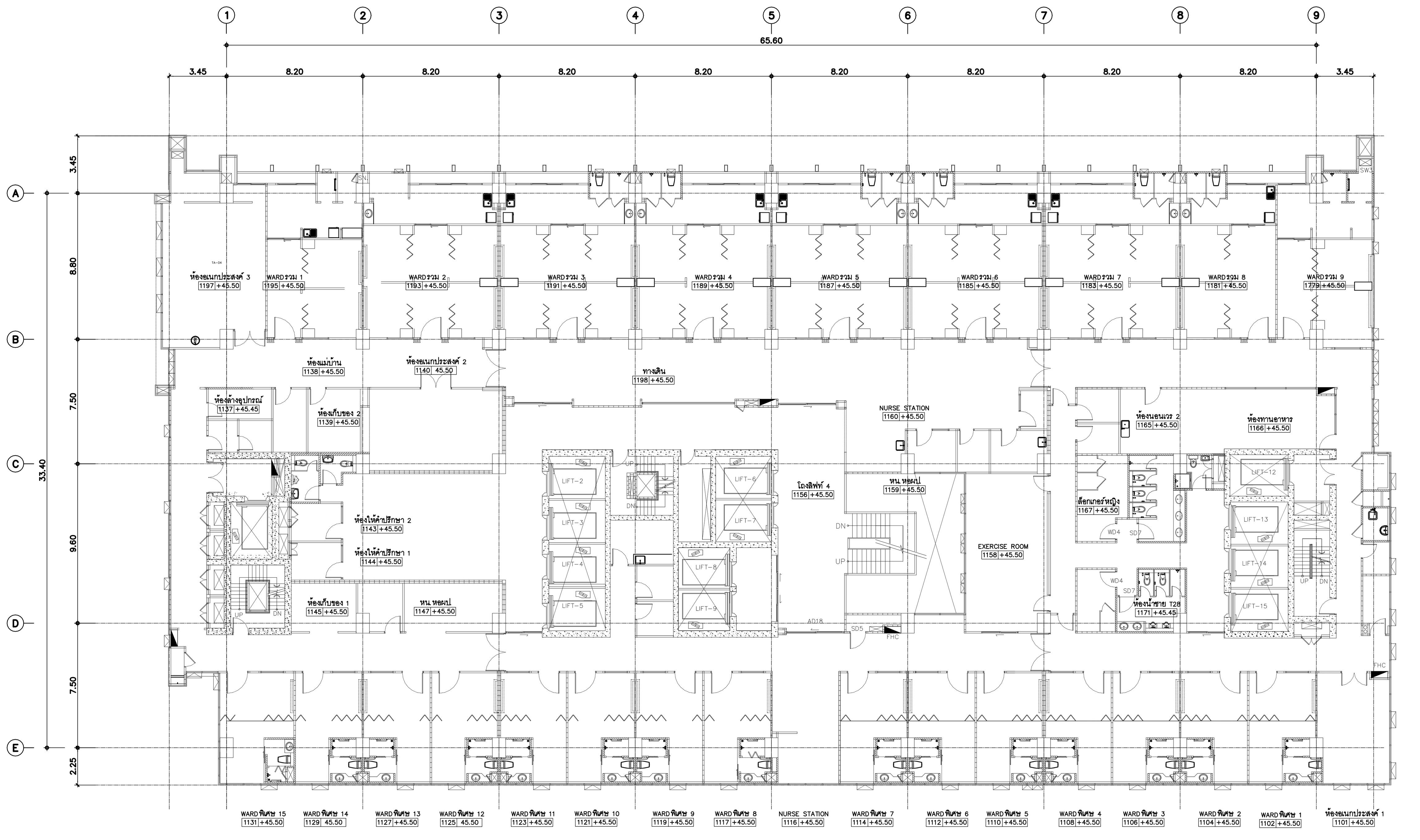

แปลนพื้นชั้นที่ 11 (หอพักผู้ป่วย ORTHO)

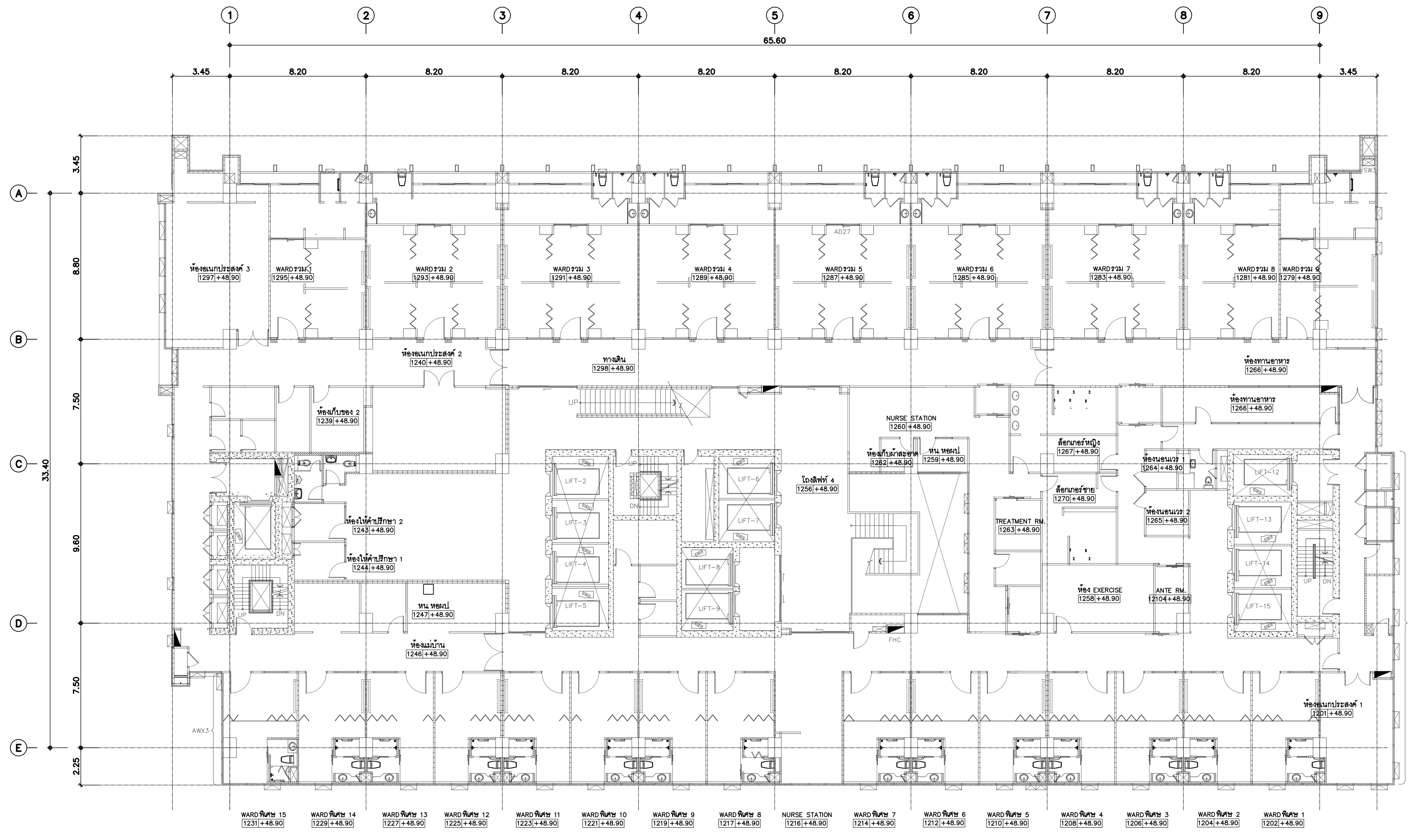

แปลนพื้นชั้นที่ 12 (หอพักผู้ป่วย ORTHO)

คณะแพทยศาสตร์วชิรพยาบาล มหาวิทยาลัยนวมินทราธิราช	SPAN บริษัท สแปนคอนซัลแตนท์ จำกัด 247 ถ.เสนานิคม 1 แขวงลาดพร้าว เขตลาดพร้าว กรุงเทพฯ 10230 E-MAIL : main.span@gmail.com Tel.0-2942-3691-6 ,Fax.0-2942-3694	unicorn บริษัท ยูนิคอร์น ครีเอชั่น แอนด์แมเนจเม้นท์ จำกัด 75/78 ซอยวัดเวฬุวนาราม 18 แขวงดอนเมือง เขตดอนเมือง กรุงเทพมหานคร 10210	i lamp บริษัท ไอแลมพ์ อาร์คิเทค แอนด์ ดีไซน์ จำกัด 480/25 หมู่ที่ 2 ตำบลบ้านเกาะ อำเภอเมืองนครราชสีมา นครราชสีมา 30000	PROJECT NAME: โครงการออกแบบ อาคารผู้ป่วยในเฉลิมพระเกียรติ คณะแพทยศาสตร์วชิรพยาบาล มหาวิทยาลัยนวมินทราธิราช PROJECT ARCHITECT : สมยงค์ ขจรวิทย์ สสถ. 1764	ARCHITECTS : นายสลายุทธ เรืองทอง ภสถ. 4384 หทัยชนก เอกสุวรรณ ภสถ. 4182 วีรยุทธ สมศิริ ภสถ. 19439 ปรัชญ์ สานุกูล ภสถ. 23820	STRUCTURAL ENGINEERS : นายนัฐสม สงวนวงศ์ วย. 1423 นายศิริชัย รณเกียรติ สย. 5868 นายศุภชัย ขำดี ภย. 37589	ELECTRICAL ENGINEERS: นายชัยวัฒน์ เหลืองอบอุ่น สฟก.3473 นายกรอง กิมเขียว สฟก.5276	MECHANICAL ENGINEERS: นายธันวา ตันเสถียร วก. 797 นายขจรพงษ์ สุทธิโสภาอาภรณ์ สก.2544 นายอาณัติ ตั้งชู สก.4127

SANITARY ENGINEERS : ขนิษฐา ส่งสกุลชัย วส. 27 วีรวุฒิ หงษ์ทอง สส. 253 FIRE PROTECTION ARCHITECTS : ดร.บัณฑิต ประดับสุข สสถ. 1215	INTERIOR DESIGNER : วาสนา เพชรประเสริฐ วรางคณา เศรษฐสุข อภิญญา ยังแย้ม	แบบแสดง : แปลนผ้าม่านชั้น 8-12	มาตราส่วน: รวม : แผ่น แบบเลขที่ : AR-CUR-03

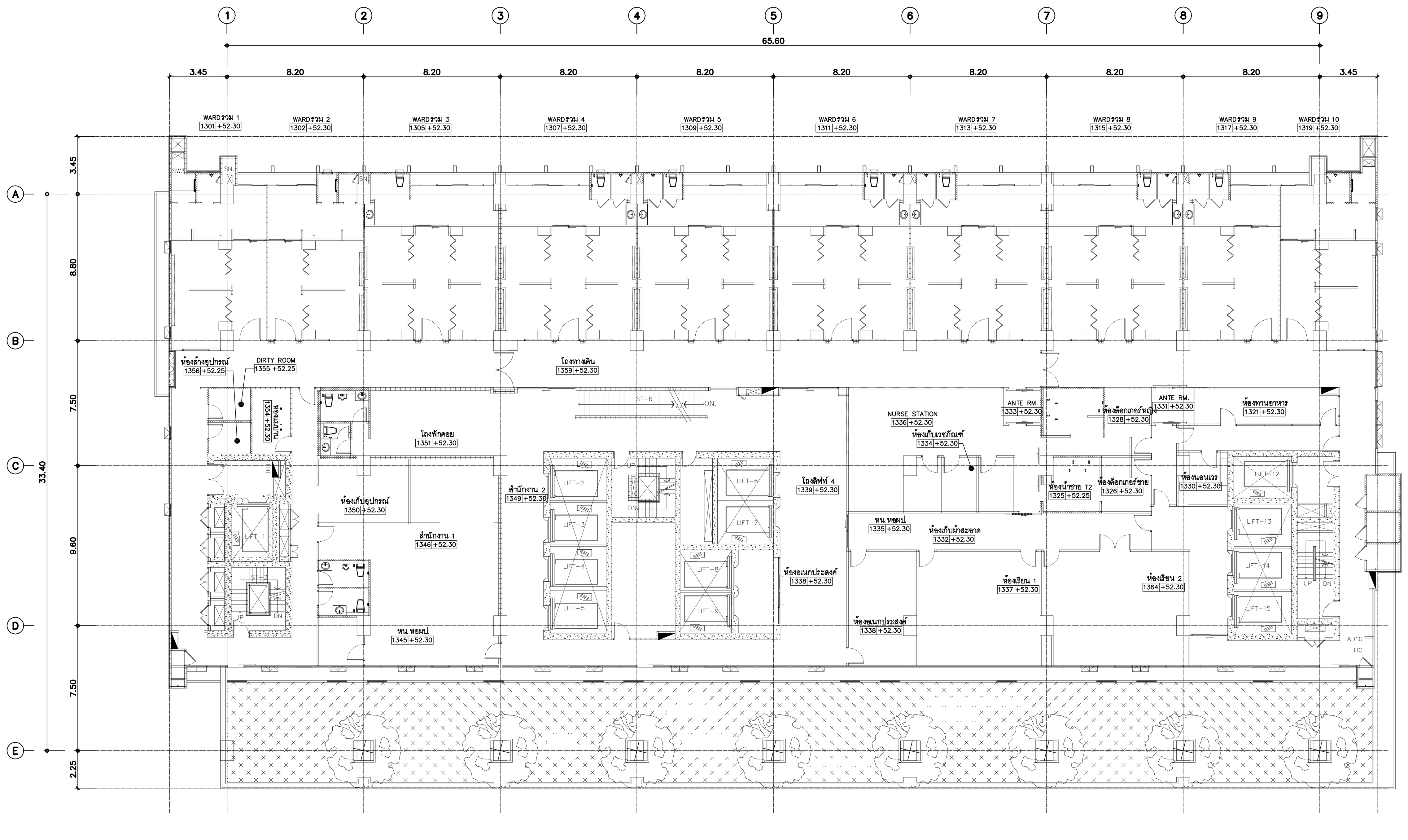

แปลนพื้นชั้นที่ 13 (หอพักผู้ป่วยกึ่งวิกฤต/INTERMEDIATE)

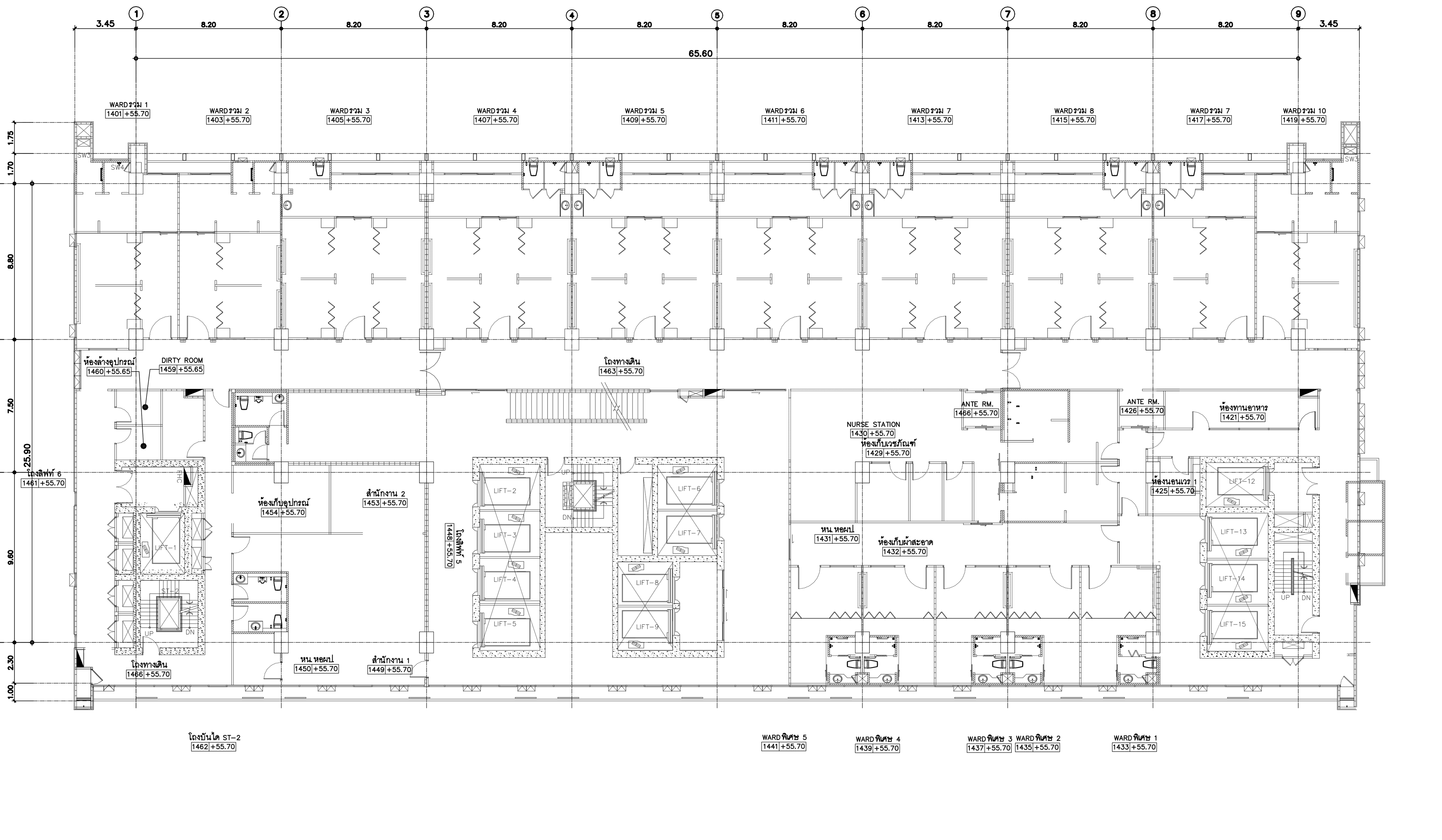

แปลนพื้นชั้นที่ 14 (หอพักผู้ป่วย ศัลยกรรม)

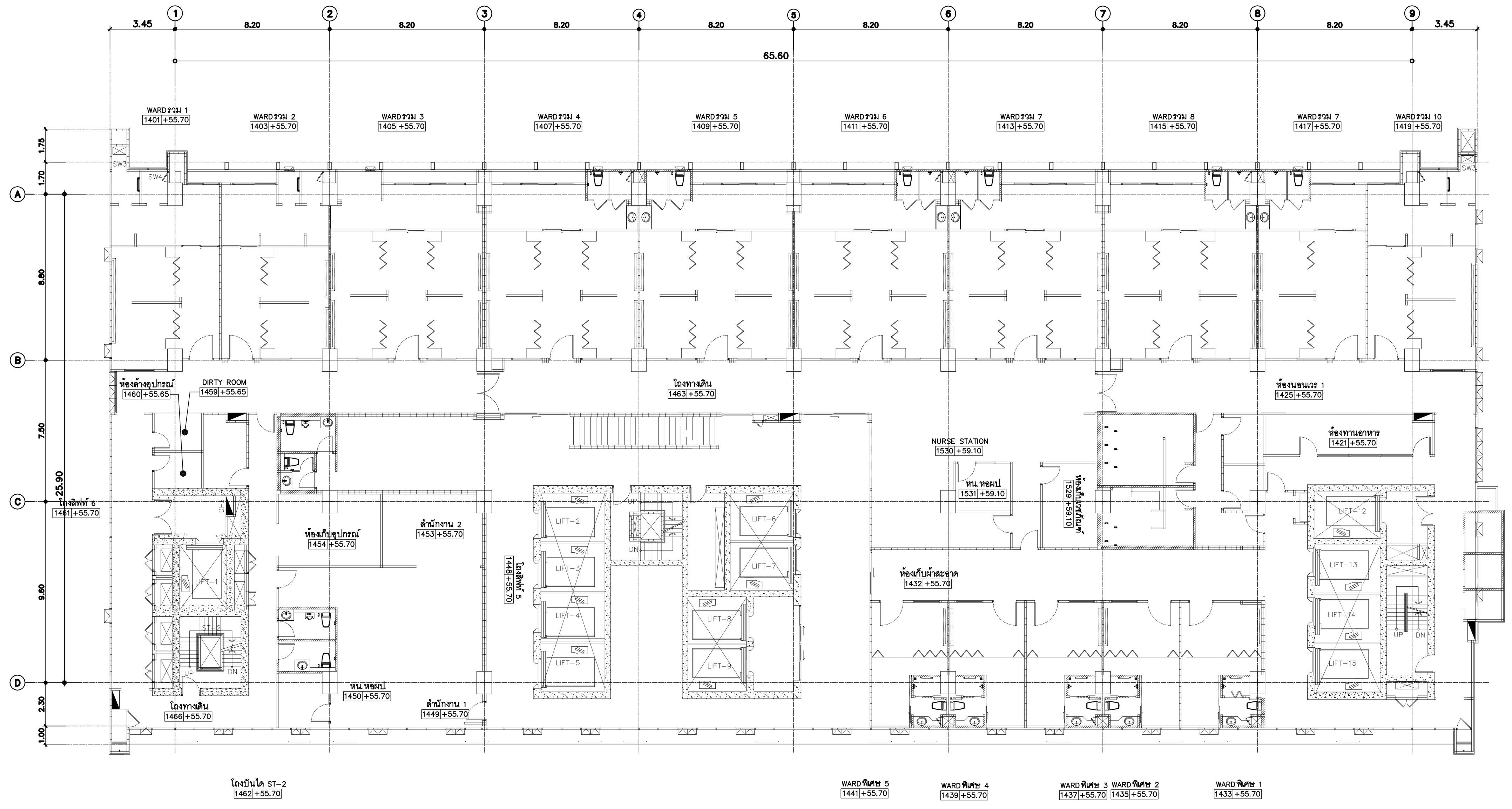

แปลนพื้นชั้นที่ 15 (หอพักผู้ป่วย ศัลยกรรม)

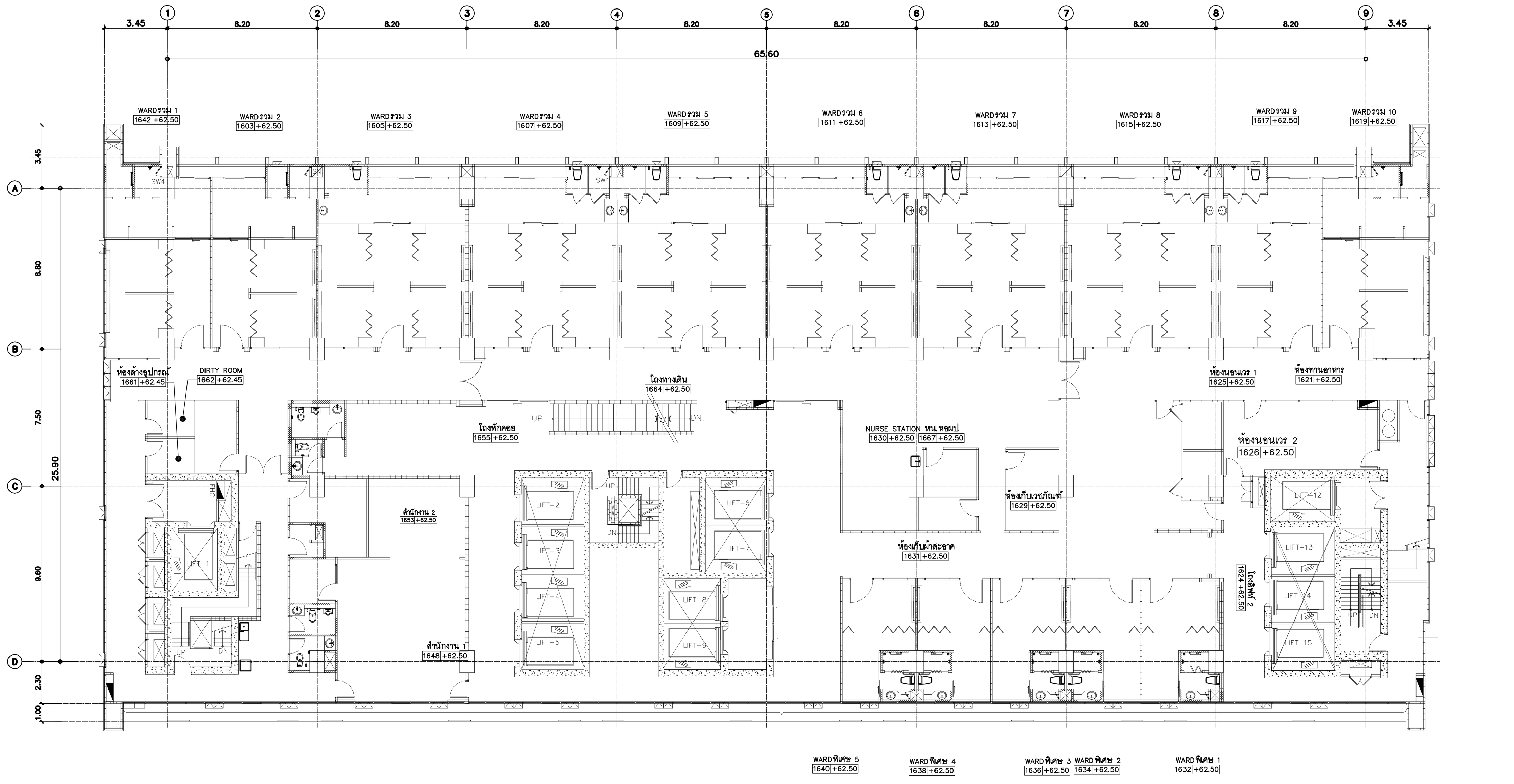

แปลนพื้นชั้นที่ 16 (หอพักผู้ป่วย ศัลยกรรม)

คณะแพทยศาสตร์วชิรพยาบาล มหาวิทยาลัยนวมินทราธิราช	SPAN บริษัท สแปนคอนซัลแตนท์ จำกัด 247 ถ.เสนานิคม 1 แขวงลาดพร้าว เขตลาดพร้าว กรุงเทพฯ 10230 E-MAIL : main.span@gmail.com Tel.0-2942-3691-6 ,Fax.0-2942-3694	unicorn บริษัท ยูนิคอร์น คอร์ปอเรชั่น แอนด์แมเนจเม้นท์ จำกัด 75/78 ซอยวัดเวฬุวนาราม 18 แขวงดอนเมือง เขตดอนเมือง กรุงเทพมหานคร 10210
i lamp บริษัท ไอแลมพ์ อาร์คิเทค แอนด์ ดีไซน์ จำกัด 480/25 หมู่ที่ 2 ตำบลบ้านเกาะ อำเภอเมืองนครราชสีมา นครราชสีมา 30000		

PROJECT NAME:
โครงการออกแบบ อาคารผู้ป่วยในเฉลิมพระเกียรติ
คณะแพทยศาสตร์วชิรพยาบาล มหาวิทยาลัยนวมินทราธิราช
PROJECT ARCHITECT : สมยงค์ ขจรวิทย์ สสถ. 1764

ARCHITECTS :
นายสลายุทธ เรืองทอง ภสถ. 4384
หทัยชนก เอกสุวรรณ ภสถ. 4182
วีรยุทธ สมศิริ ภสถ. 19439
ปรัชญ์ สานุกูล ภสถ. 23820

STRUCTURAL ENGINEERS :
นายนัฐสม สงวนวงศ์ วย. 1423
นายศิริชัย รณเกียรติ สย. 5868
นายศุภชัย ขำดี ภย. 37589

ELECTRICAL ENGINEERS:
นายชัยวัฒน์ เหลืองอบอุ่น สฟก.3473
นายกรอง กิมเขียว สฟก.5276

MECHANICAL ENGINEERS:
นายธันวา ตันเสถียร วก. 797
นายขจรพงษ์ สุทธิโสภาอาภรณ์ สก.2544
นายอาณัติ ตั้งชู สก.4127

SANITARY ENGINEERS :
ขนิษฐา ส่งสกุลชัย วส. 27
วีรวุฒิ หงษ์ทอง สส. 253

FIRE PROTECTION ARCHITECTS :
ดร.บัณฑิต ประดับสุข สสถ. 1215

INTERIOR DESIGNER :
วาสนา เพชรประเสริฐ
วรางคณา เศรษฐสุข
อภิญญา ยังแย้ม

แบบแสดง :
แปลนผ้าม่านชั้น 13–16

มาตราส่วน:
รวม : แผ่น
แบบเลขที่ :
AR–CUR–04

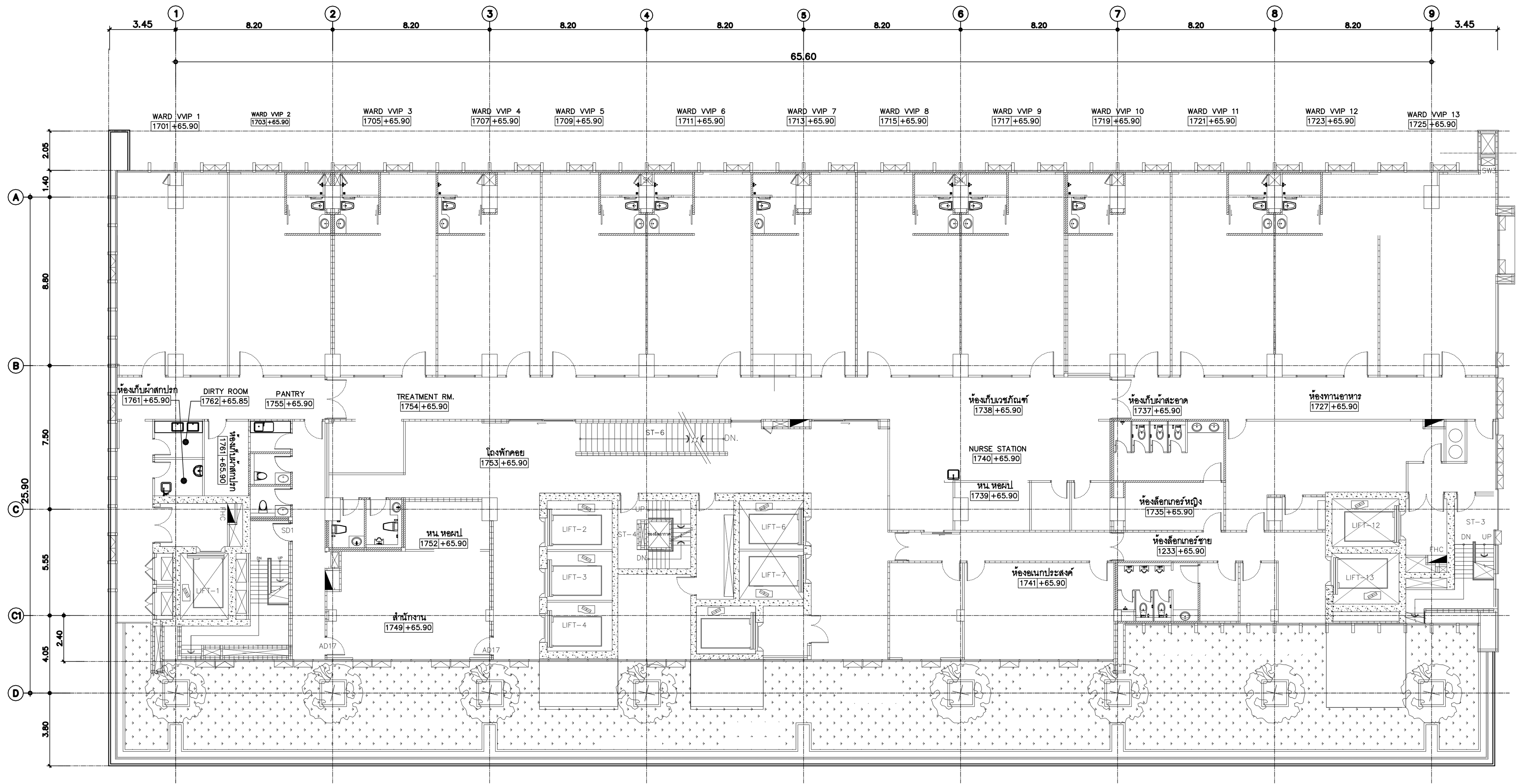

แปลนพื้นชั้นที่ 17

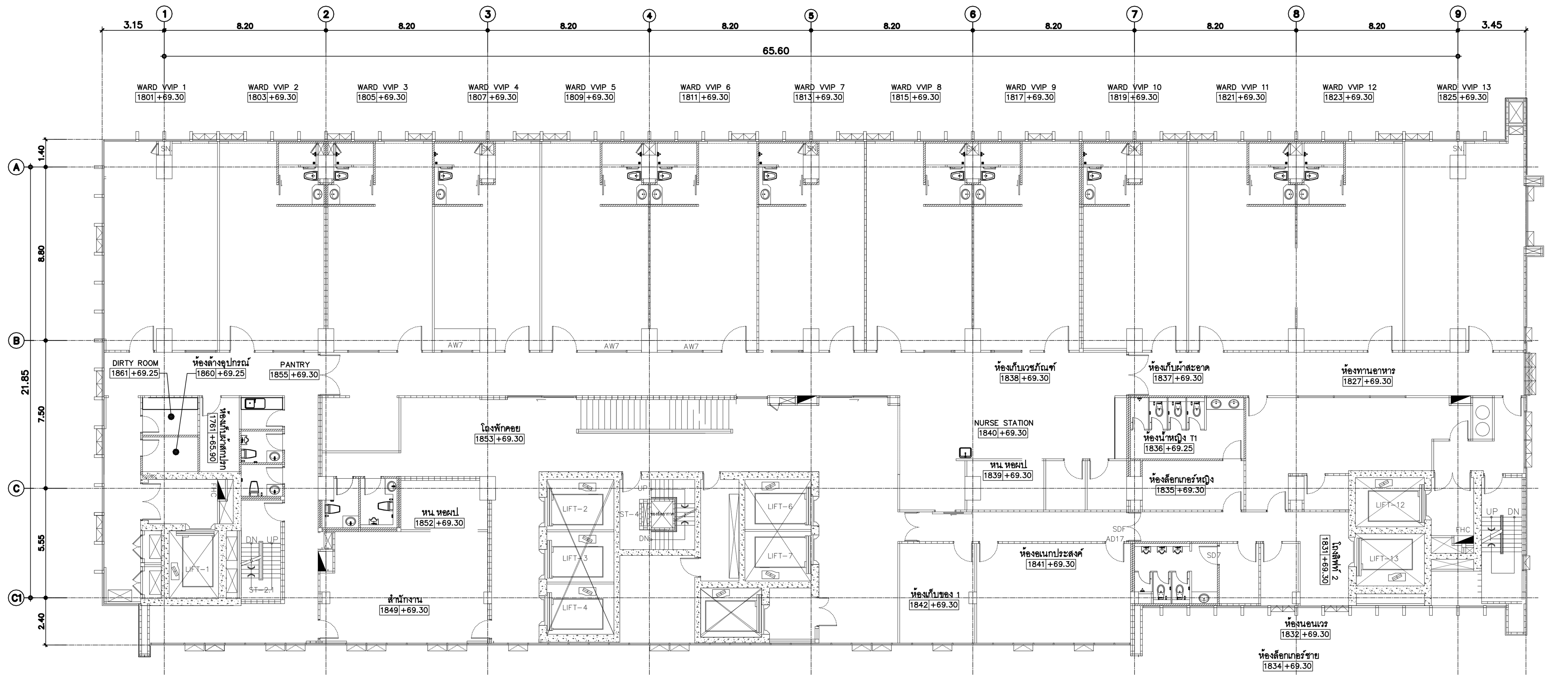

แปลนพื้นชั้นที่ 18

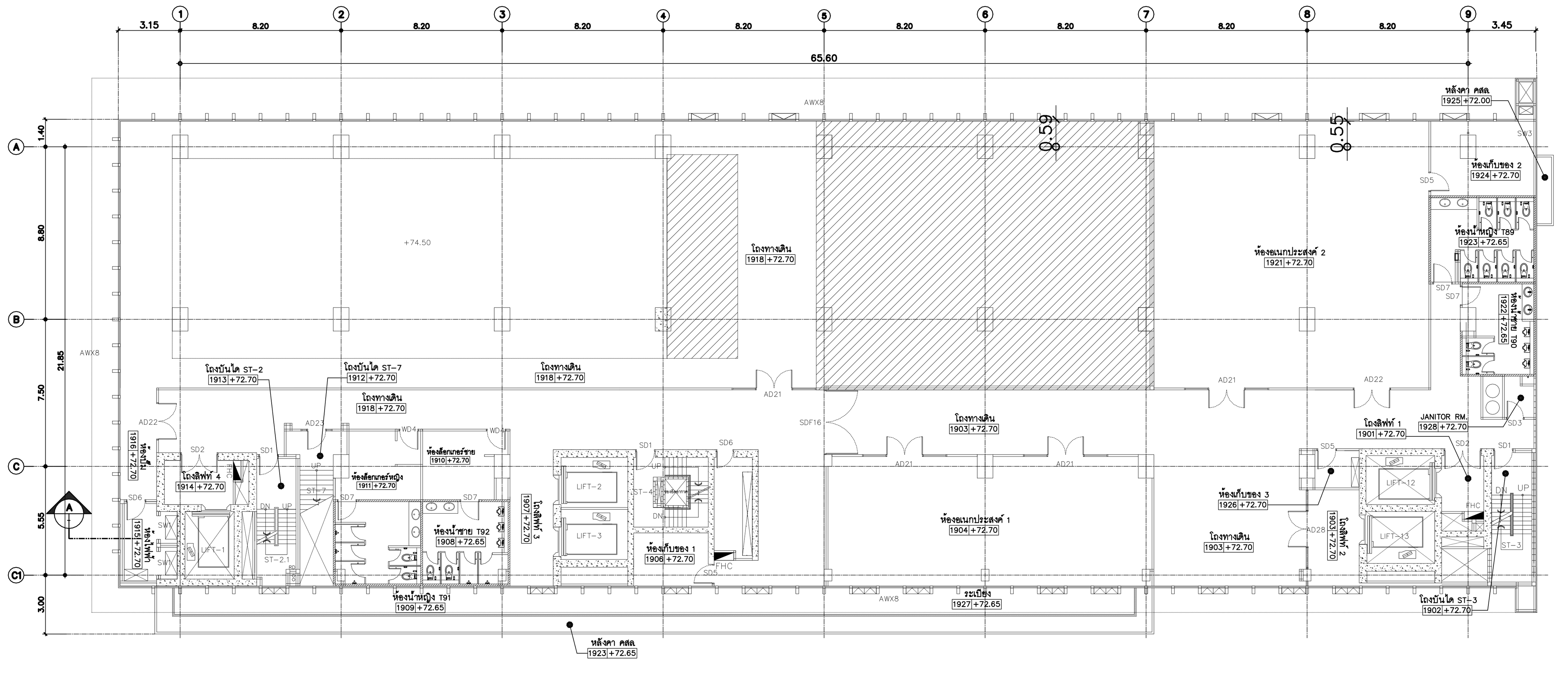

แปลนพื้นชั้นที่ 19

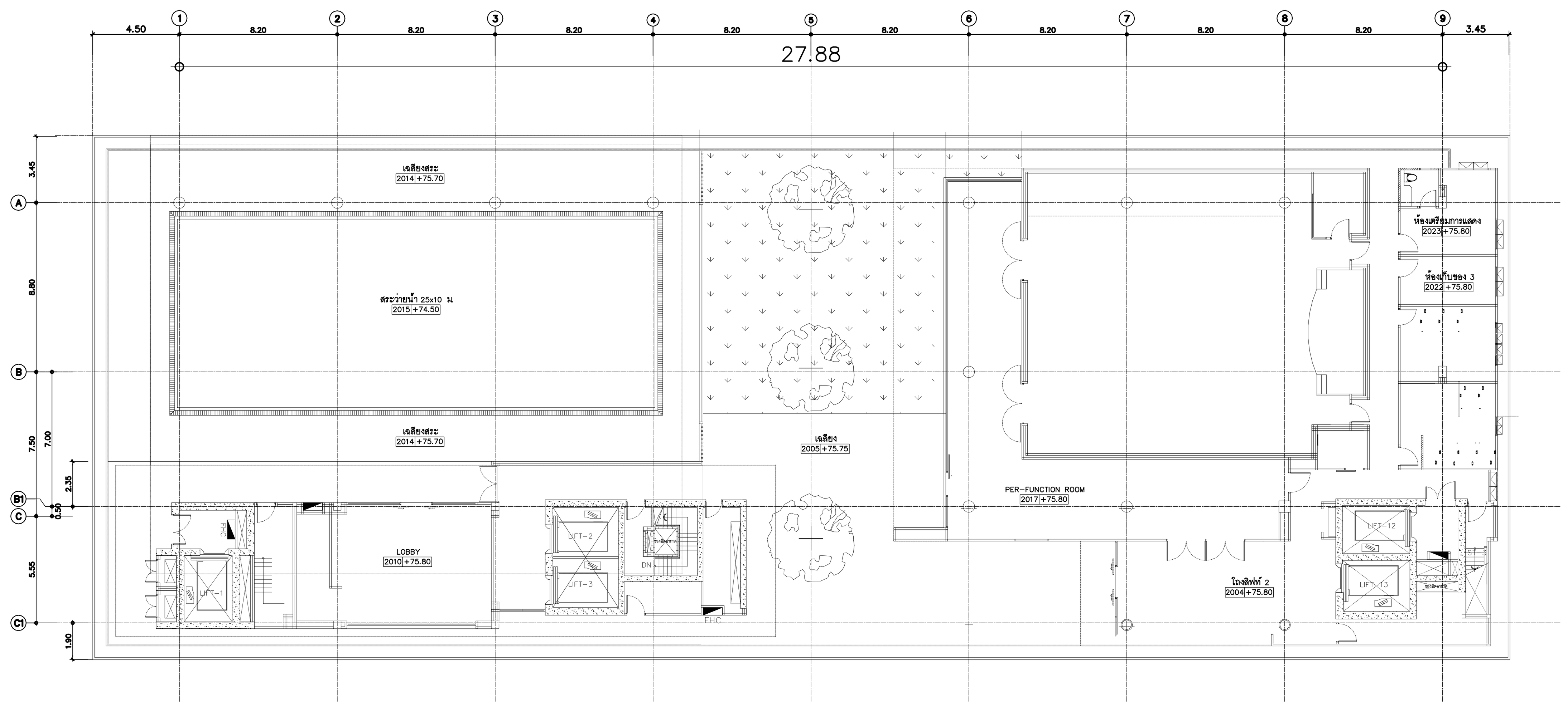

แปลนพื้นชั้นที่ 20

คณะแพทยศาสตร์วชิรพยาบาล
มหาวิทยาลัยนวมินทราธิราช

SPAN
บริษัท สแปนคอนซัลแตนท์ จำกัด
247 ถ.เสนานิคม 1 แขวงลาดพร้าว
เขตลาดพร้าว กรุงเทพฯ 10230
E-MAIL : main.span@gmail.com
Tel.0-2942-3691-6 ,Fax.0-2942-3694

unicorn
บริษัท ยูนิคอร์น คอร์ปอเรชั่น แอนด์แมเนจเม้นท์ จำกัด
75/78 ซอยวัดเวฬุวนาราม 18 แขวงดอนเมือง
เขตดอนเมือง กรุงเทพมหานคร 10210

i lamp
บริษัท ไอแลมพ์ อาร์คิเทค แอนด์ ดีไซน์ จำกัด
480/25 หมู่ที่ 2 ตำบลบ้านเกาะ
อำเภอเมืองนครราชสีมา นครราชสีมา 30000

PROJECT NAME:
โครงการออกแบบ อาคารผู้ป่วยในเฉลิมพระเกียรติ
คณะแพทยศาสตร์วชิรพยาบาล มหาวิทยาลัยนวมินทราธิราช

PROJECT ARCHITECT : สมยงค์ ขจรวิทย์ สสถ. 1764

ARCHITECTS :
นายสลายุทธ เรืองทอง ภสถ. 4384
หทัยชนก เอกสุวรรณ ภสถ. 4182
วีรยุทธ สมศิริ ภสถ. 19439
ปรัชญ์ สานุกูล ภสถ. 23820

STRUCTURAL ENGINEERS :
นายนัฐสม สงวนวงศ์ วย. 1423
นายศิริชัย รณเกียรติ สย. 5868
นายศุภชัย ขำดี ภย. 37589

ELECTRICAL ENGINEERS:
นายชัยวัฒน์ เหลืองอบอุ่น สฟก.3473
นายกรอง กิมเขียว สฟก.5276

MECHANICAL ENGINEERS:
นายธันวา ตันเสถียร วก. 797
นายขจรพงษ์ สุทธิโสภาอาภรณ์ สก.2544
นายอาณัติ ตั้งชู สก.4127

SANITARY ENGINEERS :
ขนิษฐา ส่งสกุลชัย วส. 27
วีรวุฒิ หงษ์ทอง สส. 253

FIRE PROTECTION ARCHITECTS :
ดร.บัณฑิต ประดับสุข สสถ. 1215

INTERIOR DESIGNER :
วาสนา เพชรประเสริฐ
วรางคณา เศรษฐสุข
อภิญญา ยังแย้ม

แบบแสดง :
แปลนผ้าม่านชั้น 17–20

มาตราส่วน:
รวม : แผ่น
แบบเลขที่ :
AR–CUR–05

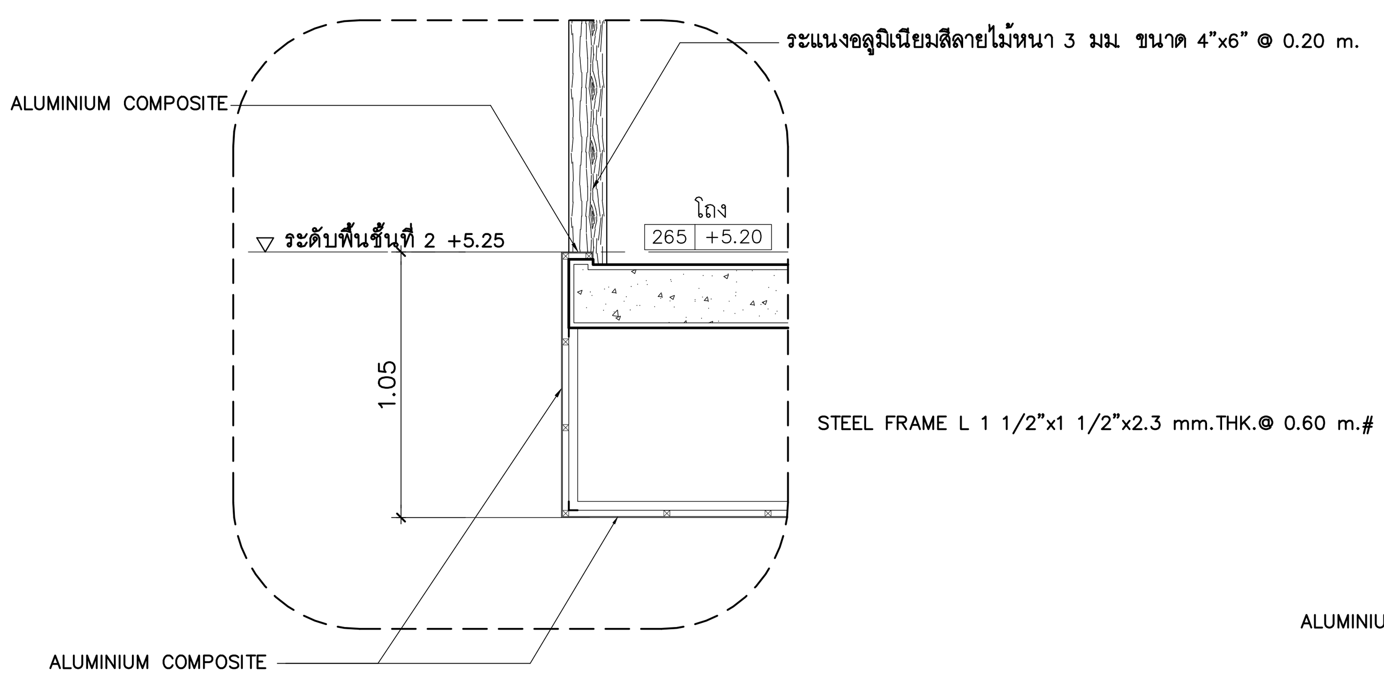

แบบขยาย 1
มาตราส่วน 1:25 AR-DE-01

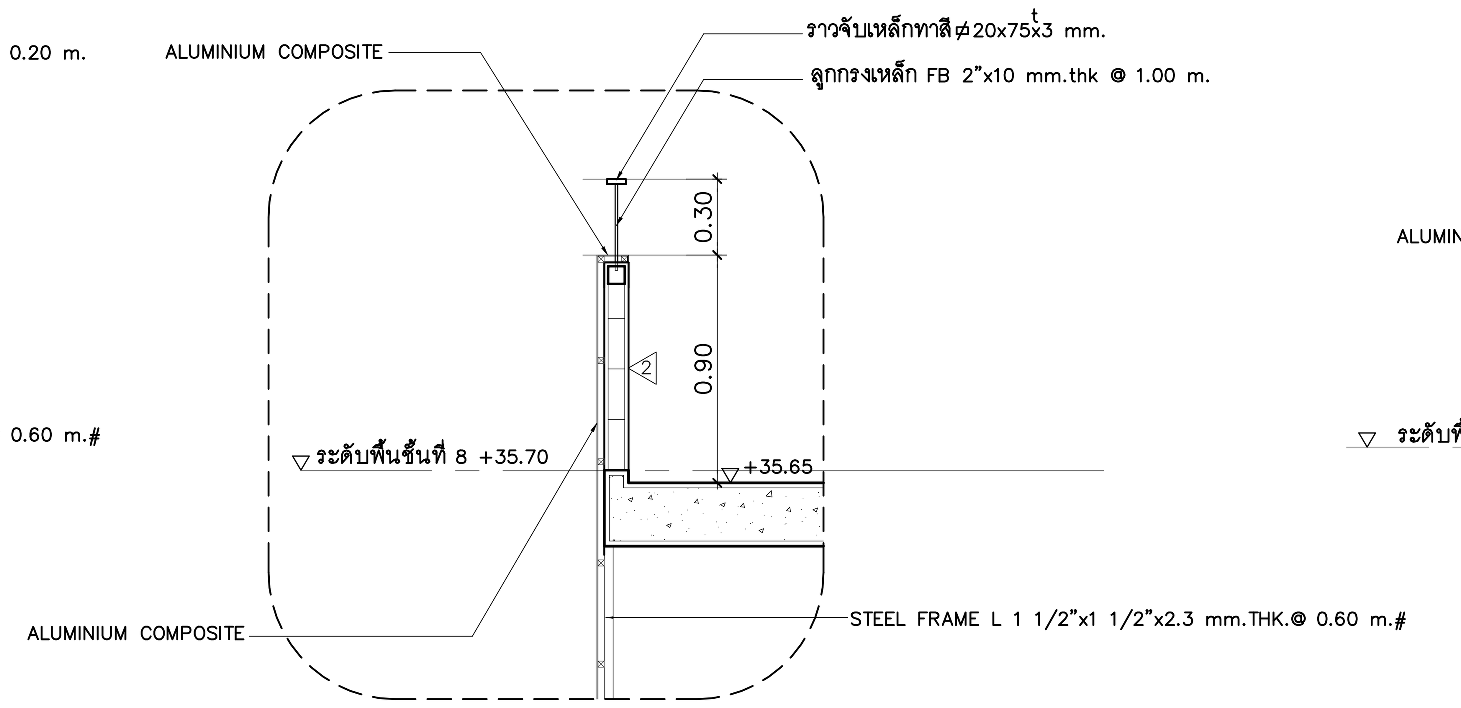

แบบขยาย 2
มาตราส่วน 1:25 AR-DE-01

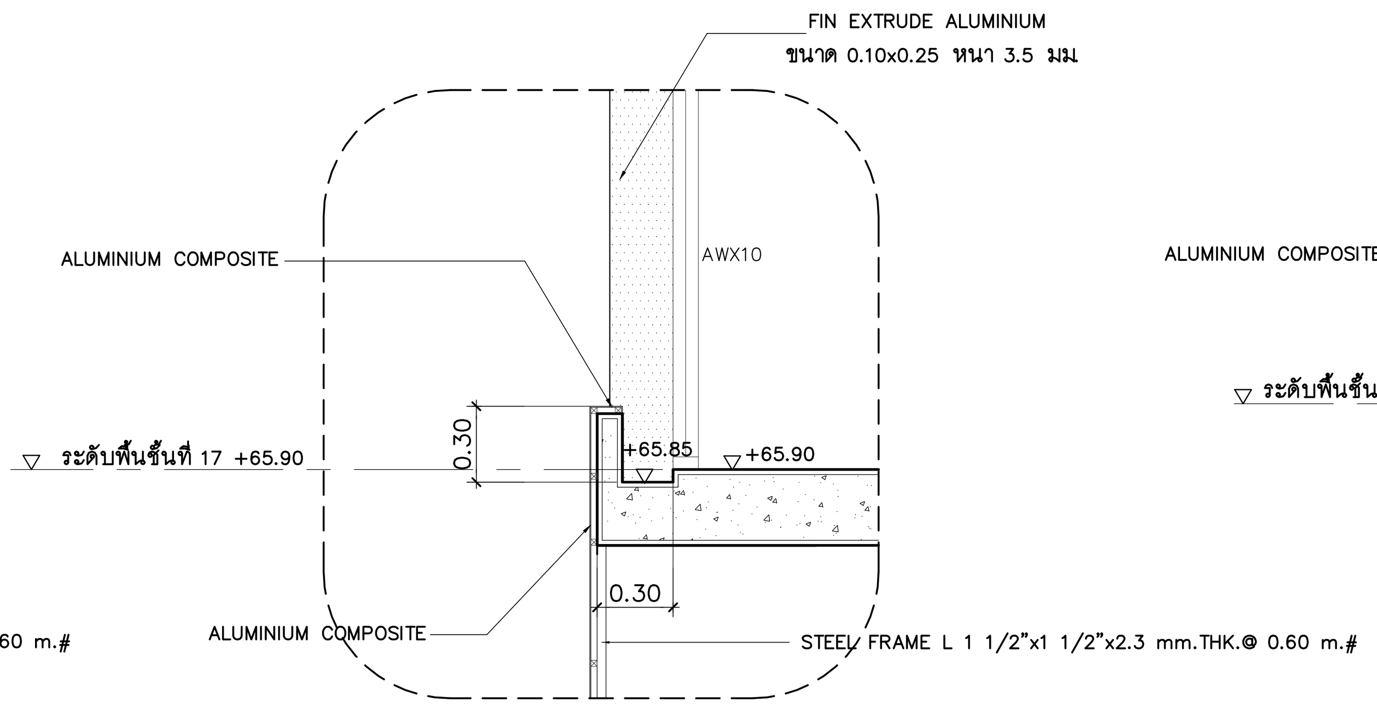

แบบขยาย 3
มาตราส่วน 1:25 AR-DE-01

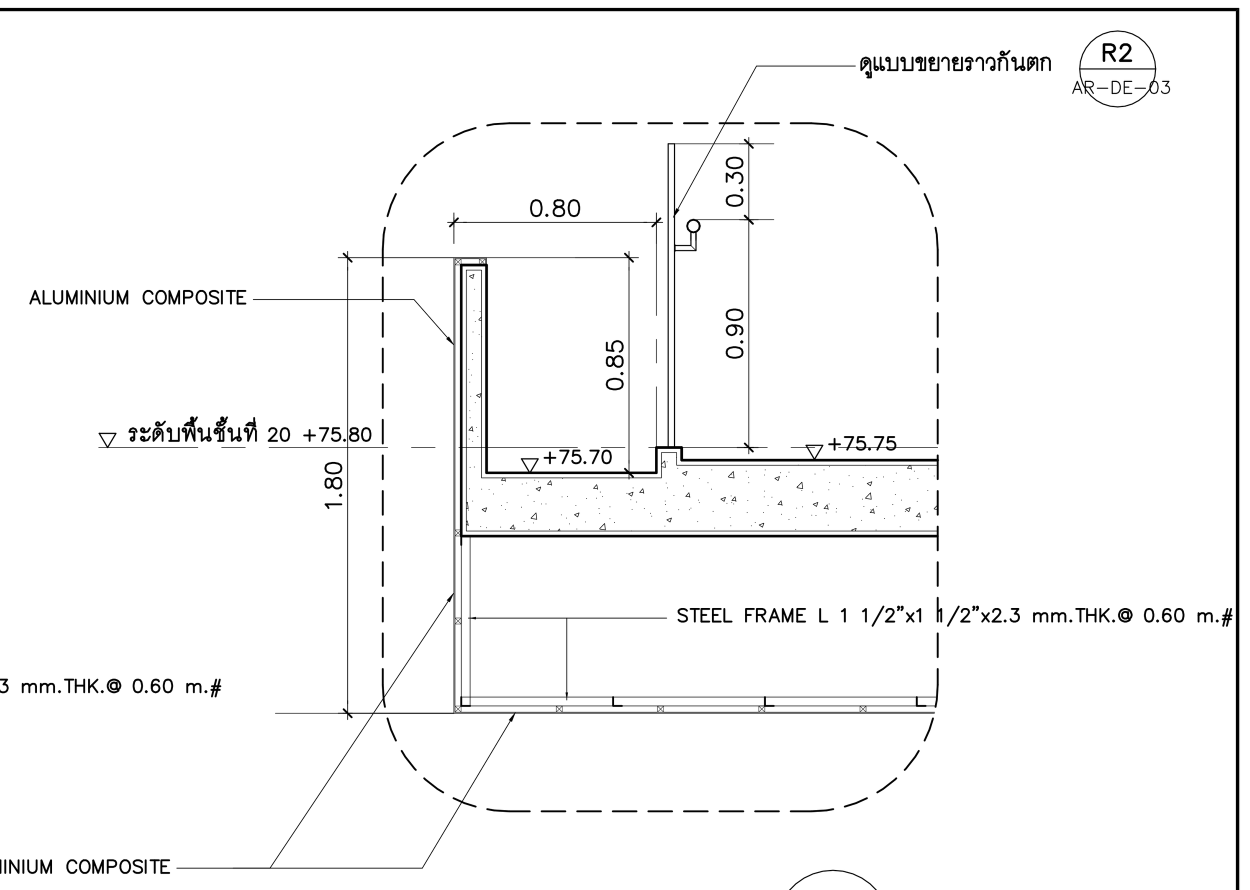

แบบขยาย 4
มาตราส่วน 1:25 AR-DE-01

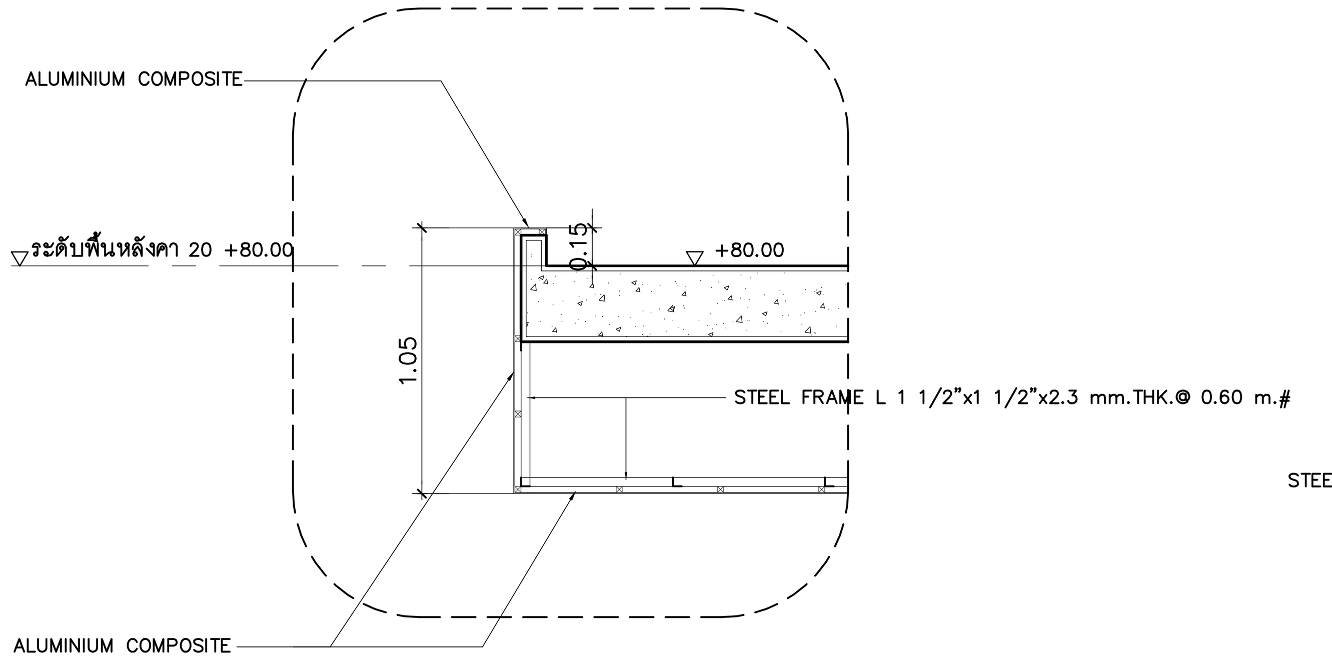

แบบขยาย 5
มาตราส่วน 1:25 AR-DE-01

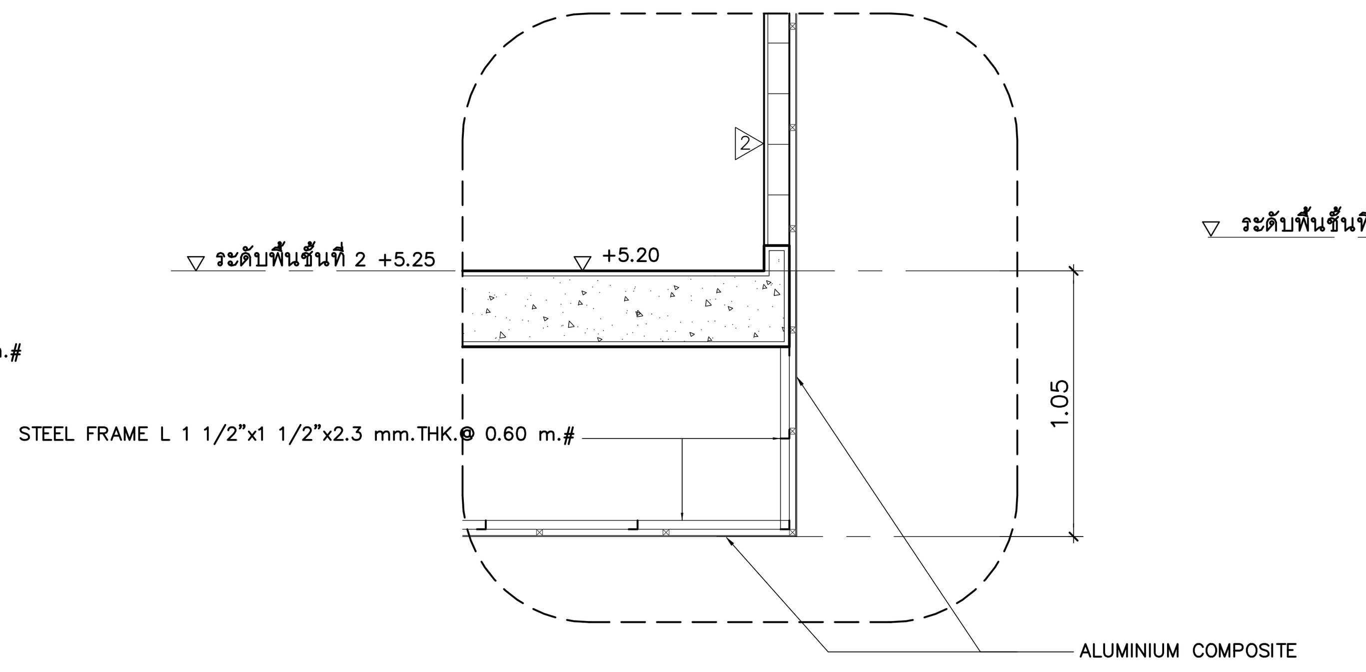

แบบขยาย 6
มาตราส่วน 1:25 AR-DE-01

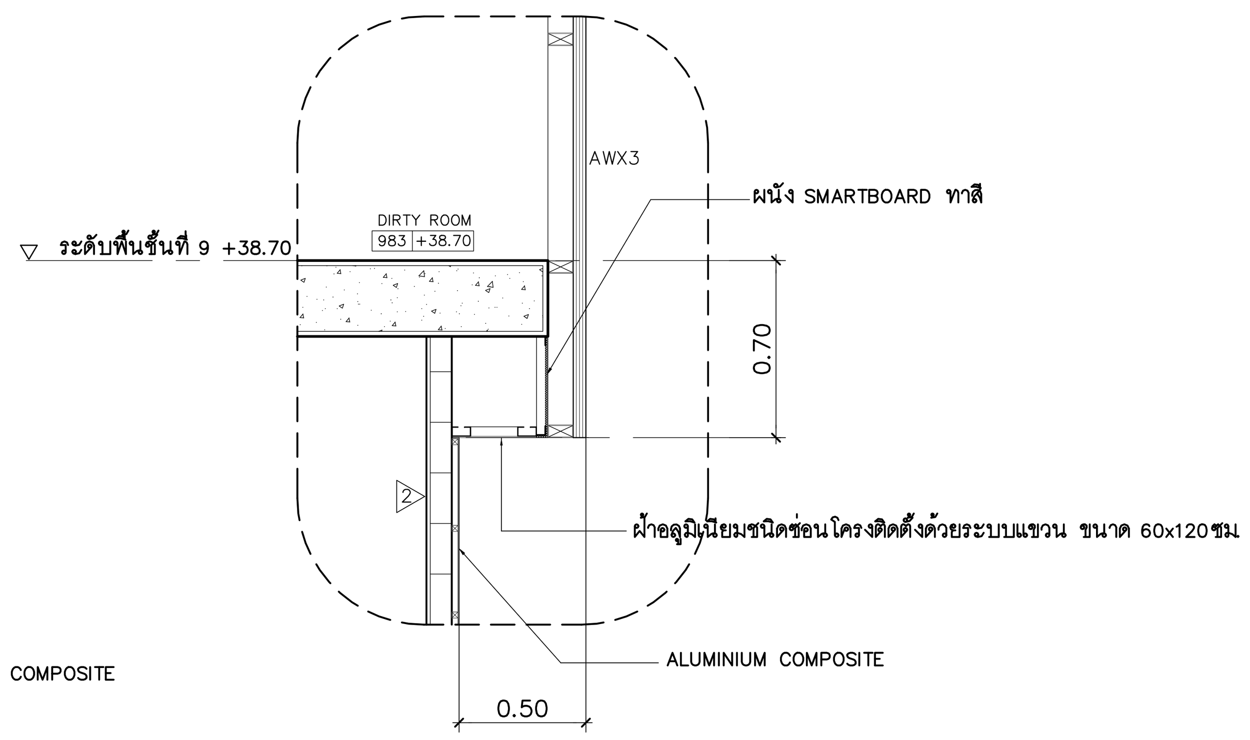

แบบขยาย 7
มาตราส่วน 1:25 AR-DE-01

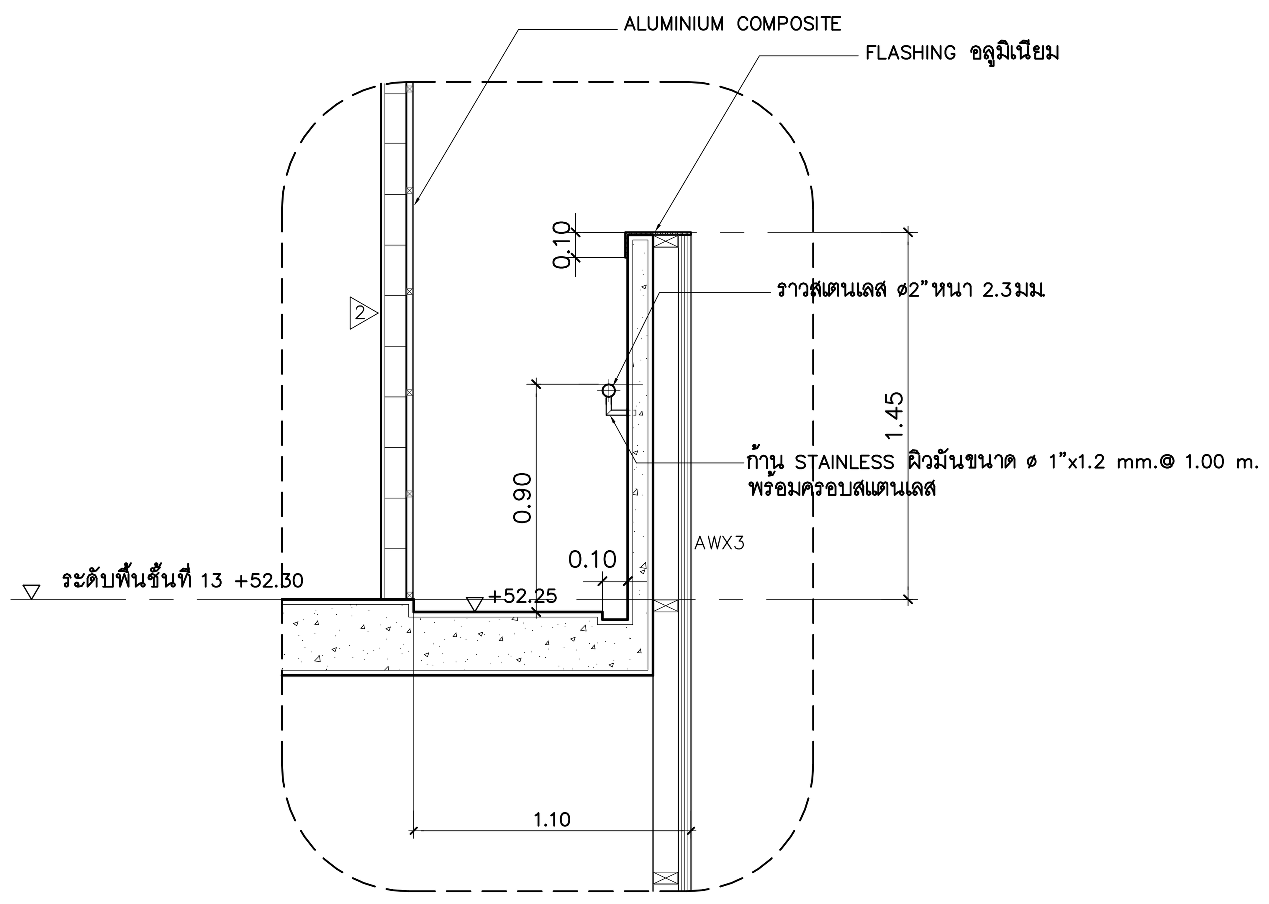

แบบขยาย 8
มาตราส่วน 1:25 AR-DE-01

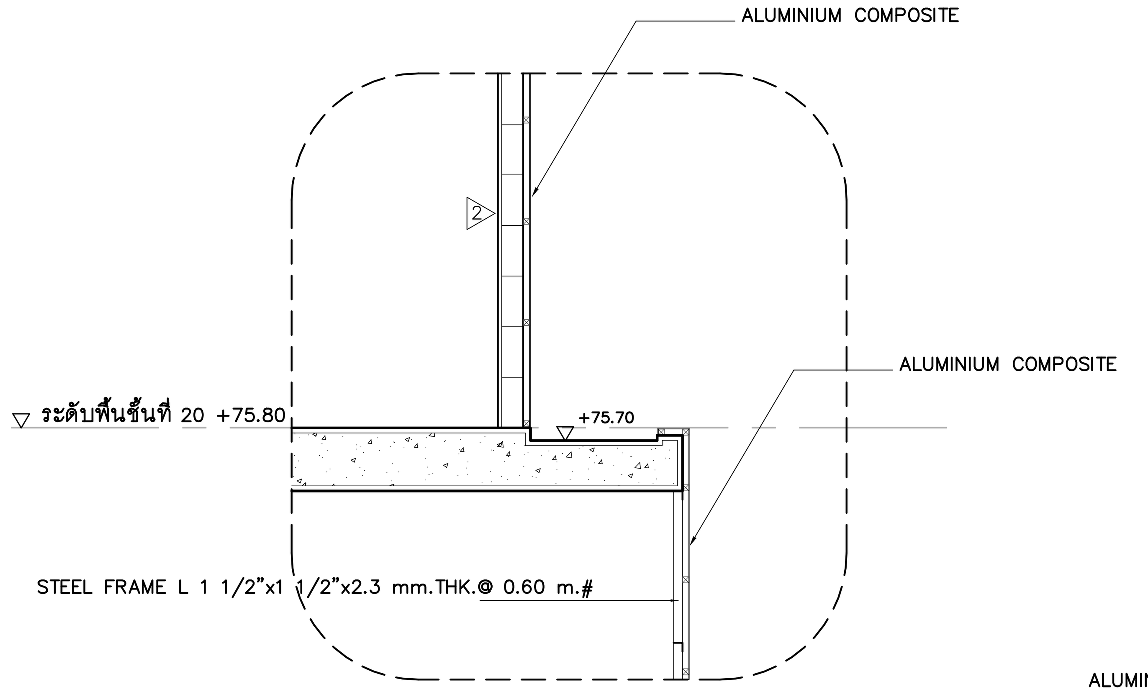

แบบขยาย 9
มาตราส่วน 1:25 AR-DE-01

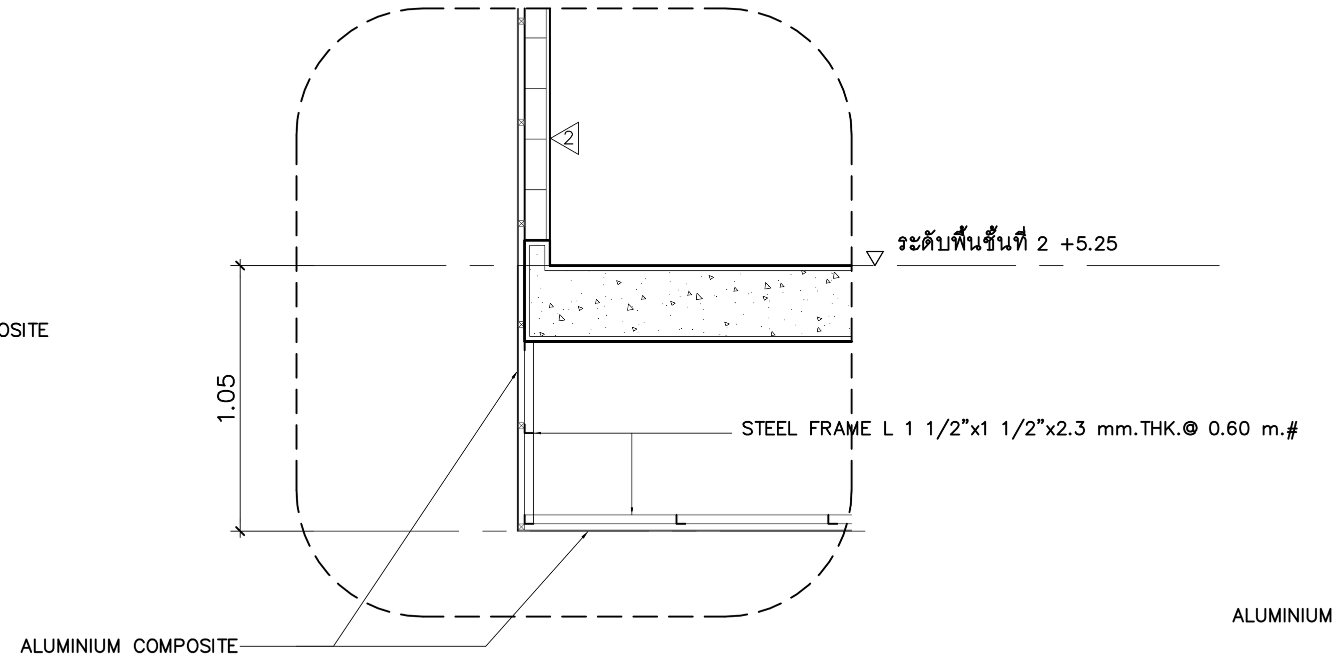

แบบขยาย 10
มาตราส่วน 1:25 AR-DE-01

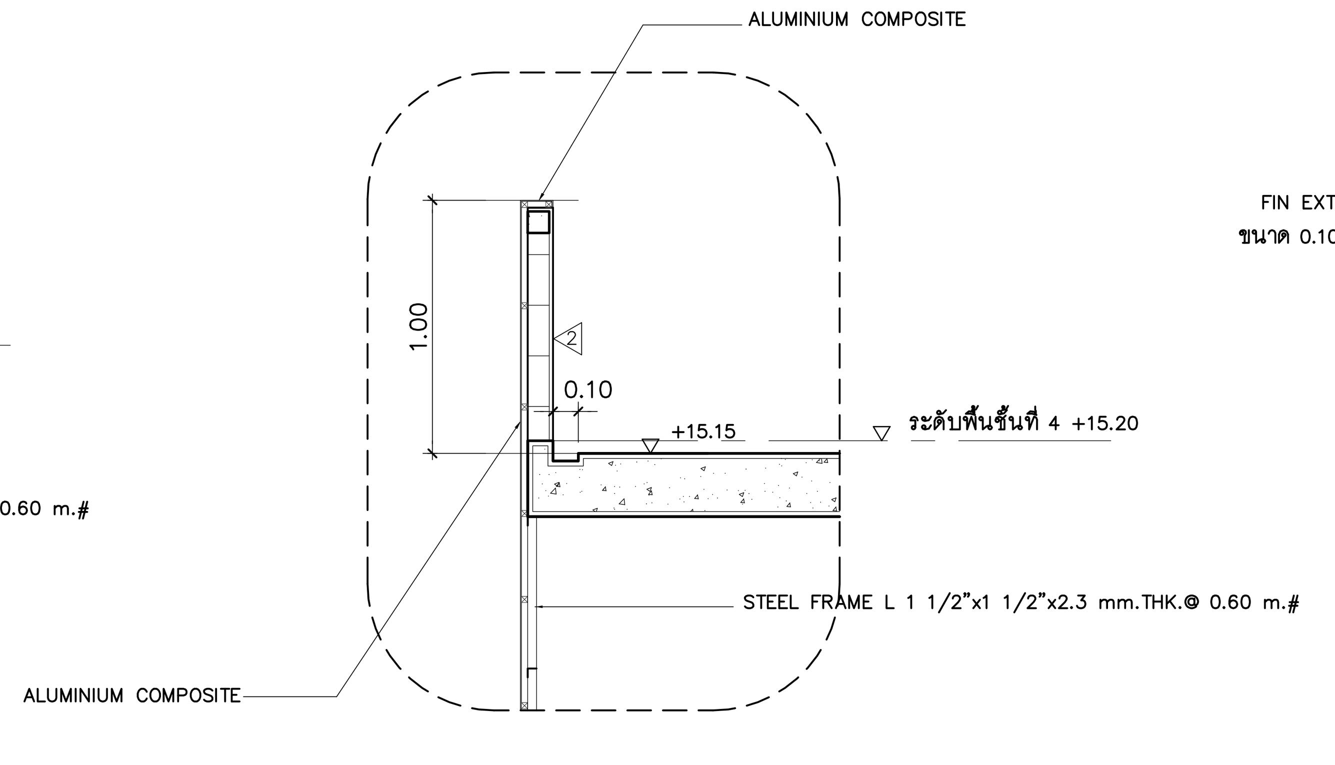

แบบขยาย 11
มาตราส่วน 1:25 AR-DE-01

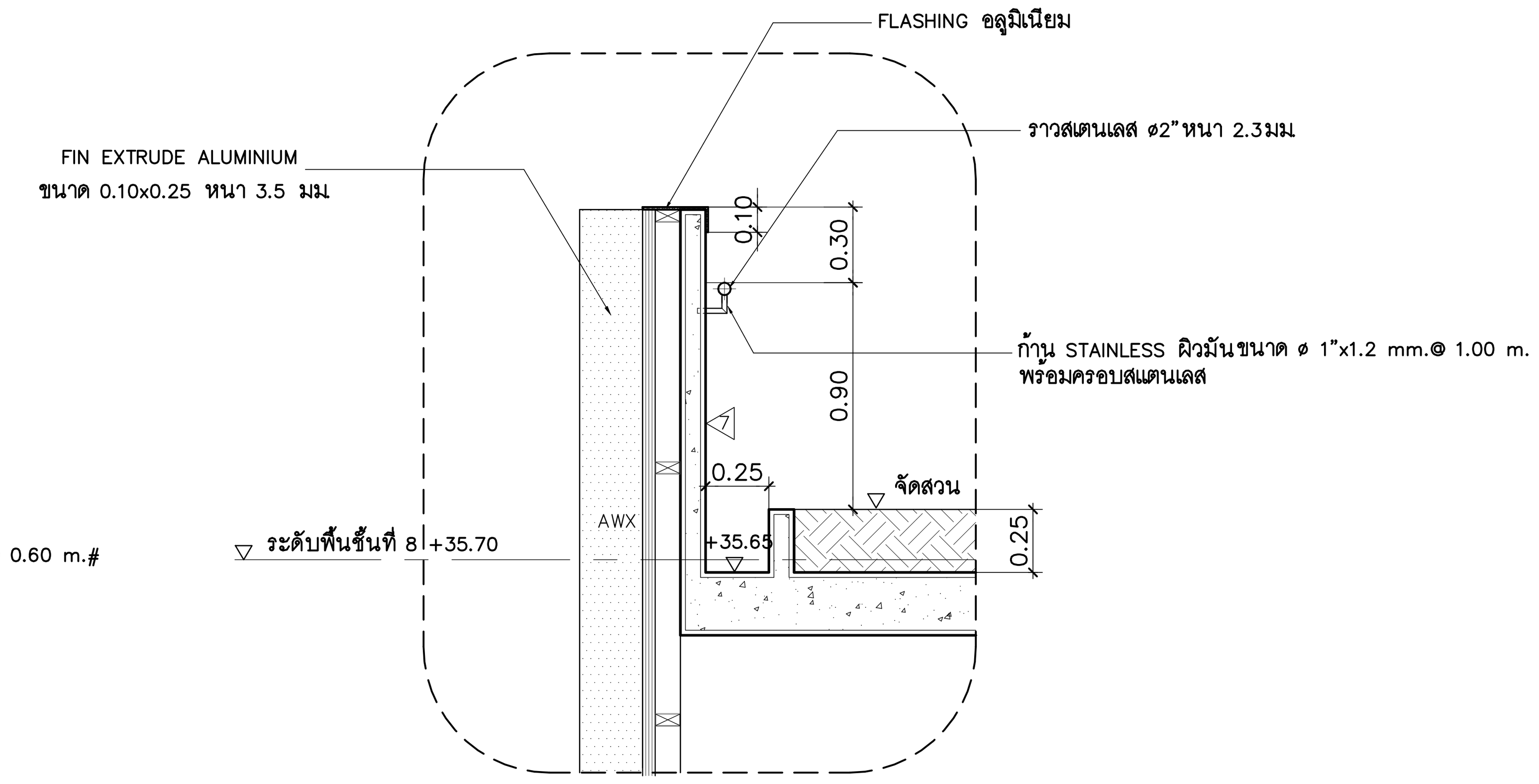

แบบขยาย 12
มาตราส่วน 1:25 AR-DE-01

PROJECT NAME: โครงการออกแบบ อาคารผู้ป่วยในเฉลิมพระเกียรติ คณะแพทยศาสตร์วชิรพยาบาล มหาวิทยาลัยนวมินทราธิราช	ARCHITECTS : นายสลายุทธ เฮืองทอง ภสถ. 4384; หทัยชนก เอกสุวรรณ ภสถ. 4182; วิรยุทธ สมศิริ ภสถ. 19439; ปริชญ์ สานุกูล ภสถ. 23820	STRUCTURAL ENGINEERS : นายนิรุสม สงวนวงศ์ วย 1423; นายศักดิ์ชัย รณเกียรติ สย. 5868; นายศุภชัย ชัดี ภย. 37589
PROJECT ARCHITECT : สมยงค์ ขจรวิทย์ สสถ. 1764	ELECTRICAL ENGINEERS: นายชัยวัฒน์ เหลืองอบอุ่น สฟก.3473; นายกรอง ทิมเขียว สฟก.5276	MECHANICAL ENGINEERS: นายธีนวา ดินเสถียร วก 797; นายขจรพชฐ สุทธิโสภาอาภรณ์ สก.2544; นายอานัติ ตั้งชู สก.4127
SANITARY ENGINEERS : ขนิษฐา ส่งสกุลชัย วส 27; วีรวุฒิ หงษ์ทอง สส 253	FIRE PROTECTION ARCHITECTS : ดร.บัณฑิต ประดับสุข สสถ. 1215	INTERIOR DESIGNER : วาสนา เพชรประเสริฐ; วรางคณา เศรษฐสุข; อภิญญา ยิ่งแย้ม

แบบแสดง : แบบขยายทั่วไป (แผ่นที่ 1)
มาตราส่วน :
รวม :
แบบเลขที่ : AR-DE-01

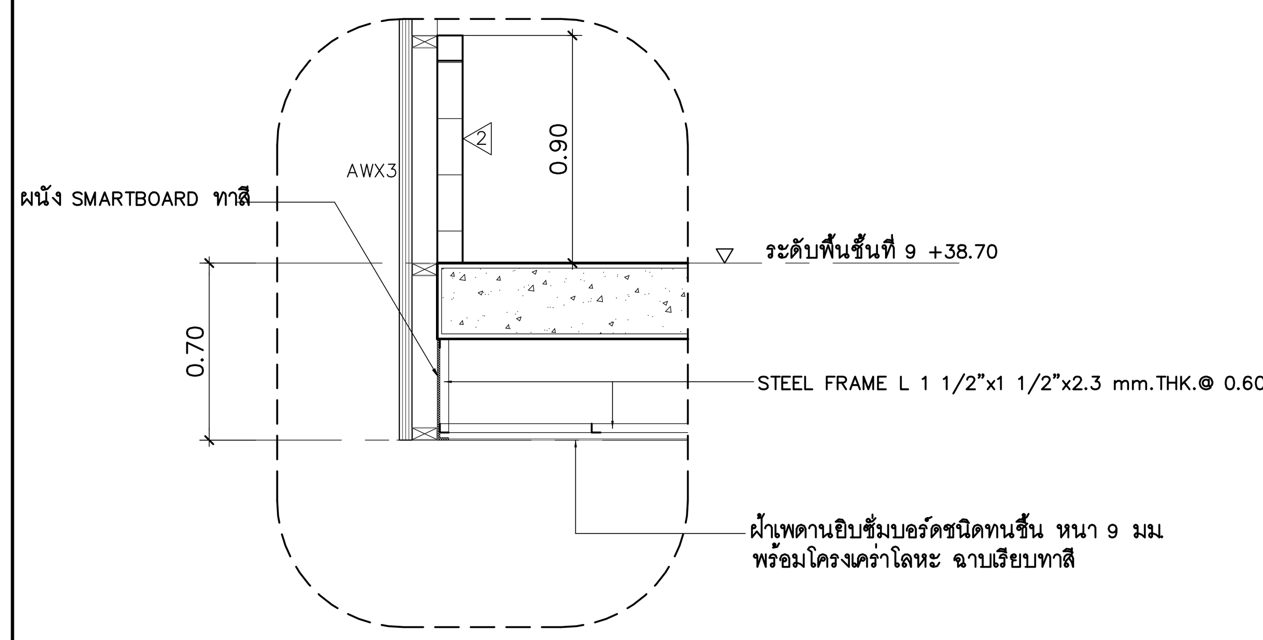

แบบขยาย 13
มาตราส่วน 1:25 AR-DE-02

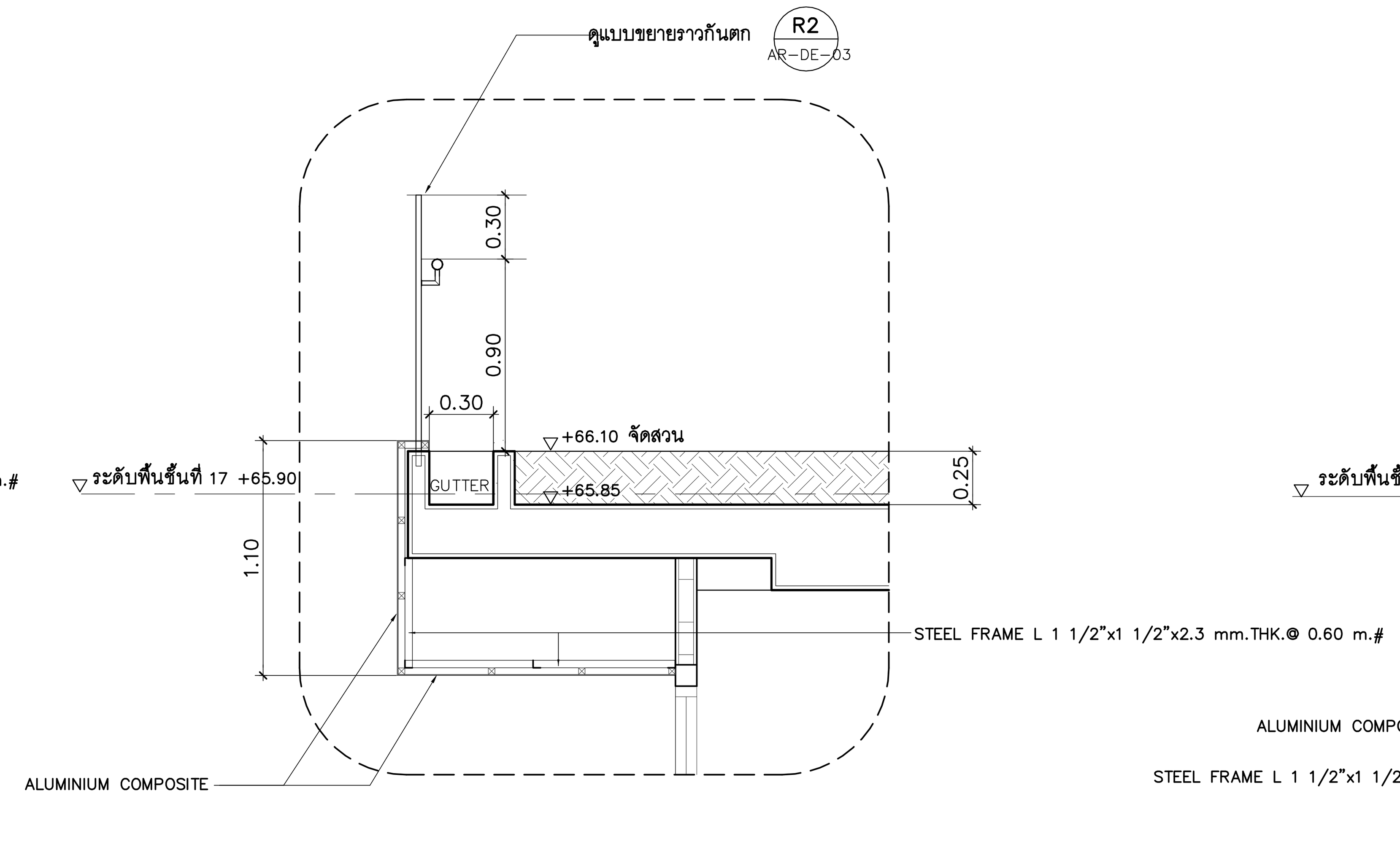

แบบขยาย 14
มาตราส่วน 1:25 AR-DE-02

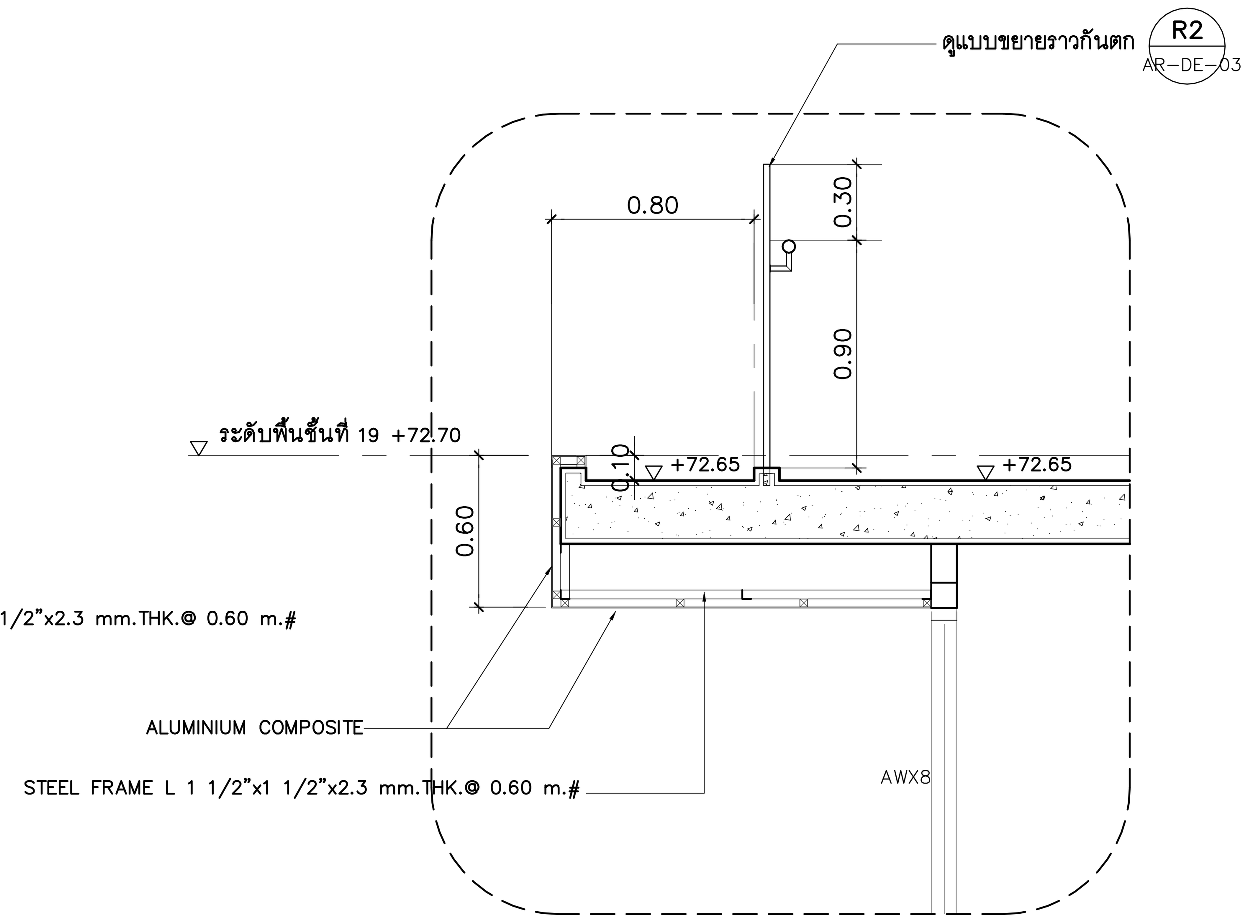

แบบขยาย 15
มาตราส่วน 1:25 AR-DE-02

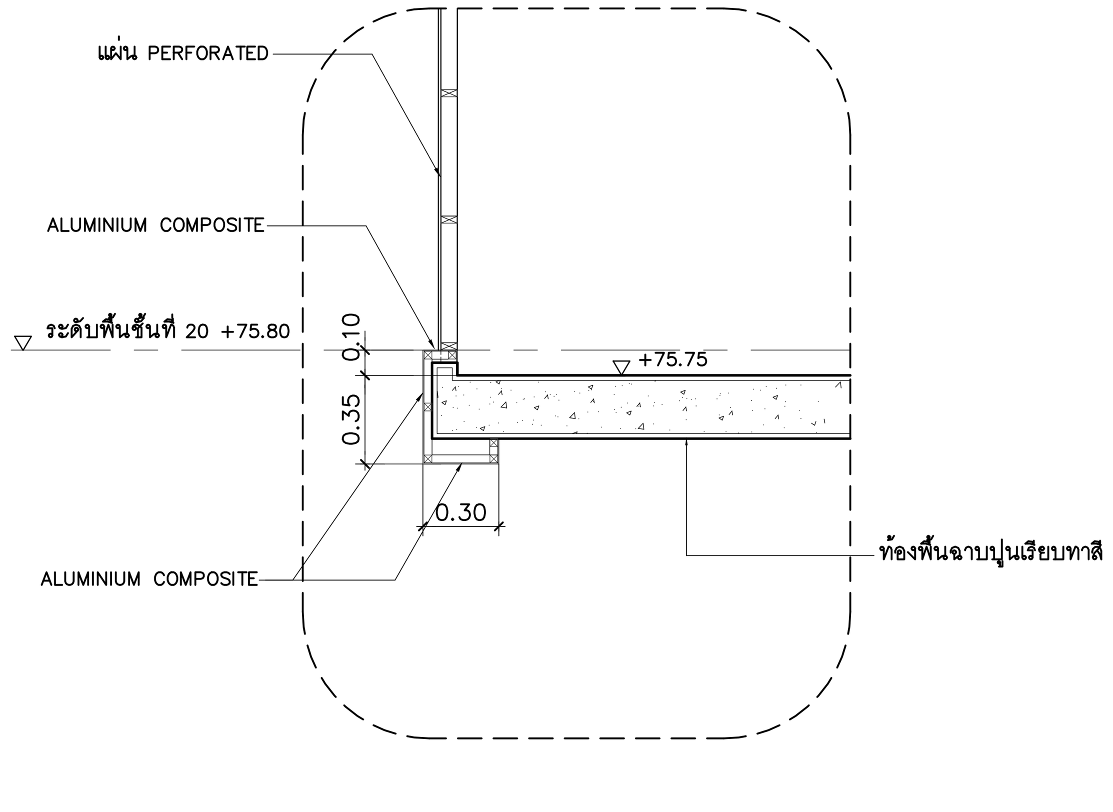

แบบขยาย 16
มาตราส่วน 1:25 AR-DE-02

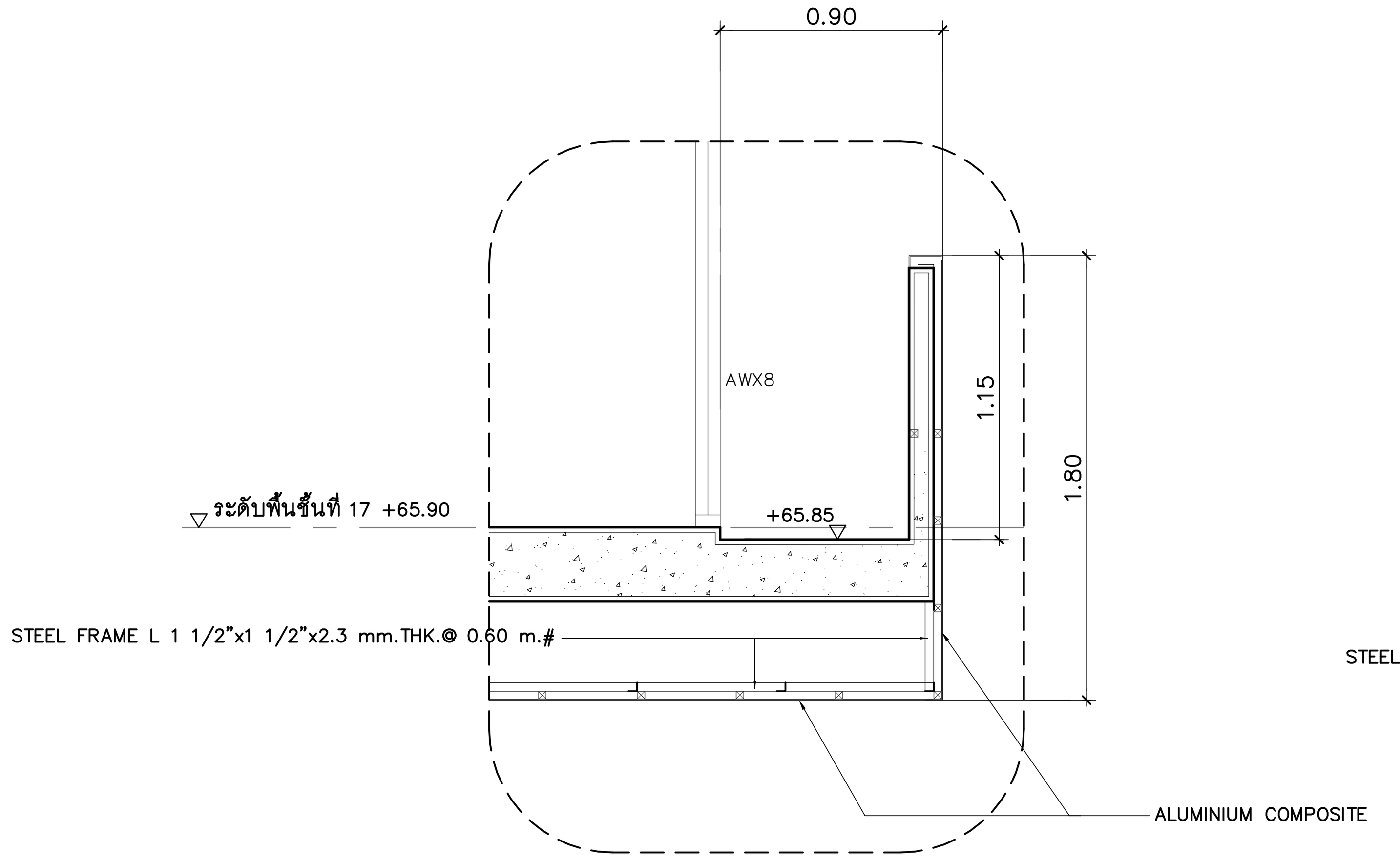

แบบขยาย 17
มาตราส่วน 1:25 AR-DE-02

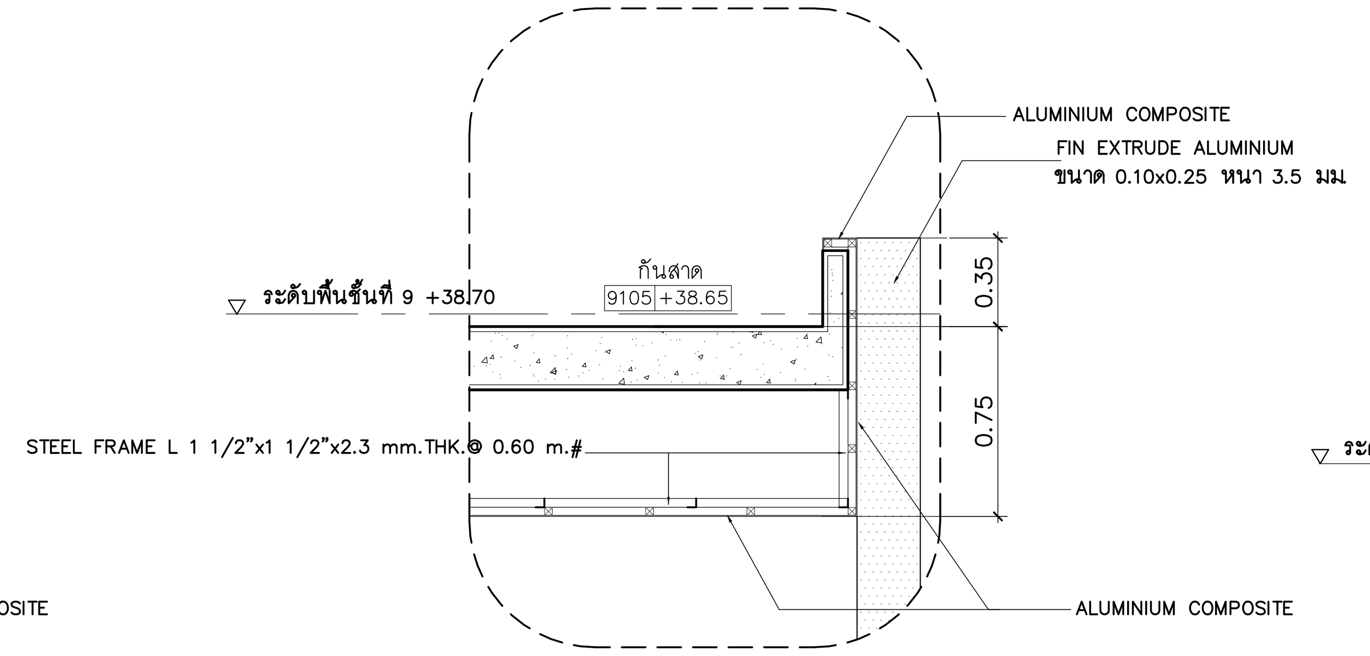

แบบขยาย 18
มาตราส่วน 1:25 AR-DE-02

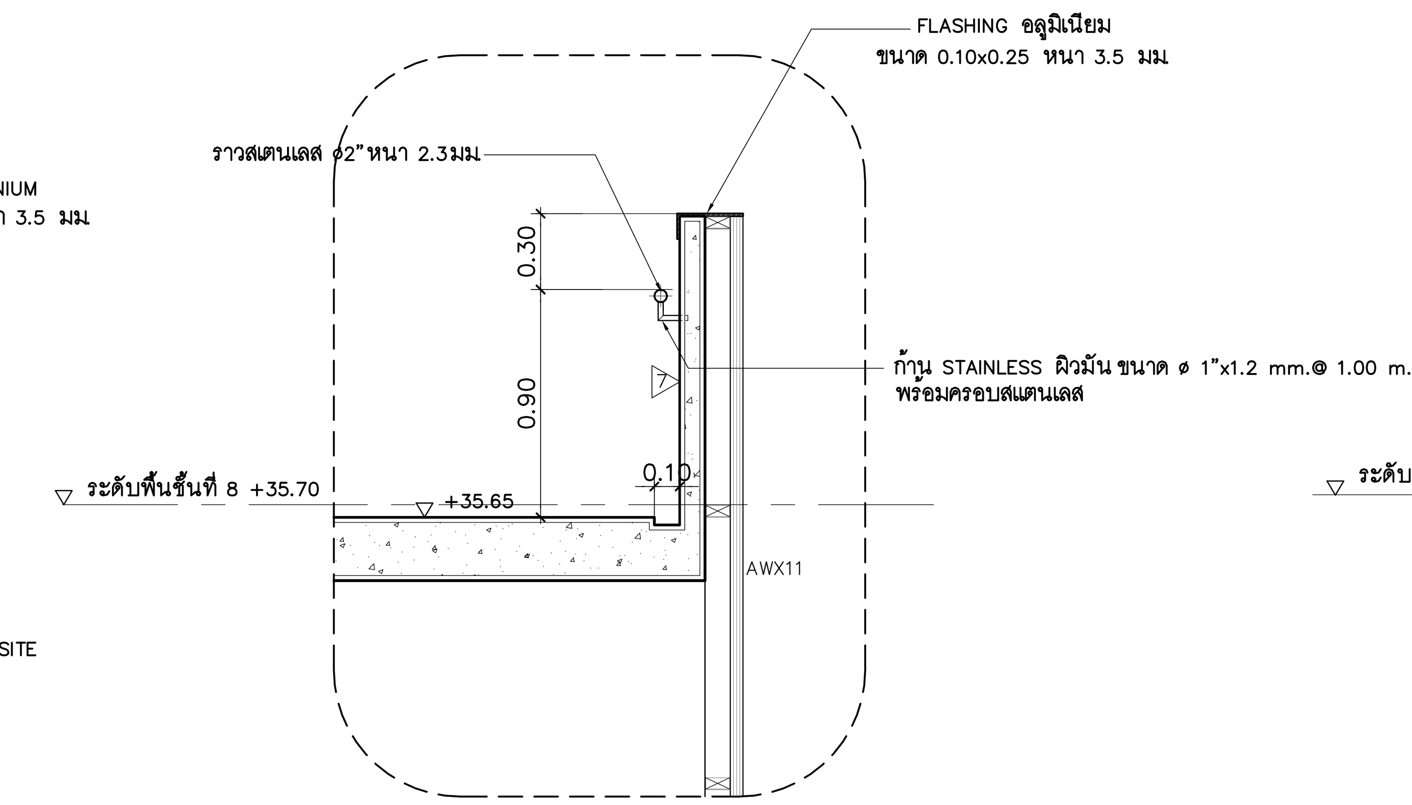

แบบขยาย 19
มาตราส่วน 1:25 AR-DE-02

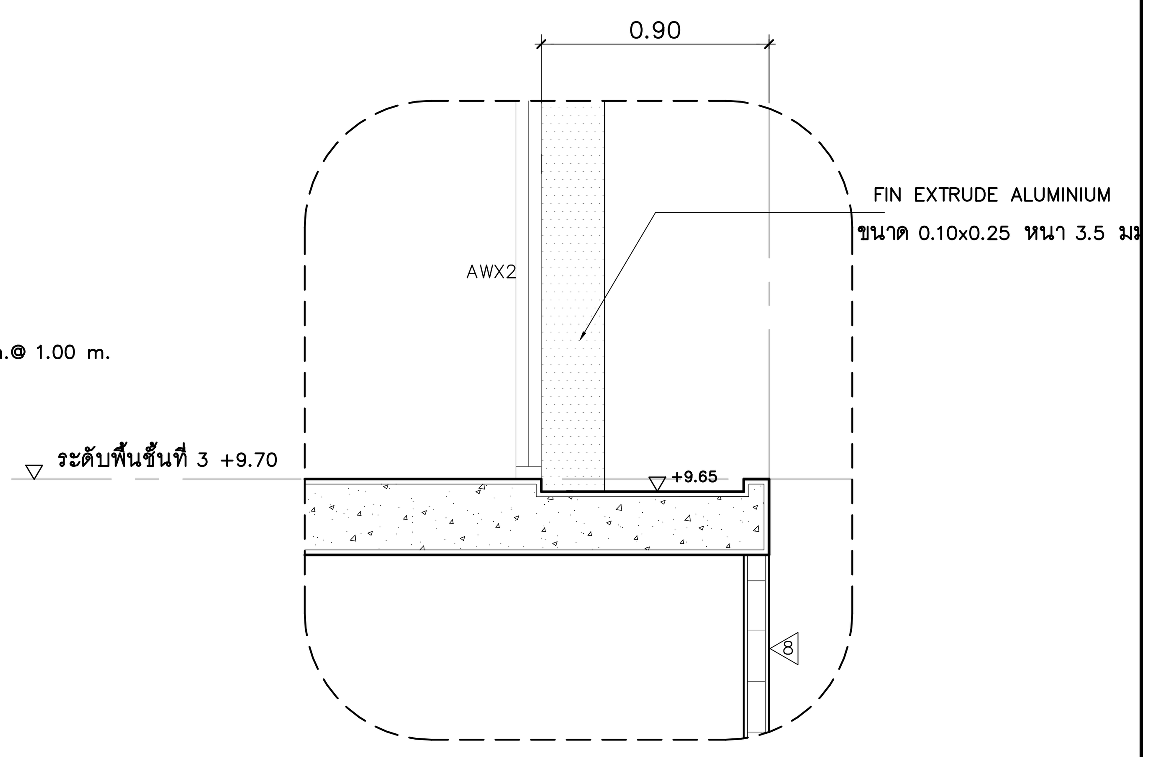

แบบขยาย 20
มาตราส่วน 1:25 AR-DE-02

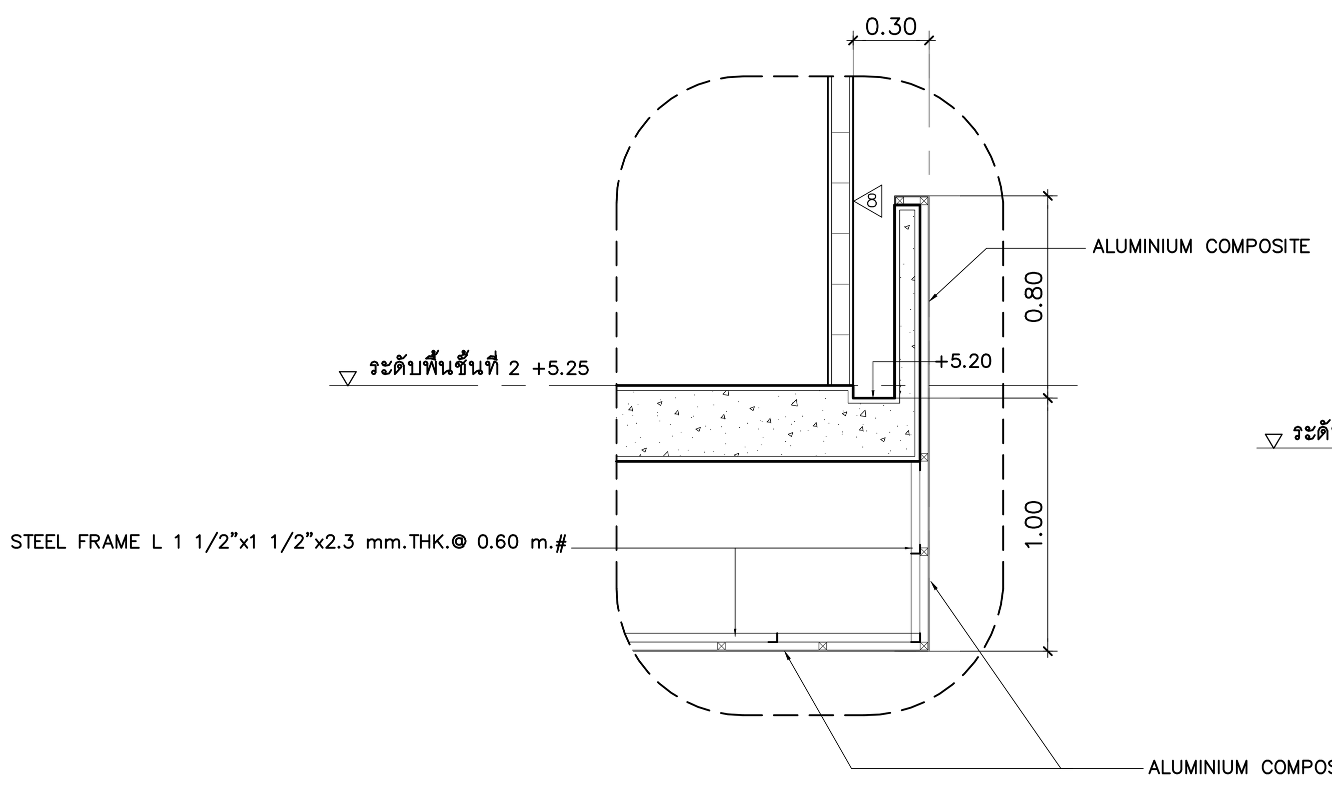

แบบขยาย 21
มาตราส่วน 1:25 AR-DE-02

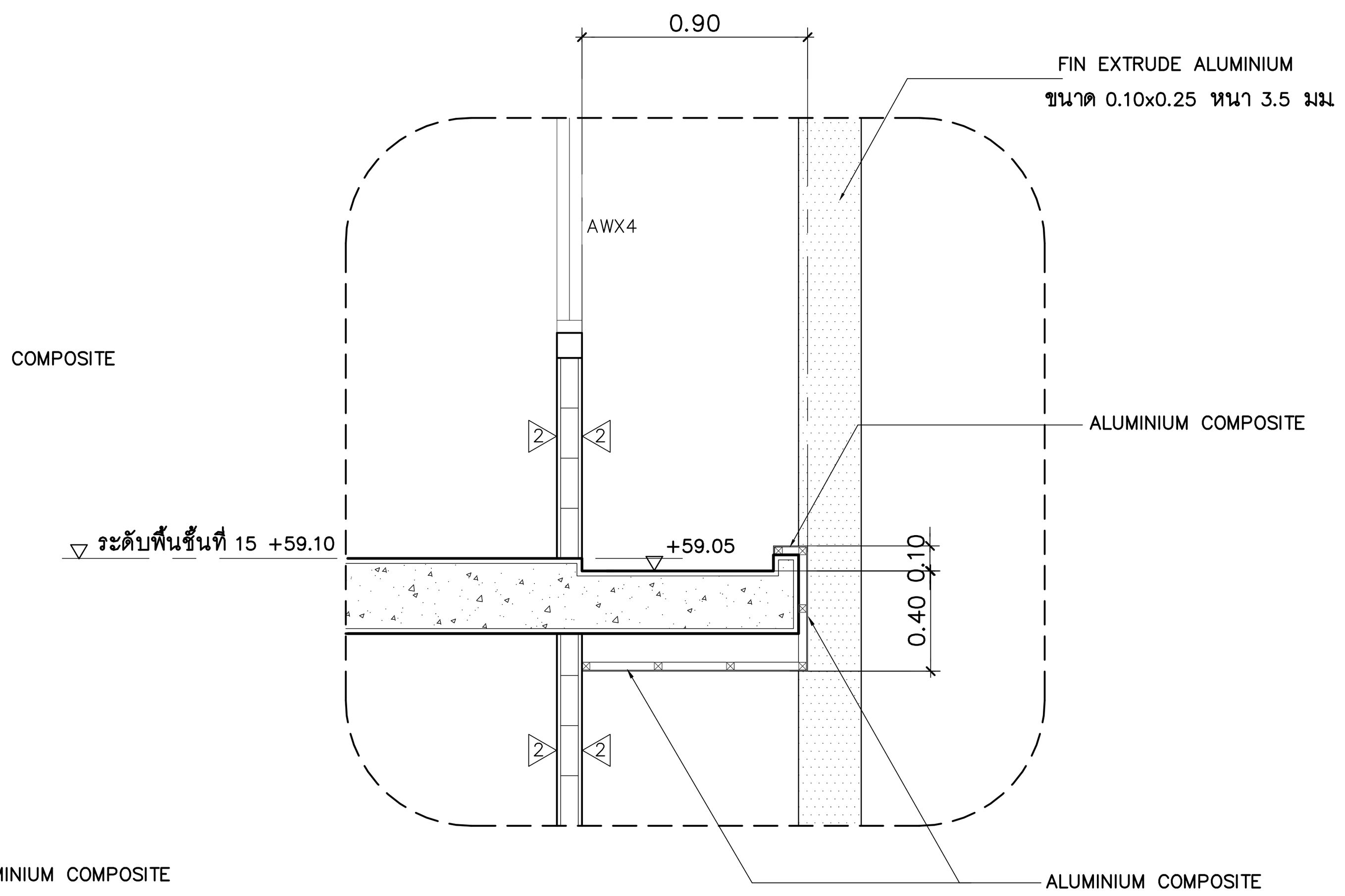

แบบขยาย 22
มาตราส่วน 1:25 AR-DE-02

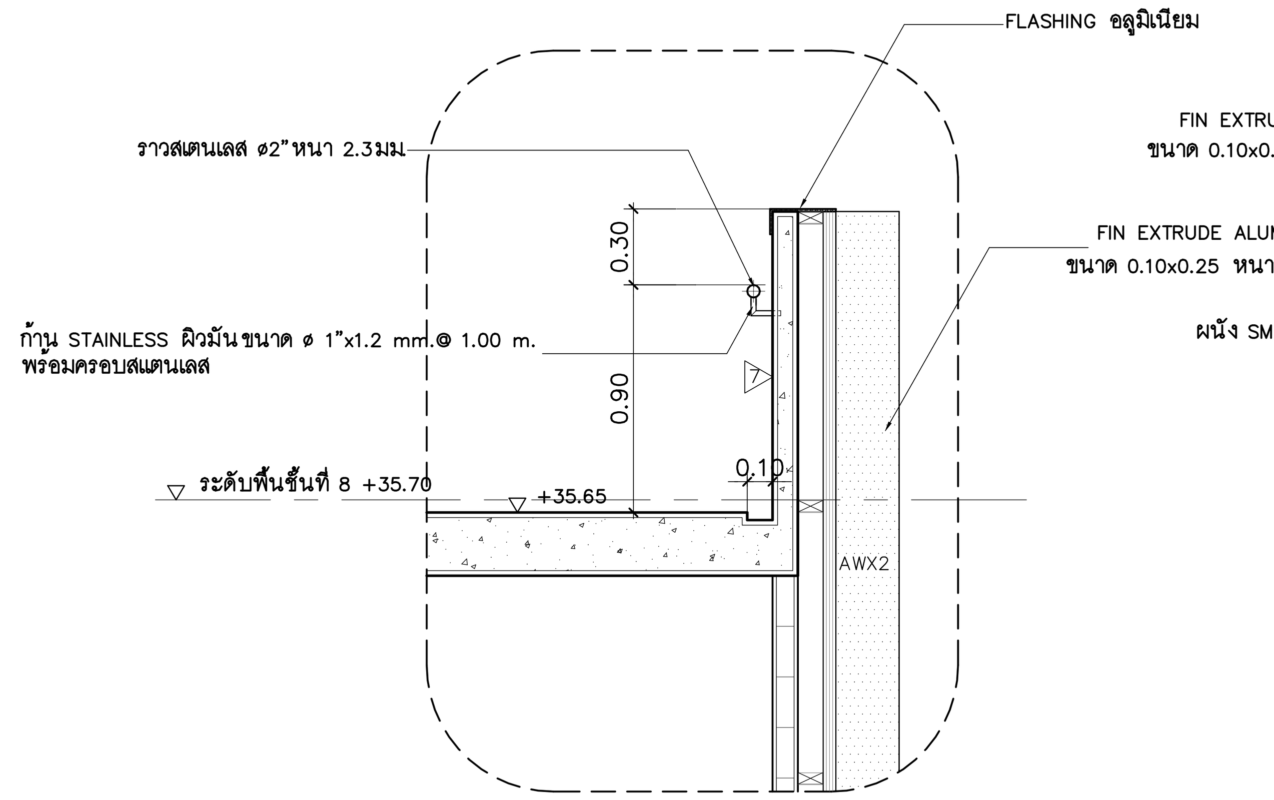

แบบขยาย 23
มาตราส่วน 1:25 AR-DE-02

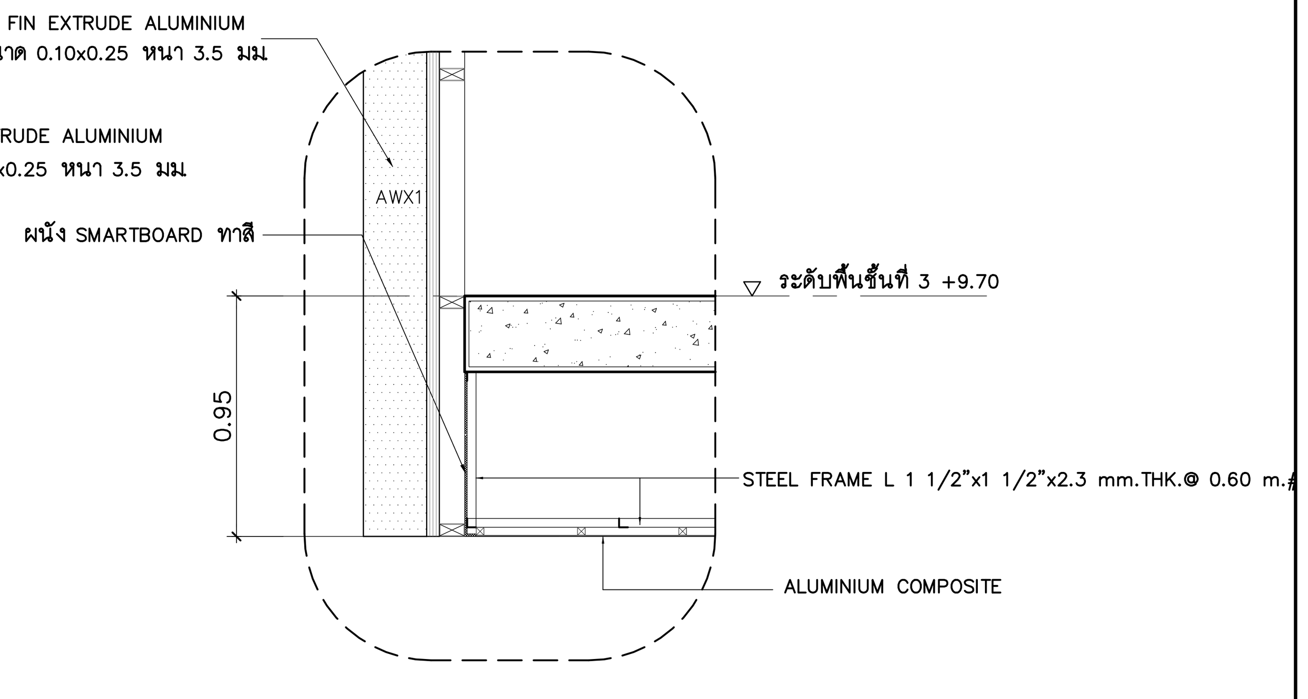

แบบขยาย 24
มาตราส่วน 1:25 AR-DE-02

คณะแพทยศาสตร์วชิรพยาบาล มหาวิทยาลัยนวมินทราธิราช

SPAN — บริษัท สแปน คอนซัลแตนท์ จำกัด

unicorn

i lamp

PROJECT NAME:
โครงการออกแบบ อาคารผู้ป่วยในเฉลิมพระเกียรติ
คณะแพทยศาสตร์วชิรพยาบาล มหาวิทยาลัยนวมินทราธิราช
PROJECT ARCHITECT : สมยงค์ ขจรวิทย์ สสถ. 1764

ARCHITECTS :
นายสลายุทธ เรืองทอง ภสถ. 4384
หทัยชนก เอกสุวรรณ ภสถ. 4182
วีรยุทธ สมศิริ ภสถ. 19439
ปริชญ์ สานุกูล ภสถ. 23820

STRUCTURAL ENGINEERS :
นายนัฐสม สงวนวงศ์ วย 1423
นายศิริชัย รณเกียรติ สย 5868
นายศุภชัย ชำติ ภย 37589

ELECTRICAL ENGINEERS:
นายชัยวัฒน์ เหลืองอนุอุ่น สฟก.3473
นายกรอง กิมเชียว สฟก.5276

MECHANICAL ENGINEERS:
นายธีนวา ตันเสถียร วก 797
นายขจรพงษ์ สุทธิโสภาอาภรณ์ สก.2544
นายอาณัติ ตั้งชู สก.4127

SANITARY ENGINEERS :
ชนิษฐา สงสกุลชัย วส 27
วีรวุฒิ หงษ์ทอง สส 253
FIRE PROTECTION ARCHITECTS :
ดร.บัณฑิต ประดับสุข สสถ 1215

INTERIOR DESIGNER :
วาสนา เพชรประเสริฐ
วราจตณา เศรษฐสุข
อภิญญา ยิ้มแย้ม

แบบแสดง : แบบขยายทั่วไป (แผ่นที่ 2)
มาตราส่วน :
แบบเลขที่ : AR-DE-02
รวม : แผ่น

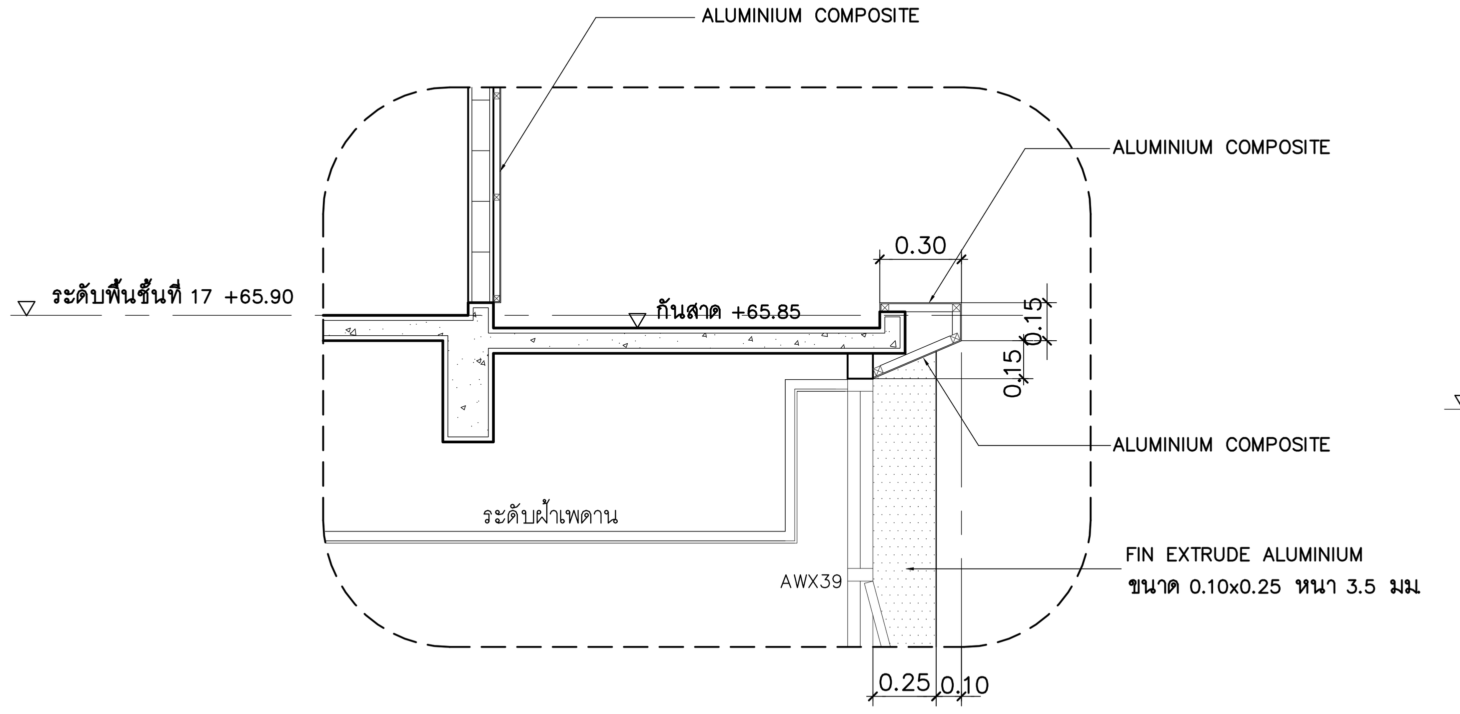

แบบขยาย 25
มาตราส่วน 1:25 AR-DE-03

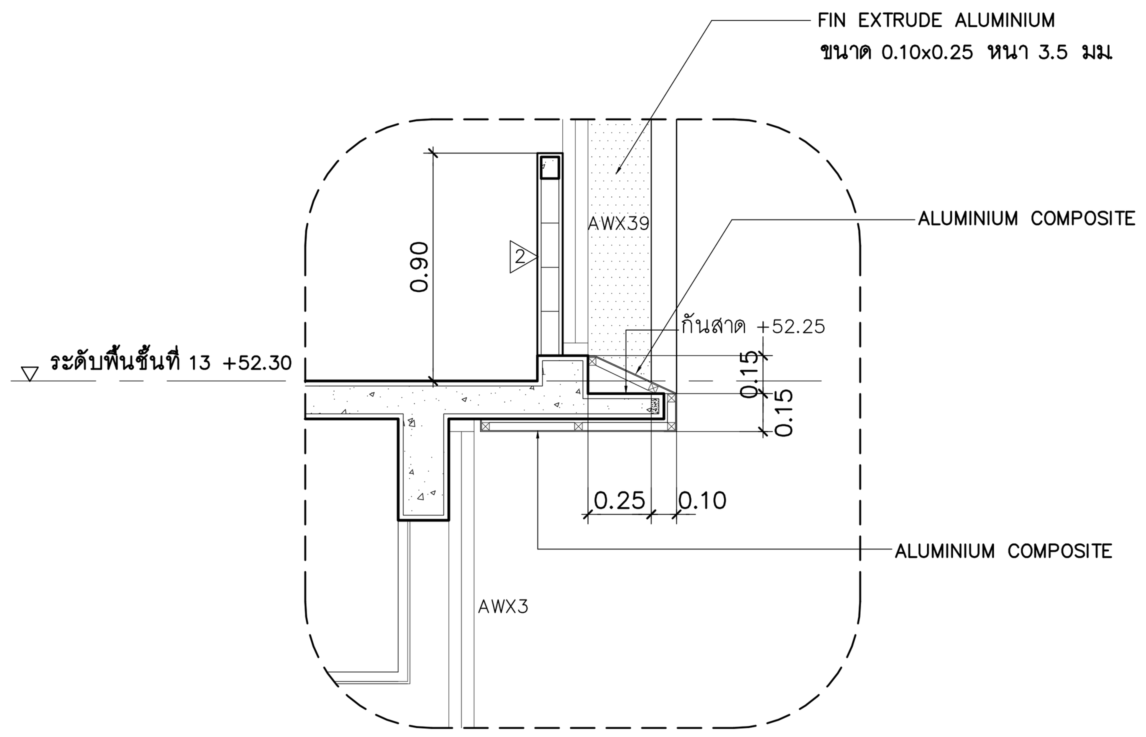

แบบขยาย 26
มาตราส่วน 1:25 AR-DE-03

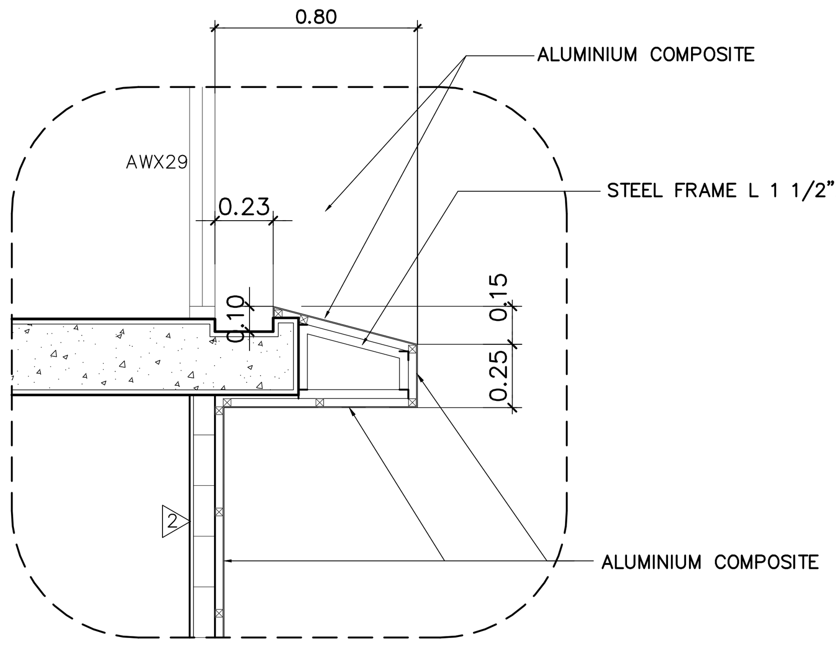

แบบขยาย 27
มาตราส่วน 1:25 AR-DE-03

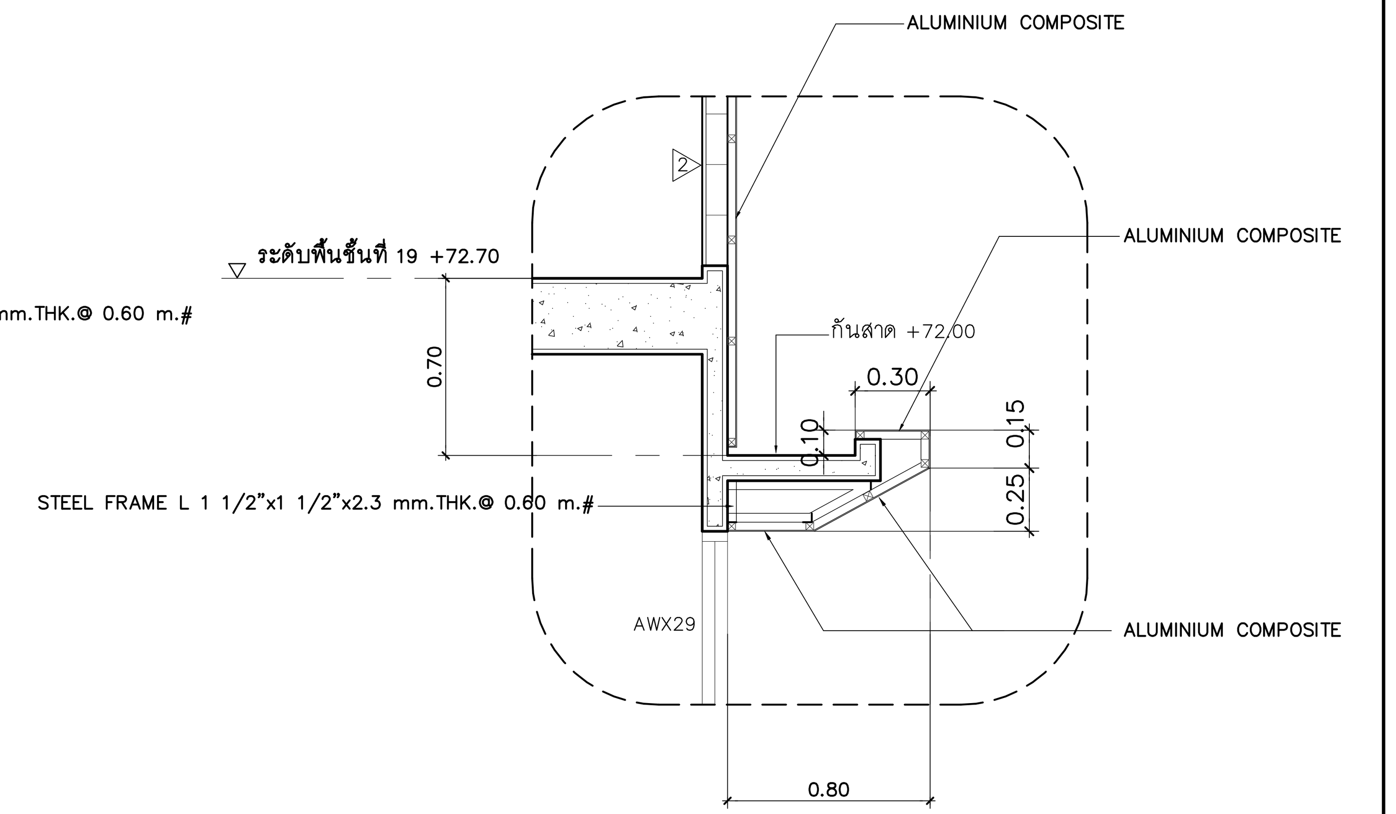

แบบขยาย 28
มาตราส่วน 1:25 AR-DE-03

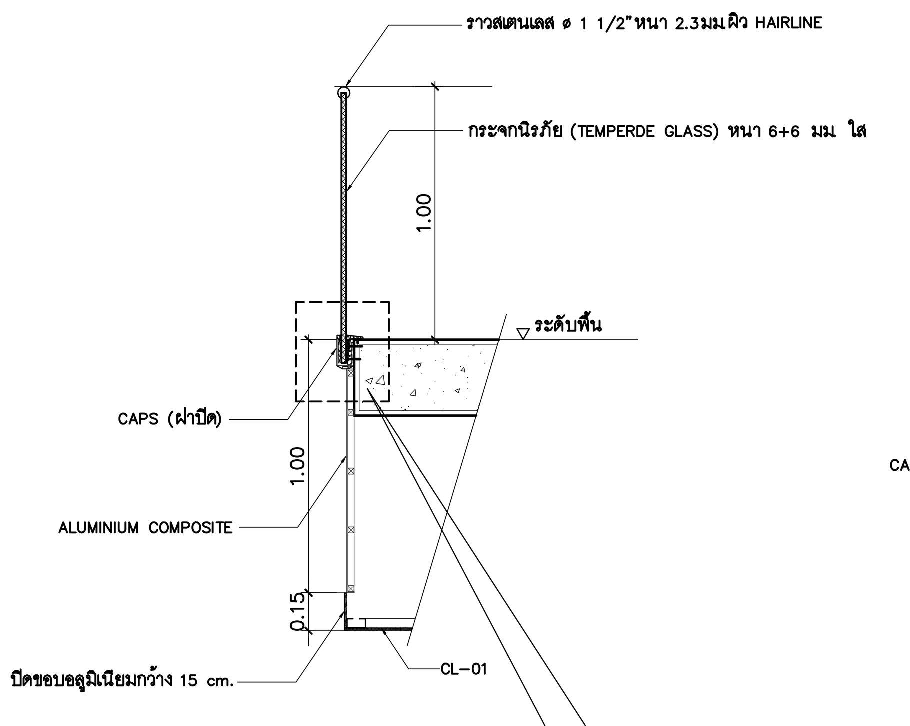

รูปตัดราวกันตก R1 (ภายใน)
มาตราส่วน 1:20

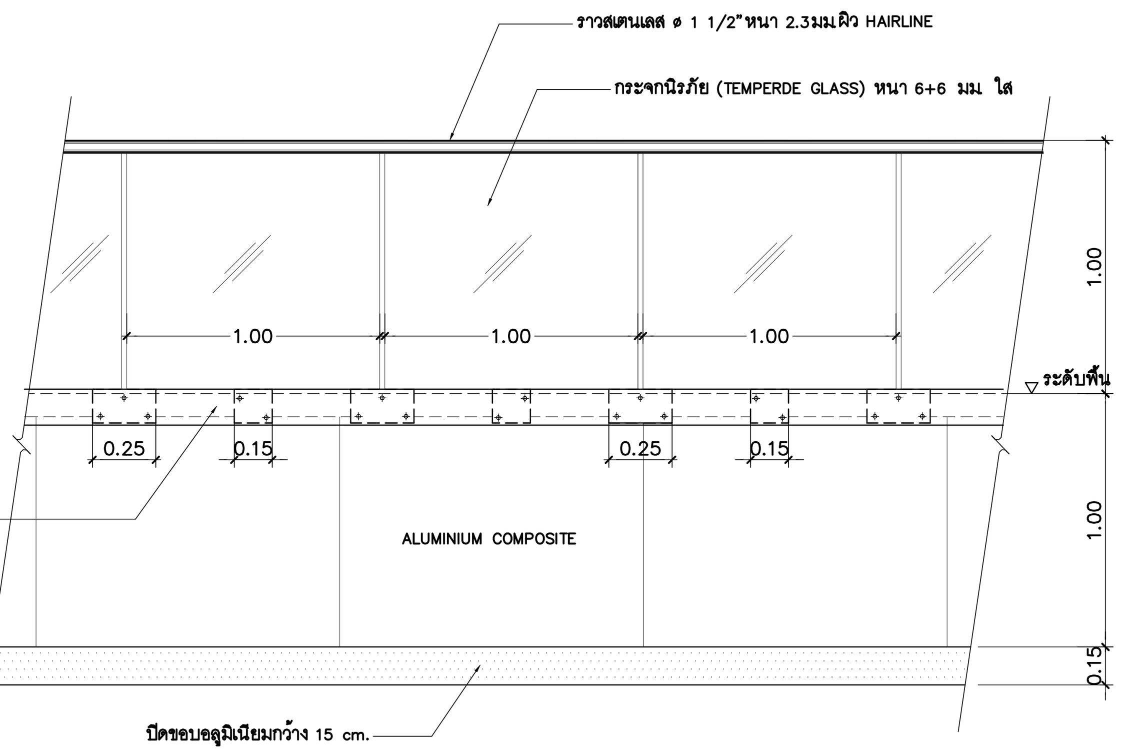

รูปด้านราวกันตก R1 (ภายใน)
มาตราส่วน 1:20

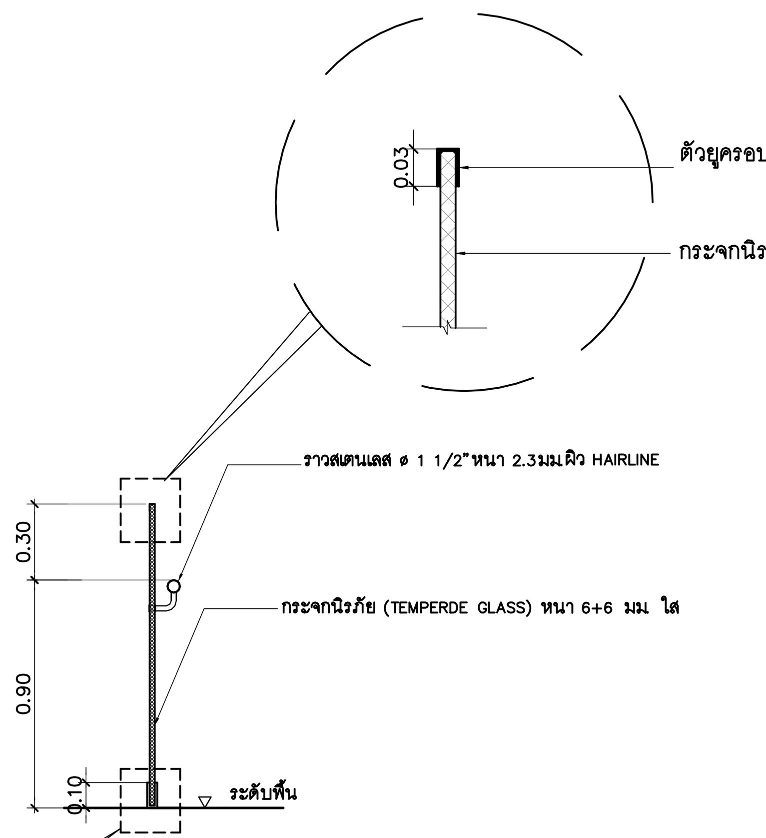

รูปตัดราวกันตก R2 (ดาดฟ้า)
มาตราส่วน 1:20

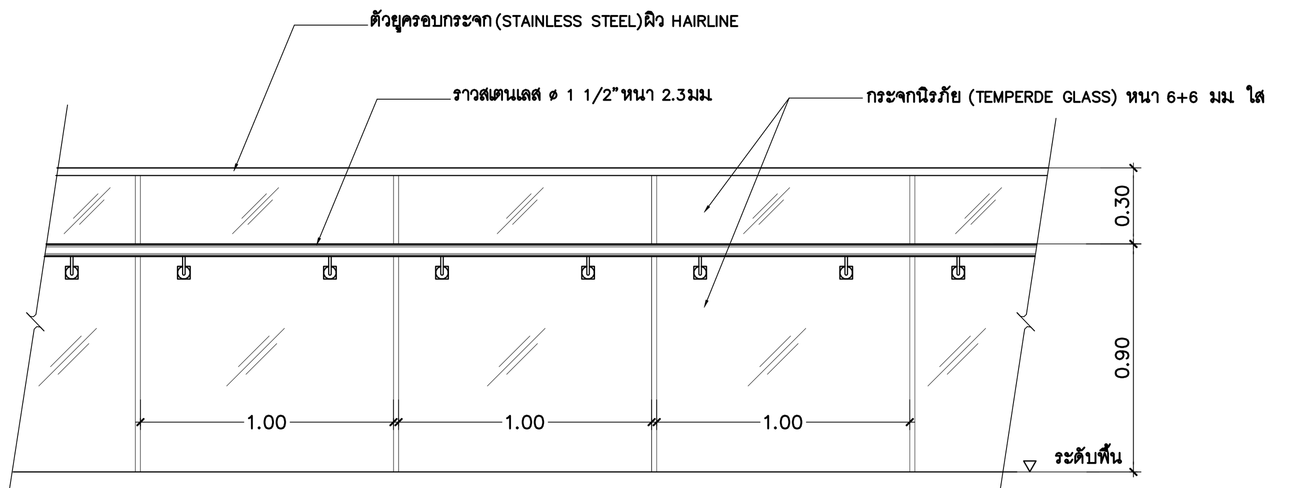

รูปด้านราวกันตก R2 (ดาดฟ้า)
มาตราส่วน 1:20

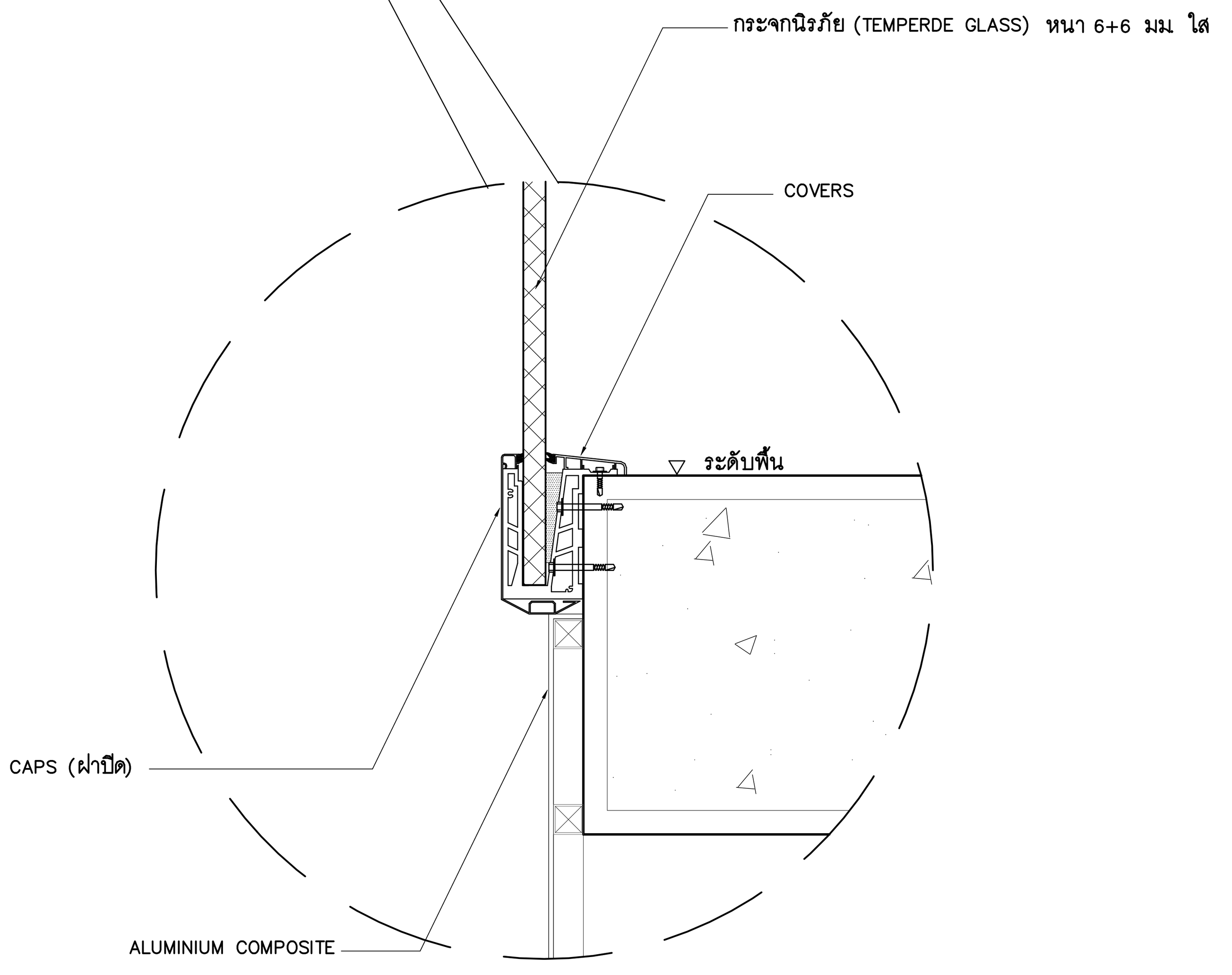

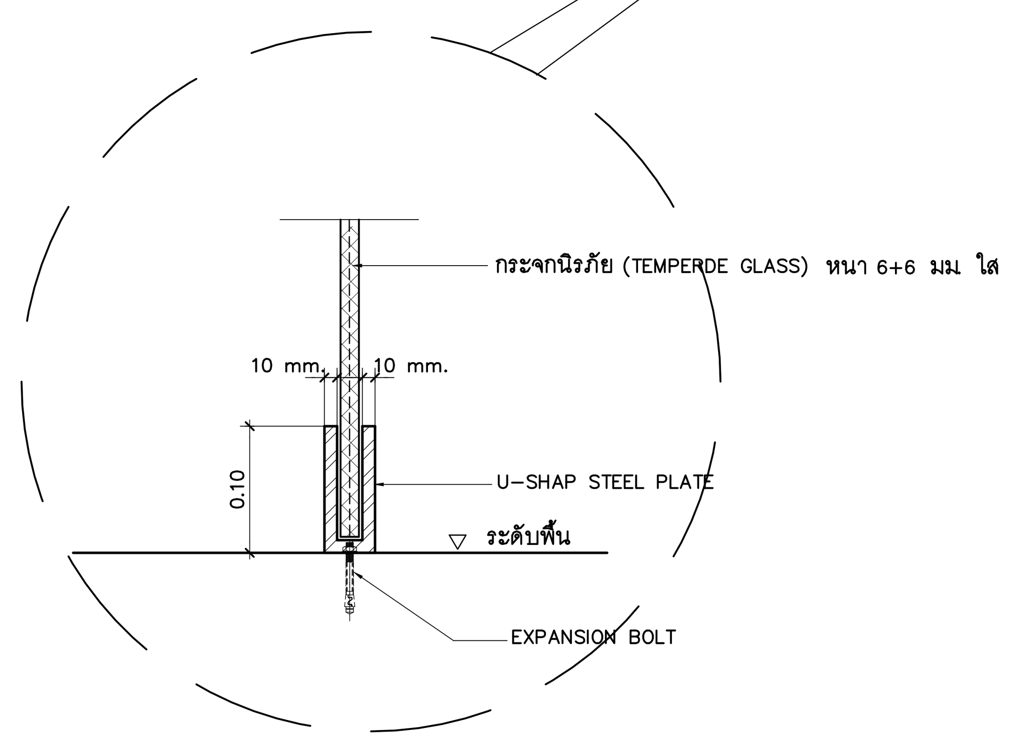

คณะแพทยศาสตร์วชิรพยาบาล มหาวิทยาลัยนวมินทราธิราช	SPAN บริษัท สแปนคอนซัลแตนท์ จำกัด 247 ถ.เสนานิคม 1 แขวงลาดพร้าว เขตลาดพร้าว กรุงเทพฯ 10230 E-MAIL : main.span@gmail.com Tel.0-2942-3691-6 ,Fax.0-2942-3694	unicorn บริษัท ยูนิคอร์น คอร์ปอเรชั่น แอนด์แมเนจเม้นท์ จำกัด 75/78 ซอยวัดเวฬุวนาราม 18 แขวงดอนเมือง เขตดอนเมือง กรุงเทพมหานคร 10210	i lamp บริษัท ไอแลมพ์ อาร์คิเทค แอนด์ ดีไซน์ จำกัด 480/25 หมู่ที่ 2 ตำบลบ้านเกาะ อำเภอเมืองนครราชสีมา นครราชสีมา 30000	PROJECT NAME: โครงการออกแบบ อาคารผู้ป่วยในเฉลิมพระเกียรติ คณะแพทยศาสตร์วชิรพยาบาล มหาวิทยาลัยนวมินทราธิราช PROJECT ARCHITECT : สมยงค์ ขจรวิทย์ สสถ. 1764

ARCHITECTS :	STRUCTURAL ENGINEERS :	ELECTRICAL ENGINEERS:	MECHANICAL ENGINEERS:	SANITARY ENGINEERS :	INTERIOR DESIGNER :
นายสลายุทธ เรืองทอง ภสถ. 4384	นายนัฐสม สงวนวงศ์ วย. 1423	นายชัยวัฒน์ เหลืองอบอุ่น สฟก.3473	นายธันวา ตันเสถียร วก. 797	ขนิษฐา ส่งสกุลชัย วส. 27	วาสนา เพชรประเสริฐ
หทัยชนก เอกสุวรรณ ภสถ. 4182	นายศิริชัย รณเกียรติ สย. 5868	นายกรอง กิมเขียว สฟก.5276	นายขจรพงษ์ สุทธิโสภาอาภรณ์ สก.2544	วีรวุฒิ หงษ์ทอง สส. 253	วรางคณา เศรษฐสุข
วีรยุทธ สมศิริ ภสถ. 19439	นายศุภชัย ขำดี ภย. 37589		นายอาณัติ ตั้งชู สก.4127	FIRE PROTECTION ARCHITECTS :	อภิญญา ยังแย้ม
ปรัชญ์ สานุกูล ภสถ. 23820				ดร.บัณฑิต ประดับสุข สสถ. 1215	

แบบแสดง : แบบขยายทั่วไป (แผ่นที่ 3)

มาตราส่วน:

รวม : แผ่น

แบบเลขที่ : AR-DE-03

แบบขยาย PERFORATED (1)
มาตราส่วน 1:50

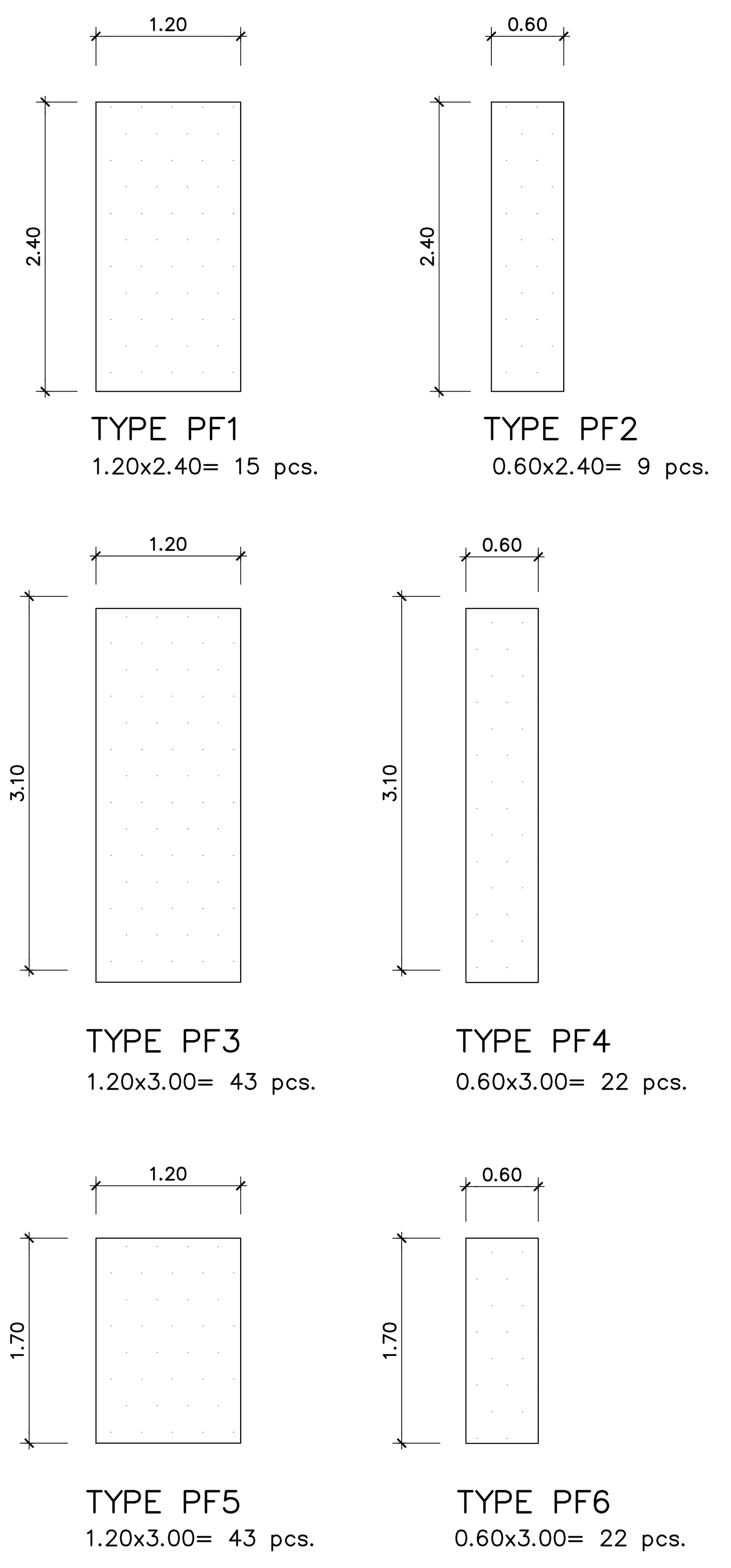

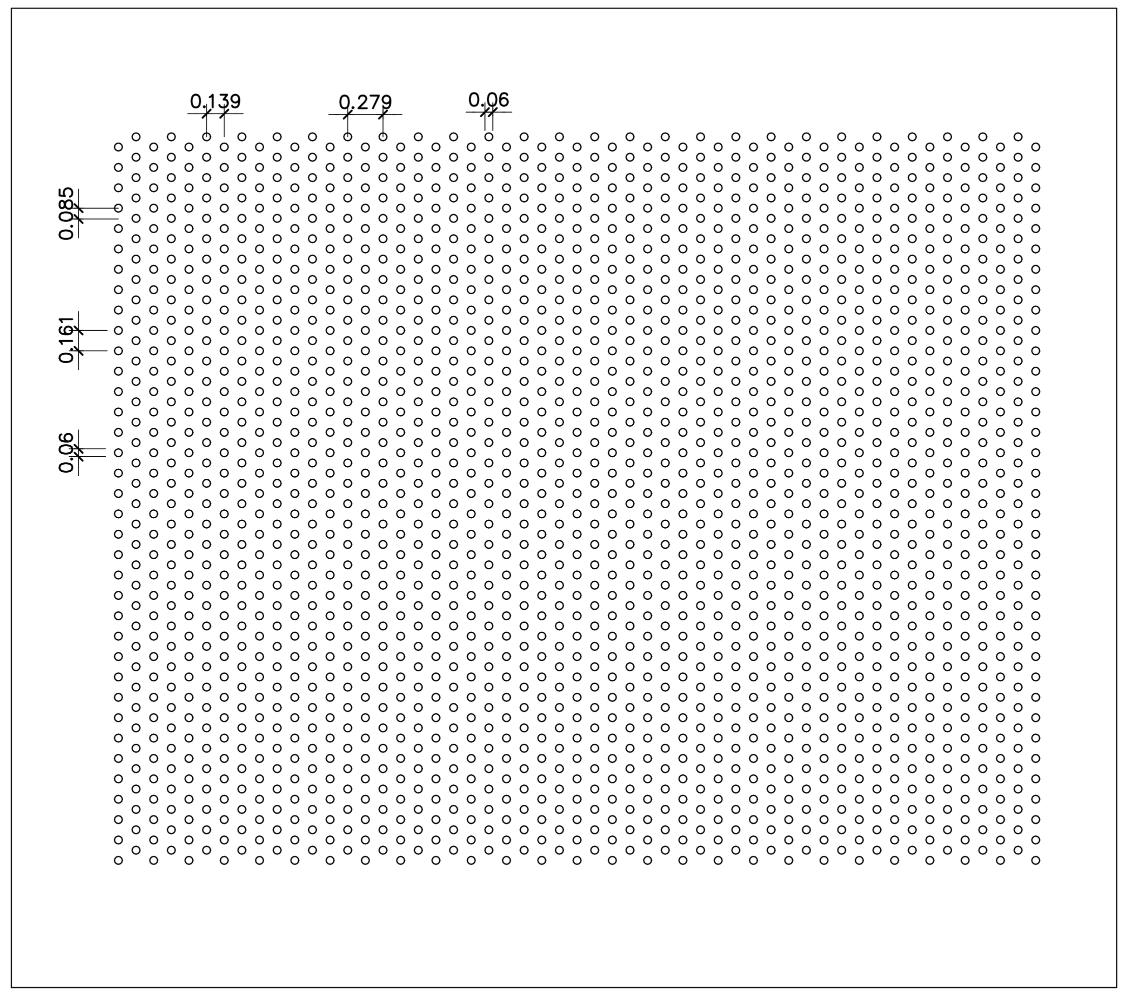

PERFORATED DETAIL

PATTERN TYPE : Round Staggered

SIZE x CENTERS 0.062 x 0.161

OPEN AREA 13 %

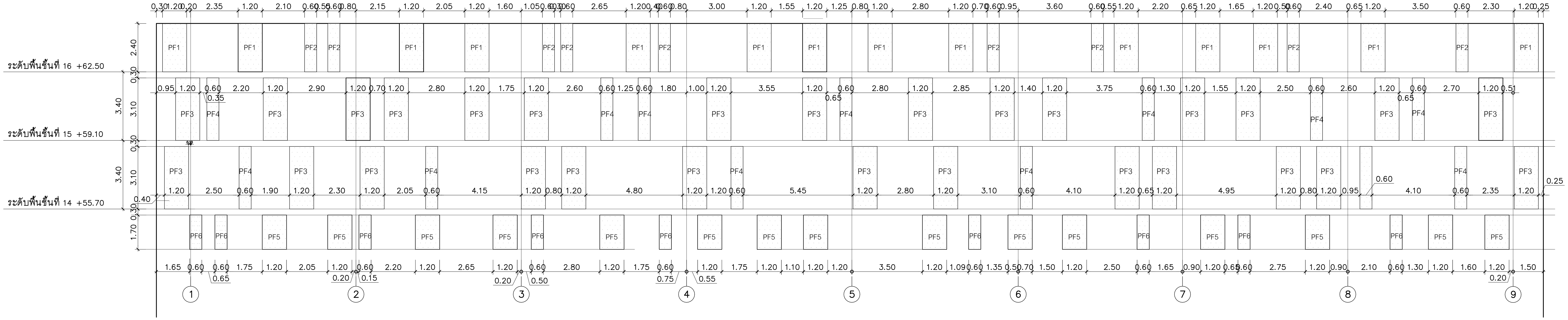

รูปด้าน PERFORATED
มาตราส่วน 1:100

PROJECT NAME: โครงการออกแบบ อาคารผู้ป่วยในเฉลิมพระเกียรติ คณะแพทยศาสตร์วชิรพยาบาล มหาวิทยาลัยนวมินทราธิราช	ARCHITECTS :	STRUCTURAL ENGINEERS :	ELECTRICAL ENGINEERS:	MECHANICAL ENGINEERS:	SANITARY ENGINEERS :	INTERIOR DESIGNER :	แบบแสดง : แบบขยายทั่วไป (แผ่นที่ 4)
	นายสลายุทธ เรืองทอง ภสถ. 4384	นายนัฐสม สงวนวงศ์ วย. 1423	นายชัยวัฒน์ เหลืองอบอุ่น สฟก.3473	นายธันวา ต้นเสถียร วก. 797	ขนิษฐา ส่งสกุลชัย วส. 27	วาสนา เพชรประเสริฐ	
	หทัยชนก เอกสุวรรณ ภสถ. 4182	นายศิริชัย รณเกียรติ สย. 5868	นายกรอง กิมเขียว สฟก.5276	นายขจรพงษ์ สุทธิโสภาอาภรณ์ สก.2544	วีรวุฒิ หงษ์ทอง สส. 253	วรางคณา เศรษฐสุข	มาตราส่วน:
	วีรยุทธ สมศิริ ภสถ. 19439	นายศุภชัย ขำดี ภย. 37589		นายอาณัติ ตั้งชู สก.4127	FIRE PROTECTION ARCHITECTS :	อภิญญา ยังแย้ม	แบบเลขที่ : AR-DE-04
PROJECT ARCHITECT : สมยงค์ ขจรวิทย์ สสถ. 1764	ปรัชญ์ สานุกูล ภสถ. 23820				ดร.บัณฑิต ประดับสุข สสถ. 1215		รวม : แผ่น

คณะแพทยศาสตร์วชิรพยาบาล มหาวิทยาลัยนวมินทราธิราช

SPAN

unicorn

i lamp

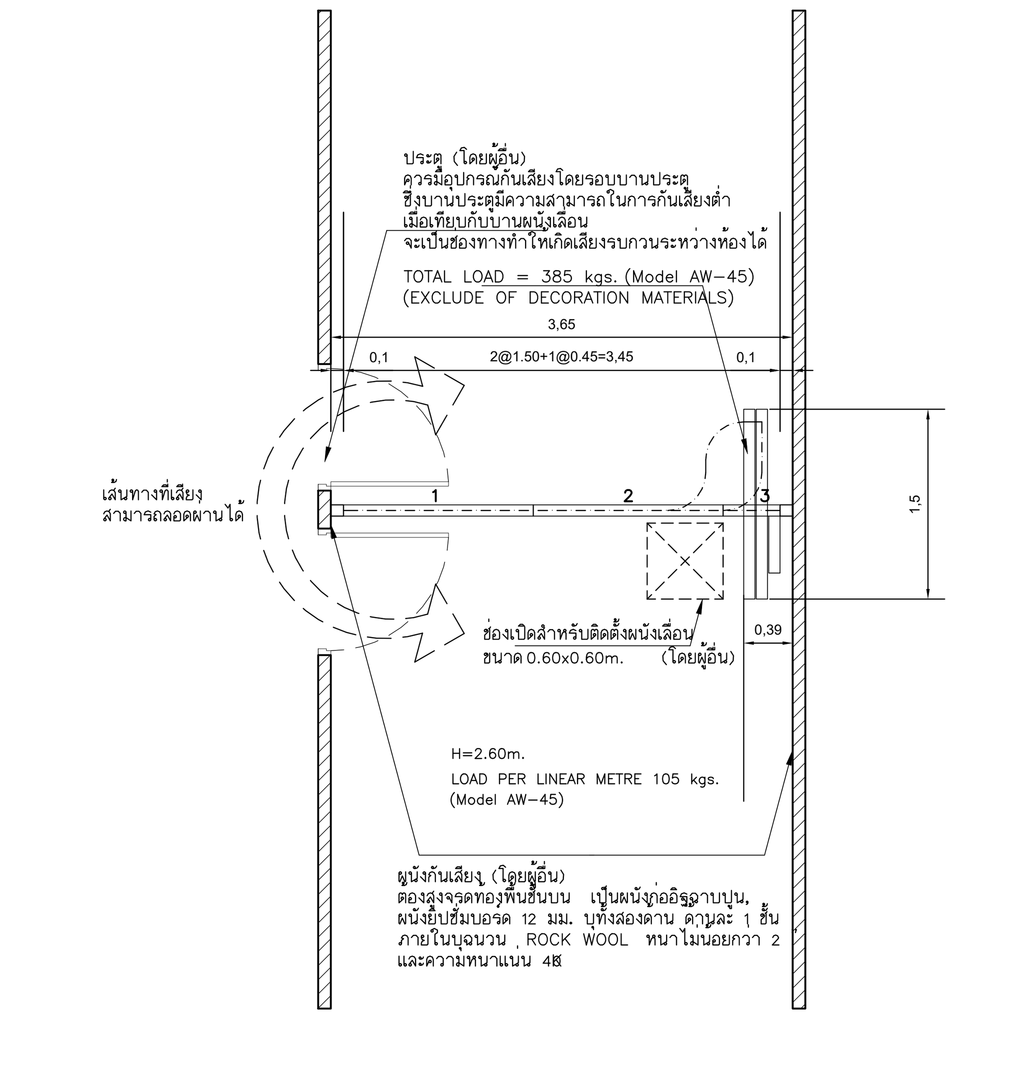

PLAN 1:50
ห้องอเนกประสงค์ ชั้นที่ 5,6,7

รุ่น AW-45 ความหนา 7.6 cm. ขนาดห้องเก็บสามารถเก็บบานผนังที่มีความหนารวมวัสดุตกแต่งไม่เกิน 8.9 cm.
เพื่อการใช้ผนังเลื่อนกันเสียง ADR อย่างมีประสิทธิภาพ ผนังที่กั้นระหว่างห้องและผนังเหนือรางผนังเลื่อนต้องสูงจรดท้องพื้นชั้นบน ต้องเป็นไปตามมาตรฐาน ASTM E557-93
(Ex. ผนังก่ออิฐฉาบปูน, ผนังยิปซั่มบอร์ด 12 มม.บุทั้งสองด้าน ด้านละ 1 ชั้น ภายในบุวัสดุดูดซับเสียงหนาไม่น้อยกว่า 2 "และความหนาแน่น 40)
ในการติดตั้งและการ SERVICE จำเป็นต้องเปิดช่องที่ฝ้าเพดาน ขนาดประมาณ 0.60x0.60 m. ที่บริเวณหน้าชุดรางโค้ง

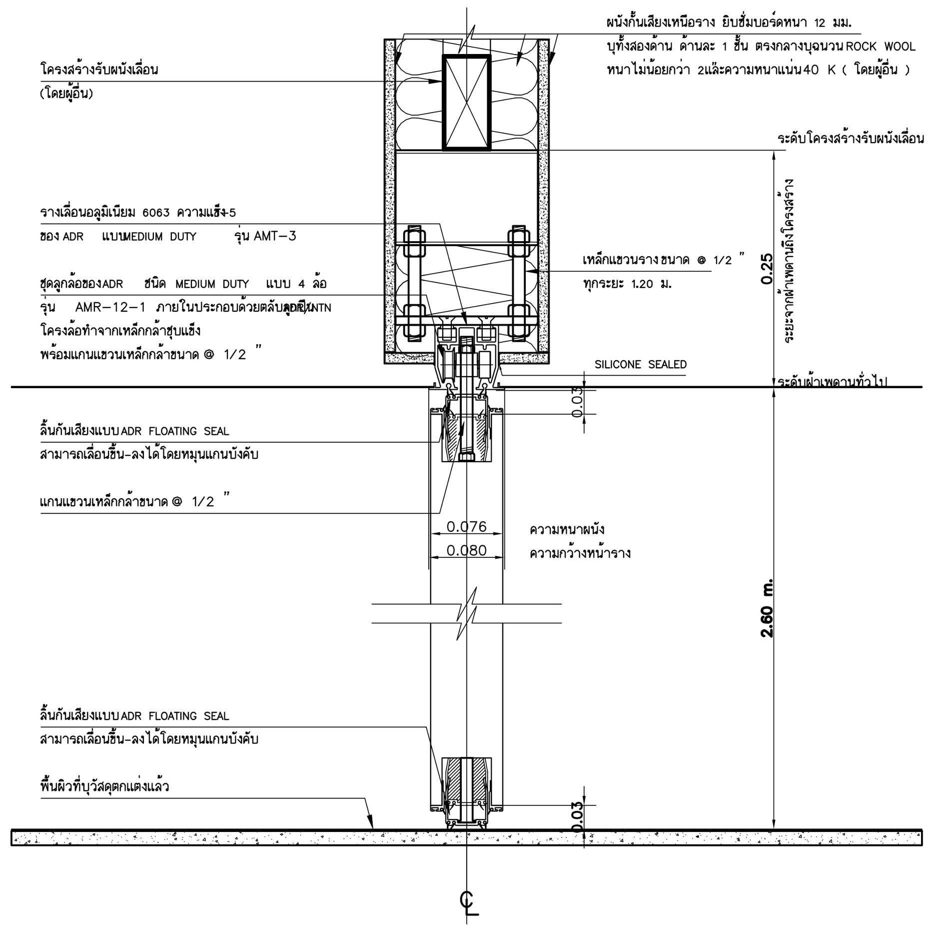

SPECIFICATION OF ADR OPERABLE WALL MODEL : AW-45			
วัสดุประกอบผนัง	ผิวผนังเป็นแผ่น MDF BOARD หนา 12 มม. ภายในเป็นวัสดุกันเสียง	ระบบล้อเลื่อน	ADR MEDIUM DUTY TROLLEY แบบ 4 ล้อ โมเดล AMR-12-1
	และดูดซับเสียง (MINERAL WOOL)	ใช้ตลับ	ลูกปืน ADR/NTN ไม่ต้องอัดจารบีตลอดอายุการใช้งาน โครงล้อ
ขอบผนัง	ทำจากอลูมิเนียม 6063 ความแข็ง T-5 สีธรรมชาติ	ด้านข้างเป็นลิ้นร่อง	ทำจากเหล็กกล้าชุบแข็ง แกนแขวนเหล็กกล้าขนาด @ 1/2 นิ้ว
เก็บเสียงแบบ	DOUBLE SILENCER SEAL ด้านบนและด้านล่างเป็นลิ้น	ความหนา	บานผนังหนา 76 มิลลิเมตร
กันเสียงแบบ	ADR FLOATING SEAL เลื่อนขึ้นลงโดยหมุนแกนบังคับ	ประสิทธิภาพ-	45 STC ตามมาตราฐาน ASTM E 90-92
		การกันเสียง	ทดสอบและรับรองประสิทธิภาพ โดย PSB-TUV
รางเลื่อนตรง	ADR HEAVY DUTY TRACK ทำจากอลูมิเนียมชนิด 6063 ความแข็ง T-5		
	โมเดล AMT-3	การกันไฟ	ไม่กันไฟ
รางเลื่อนเลี้ยว	ADR HEAVY DUTY CURVED TRACK ทำจากเหล็กกล้าเชื่อมเข้ารูป	การตกแต่ง	ผิวผนังไม่ตกแต่งใดๆ แต่สามารถบุวัสดุตกแต่งได้ทุกชนิด
	เป็นท่อนเดียว โมเดล AST-1		

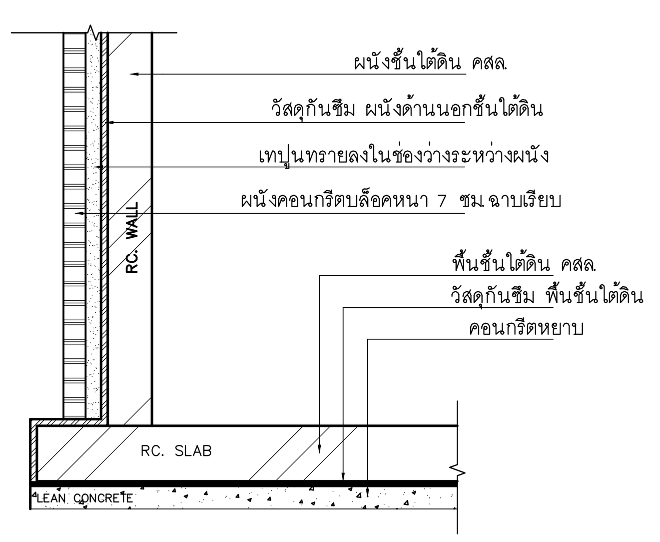

แบบขยายระบบกันซึมท้องพื้นและผนังด้านนอกชั้นใต้ดิน
SCALE 1:25

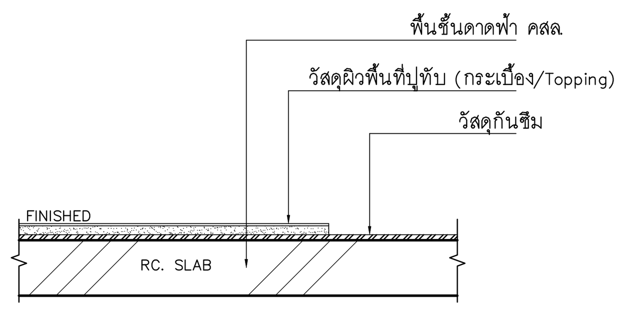

แบบขยายระบบกันซึมพื้น ชั้นดาดฟ้า
SCALE 1:25

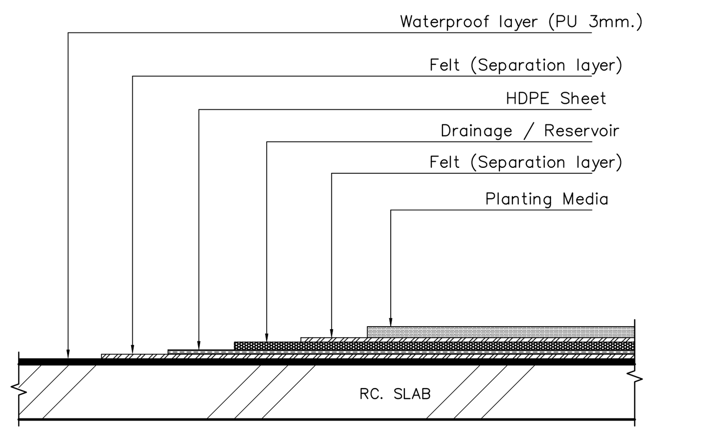

แบบขยายระบบกันซึมพื้น กรณีจัดสวนบนดาดฟ้า
SCALE 1:25

แบบขยายระบบกันซึมท้องพื้นและผนังด้านนอกชั้นใต้ดิน

Bitumen ที่มีแผ่น HDPE 150 ไมครอน ปิดผิวแบบมีสติกเกอร์ในตัว ความหนา 2 มิลลิเมตร มีค่า Elongation ไม่น้อยกว่า 200% Teasile Strength ไม่น้อยกว่า 2 MPa ความมาตรฐาน ASTM D412 เมื่อติดตั้งแล้วเสร็จให้ก่อคอนกรีตบล็อกหนา 7 ซม.
กรอกปูนเต็มช่องว่างทุกรูบล็อกด้านนรายละเอียดระบบกันซึมพื้นด้านนอกและฐานรากชั้นใต้ดิน
ให้ติดตั้งวัสดุกันซึมสำหรับผิวด้านนอกของพื้นชั้นใต้ดินให้ใช้วัสดุกันซึมชนิด
อกด้วยรูปฉาบผสมน้ำยากันซึมและกรอกช่องว่างระหว่างคอนกรีตบล็อกกับผนังคอนกรีตโครงสร้างกว้าง 7.5 ซม.
ด้วยปูนทรายผสมน้ำยากันซึมเข้มข้นให้เต็มก่อนถมดินบดอัดแน่น
รายละเอียดระบบกันซึมสำหรับถังน้ำใต้ดิน บนอาคาร และผนังภายในชั้นใต้ดิน ประเภทซีเมนต์พิเศษ
ชนิดทาผิวคอนกรีตและมีคุณสมบัติในการป้องกันน้ำซึมได้ทั้ง 2 ด้าน และไม่เป็นพิษต่อน้ำดื่ม กำหนดให้ทาภายในอัตราไม่ต่ำกว่า 1 กิโลกรัมต่อตารางเมตร 1 ชั้นโดยให้ทา 2 ชั้น

รายละเอียดระบบกันซึมพื้นทางเดินและเฉลียงภายนอกอาคารชั้น 1 ที่มีวัสดุปิดผิวทับ
ให้ติดตั้งวัสดุกันซึมสำหรับดาดฟ้าคอนกรีตที่มีวัตถุพื้นผิวปูทับอีกครั้ง ให้ใช้วัสดุกันซึมชนิด Polymer Mod Ified Cement มีค่า Elongation ไม่น้อยกว่า 100% Tensile Strength ไม่น้อยกว่า 2 MPa ตามมาตรฐาน ASTM D412

แบบขยายระบบกันซึมพื้น ชั้นดาดฟ้า

รายละเอียดระบบกันซึมพื้นชั้นดาดฟ้า ส่วนของสระว่ายน้ำที่มี วัสดุปิดผิวทับ (กระเบื้อง/shopping)
ให้ติดตั้งวัสดุกันซึมสำหรับดาดฟ้าคอนกรีตที่มีวัตถุพื้นผิวปูทับอีกครั้ง ให้ใช้วัสดุกันซึมชนิด Polymer modified Cement มีค่า Elongation ไม่น้อยกว่า 300% Tensile Strength ไม่น้อยกว่า 2 MPa ตามมาตรฐาน ASTM D412

รายละเอียดระบบกันซึมพื้น ชั้นดาดฟ้า ส่วนของเฉลียง ที่มีวัสดุปิดผิวทับ
ให้ติดตั้งวัสดุกันซึมสำหรับดาดฟ้าคอนกรีตที่มีวัตถุพื้นผิวปูทับอีกครั้งให้ใช้วัสดุกันซึมชนิด Polymer modified cement มีค่า Elongation ไม่น้อยกว่า 100% Tensile Strength ไม่น้อยกว่า 2 MPa ตามมาตรฐาน ASTM D412

รายละเอียดระบบกันซึมหลังคาชั้นดาดฟ้าที่ไม่มีวัสดุปิดผิวทับ ให้ใช้วัสดุกันซึมหลังคาชั้นดาดฟ้าให้ใช้วัสดุชั้น Polyurethane Single component ที่ขึ้นรูปเป็น membrane Sheet ไร้รอยต่อได้ในพื้นที่ เป็นมีค่า Elongation ไม่น้อยกว่า 400% tensile Strength ไม่น้อยกว่า 3 MPa ตาม ASTM D412 ปริมาณโลหะหนักผ่านการทดสอบของ TIS 1097- 2535 มีความหนาภายหลังการติดตั้งไม่น้อยกว่า 3 มิลลิเมตร และให้เคลือบปิดผิวมันหน้าด้วย Polyurethane Coating อย่างน้อย 2 ชั้น

แบบขยายระบบกันซึมพื้น กรณีจัดสวนบนดาดฟ้า

รายละเอียดระบบกันซึมสำหรับพื้นดาดฟ้า ระเบียง กระบะ ที่มีการจัดสวน และปลูกต้นไม้
วัสดุกันซึมที่ใช้สำหรับพื้นดาดฟ้าที่มีการจัดสวนให้ใช้วัสดุชนิด Polyurethane Single component ที่ขึ้นรูปเป็น membrane Sheet ไร้รอยต่อได้ในพื้นที่ เป็นมีค่า Elongation ไม่น้อยกว่า 400% tensile Strength ไม่น้อยกว่า 3 MPa ตาม ASTM D412 ปริมาณโลหะหนักผ่าน ตามการทดสอบของ TIS 1097- 2535 มีความหนาภายหลังการติดตั้งไม่น้อยกว่า 3 มิลลิเมตร และให้เคลือบปิดผิวมันหน้าด้วย Polyurethane Coating อย่างน้อย 2 ชั้น

PROJECT NAME: โครงการออกแบบ อาคารผู้ป่วยในเฉลิมพระเกียรติ คณะแพทยศาสตร์วชิรพยาบาล มหาวิทยาลัยนวมินทราธิราช	ARCHITECTS : นายสลายุทธ เรืองทอง ภสถ. 4384; หทัยชนก เอกสุวรรณ ภสถ. 4182; วีรยุทธ สมศิริ ภสถ. 19439; ปรัชญ์ สานุกูล ภสถ. 23820	STRUCTURAL ENGINEERS : นายนัฐสม สงวนวงศ์ วย. 1423; นายศิริชัย รณเกียรติ สย. 5868; นายศุภชัย ขำดี ภย. 37589	ELECTRICAL ENGINEERS: นายชัยวัฒน์ เหลืองอบอุ่น สฟก.3473; นายกรอง กิมเขียว สฟก.5276	MECHANICAL ENGINEERS: นายธันวา ตันเสถียร วก. 797; นายขจรพงษ์ สุทธิโสภาอาภรณ์ สก.2544; นายอาณัติ ตั้งชู สก.4127	SANITARY ENGINEERS : ขนิษฐา ส่งสกุลชัย วส. 27; วีรวุฒิ หงษ์ทอง สส. 253	INTERIOR DESIGNER : วาสนา เพชรประเสริฐ; วรางคณา เศรษฐสุข; อภิญญา ยังแย้ม	แบบแสดง : แบบขยายทั่วไป (แผ่นที่ 5)	แบบเลขที่ : AR-DE-05
PROJECT ARCHITECT : สมยงค์ ขจรวิทย์ สสถ. 1764					FIRE PROTECTION ARCHITECTS : ดร.บัณฑิต ประดับสุข สสถ. 1215		มาตราส่วน:	รวม : แผ่น

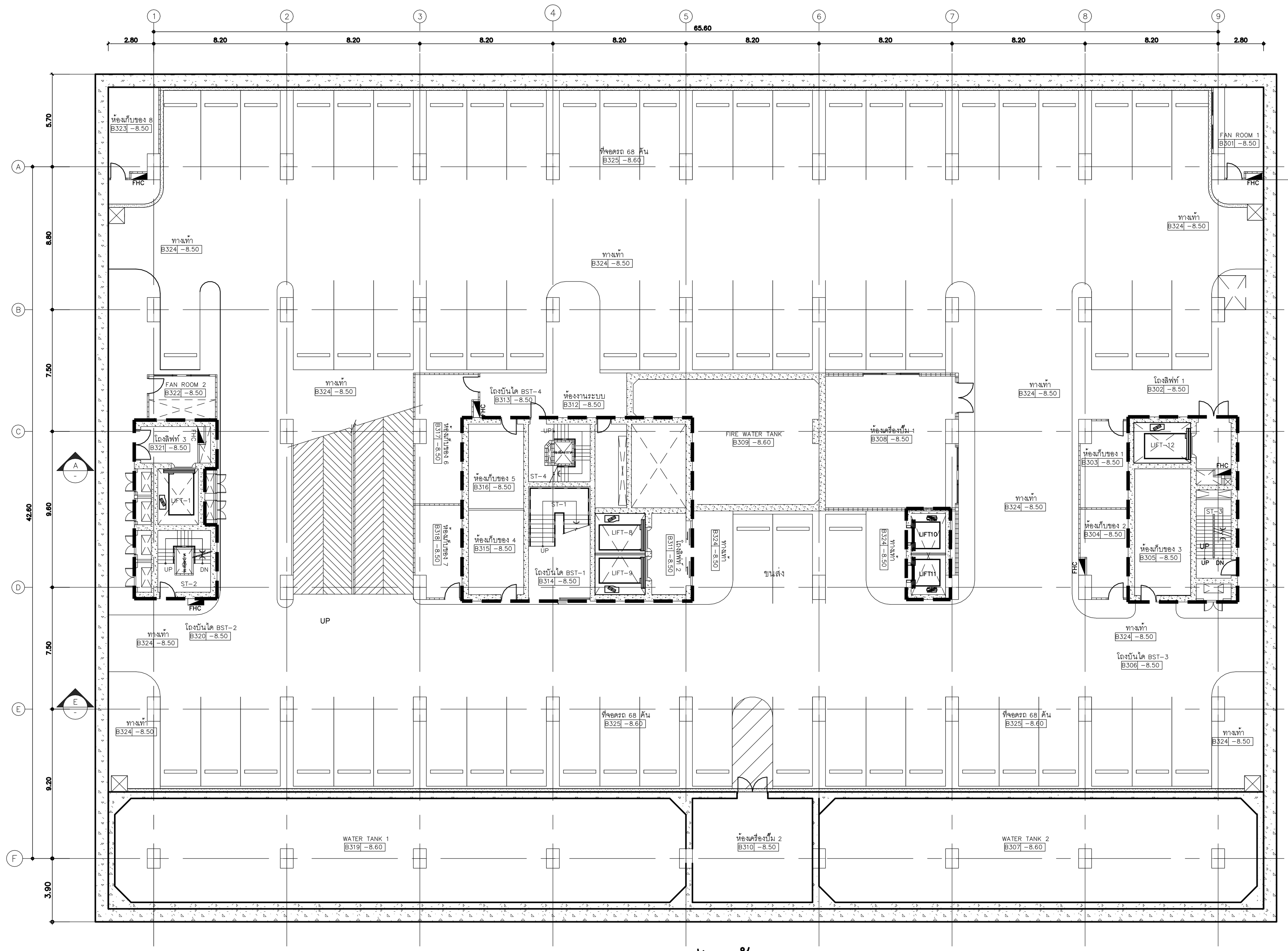

- - - กันไฟ 2 ชม
—— กันไฟ 1 ชม

แบบแสดงแนวกันไฟชั้น B3

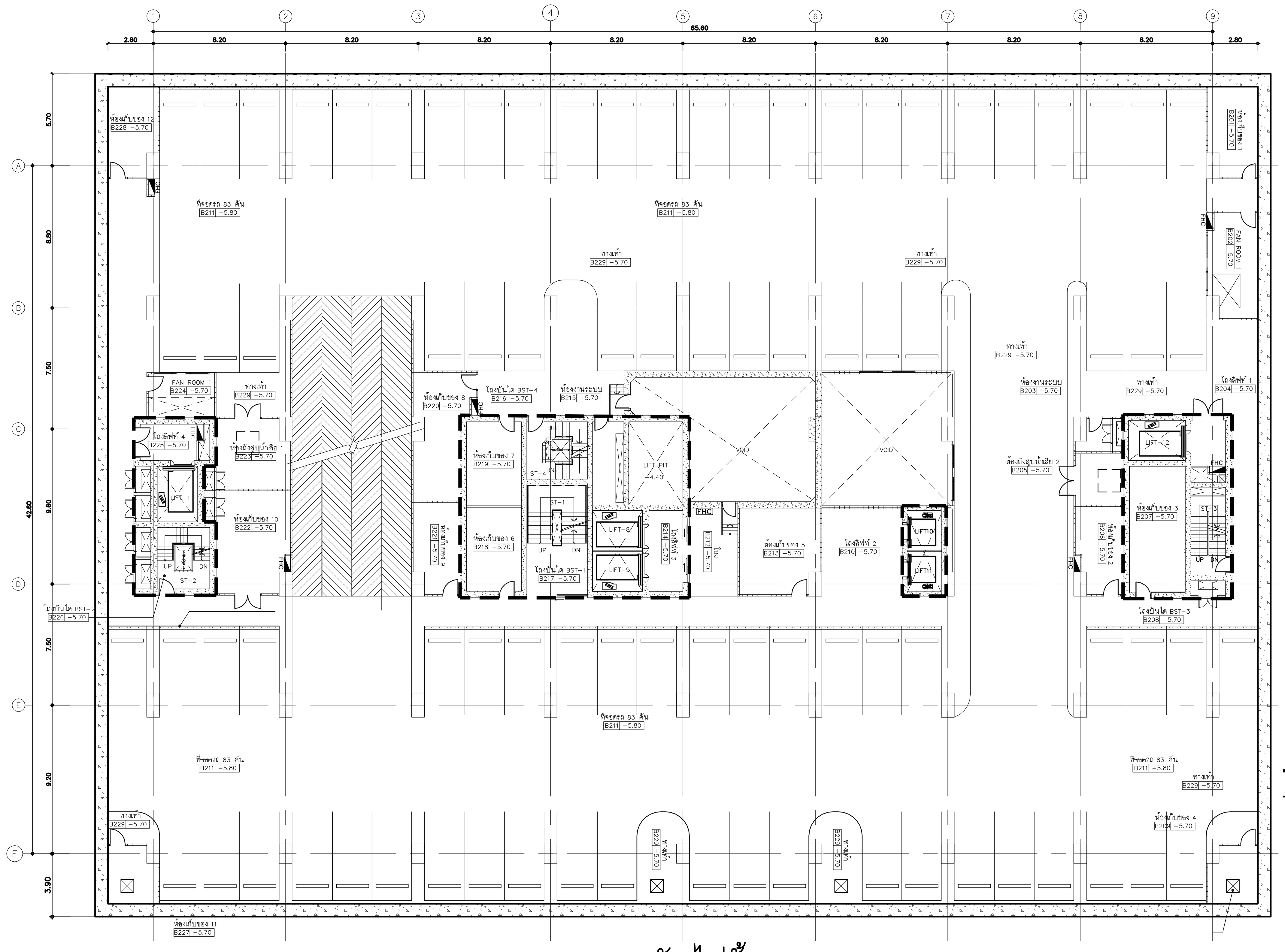

- - - กันไฟ 2 ชม
—— กันไฟ 1 ชม

แบบแสดงแนวกันไฟชั้น B2

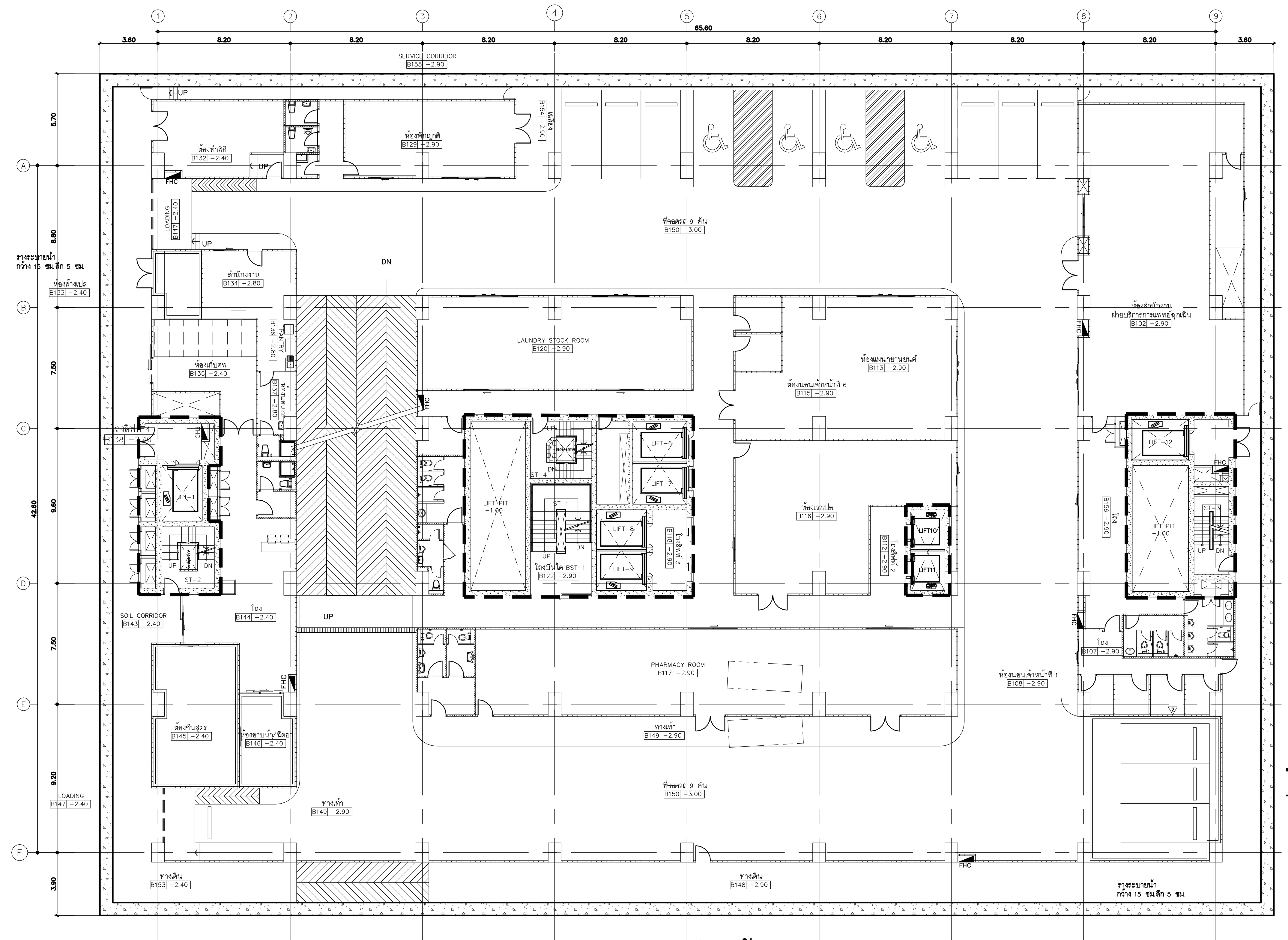

- - - กันไฟ 2 ชม
—— กันไฟ 1 ชม

แบบแสดงแนวกันไฟชั้น B1

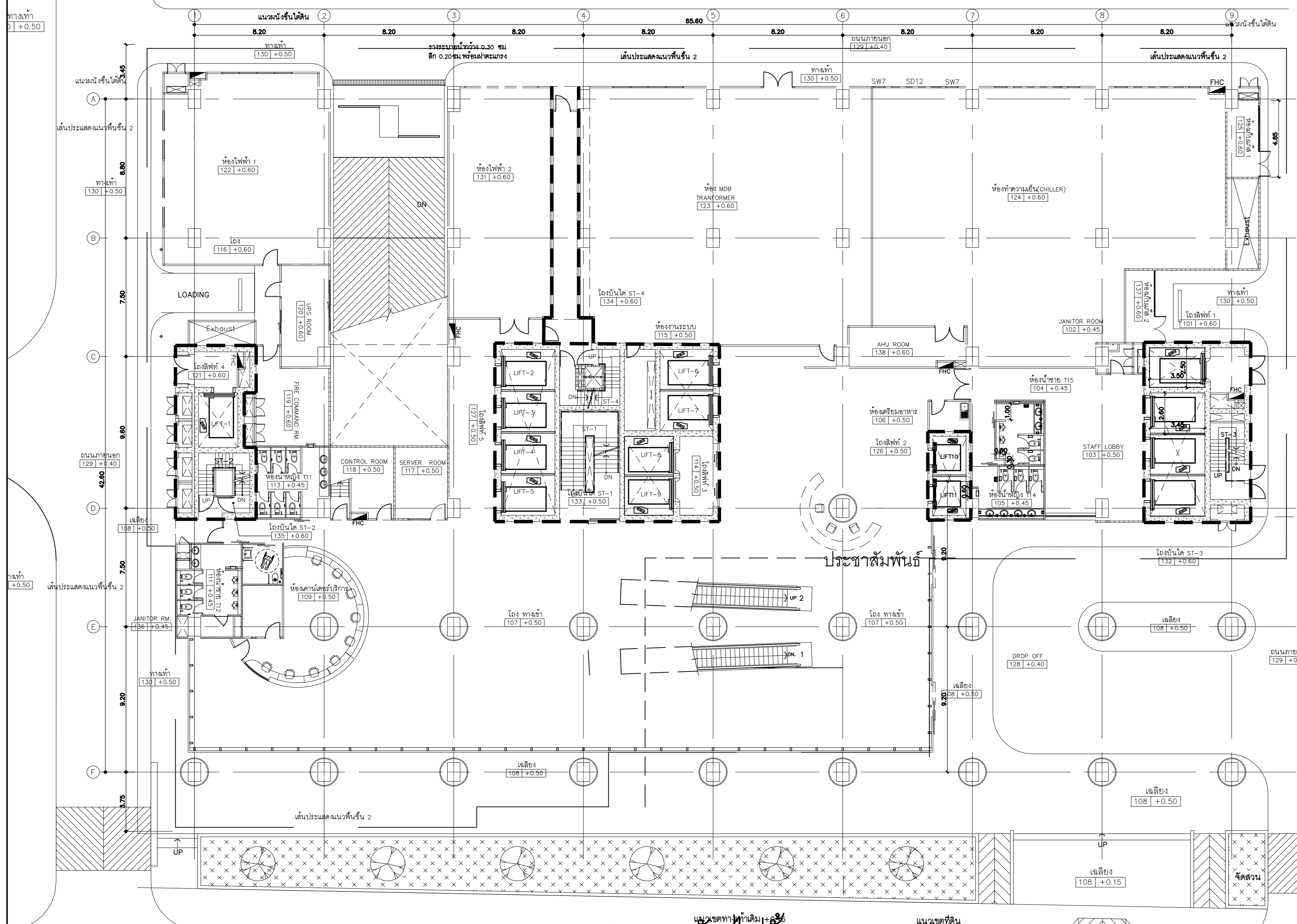

- - - กันไฟ 2 ชม
—— กันไฟ 1 ชม

แบบแสดงแนวกันไฟชั้น 1

คณะแพทยศาสตร์วชิรพยาบาล
มหาวิทยาลัยนวมินทราธิราช

SPAN
บริษัท สแปนคอนซัลแตนท์ จำกัด
247 ถ.เสนานิคม 1 แขวงลาดพร้าว
เขตลาดพร้าว กรุงเทพฯ 10230
E-MAIL : main.span@gmail.com
Tel.0-2942-3691-6 ,Fax.0-2942-3694

unicorn
บริษัท ยูนิคอร์น คอร์ปอเรชั่น แอนด์แมเนจเม้นท์ จำกัด
75/78 ซอยวัดเวฬุวนาราม 18 แขวงดอนเมือง
เขตดอนเมือง กรุงเทพมหานคร 10210

i lamp
บริษัท ไอแลมพ์ อาร์คิเทค แอนด์ ดีไซน์ จำกัด
480/25 หมู่ที่ 2 ตำบลบ้านเกาะ
อำเภอเมืองนครราชสีมา นครราชสีมา 30000

PROJECT NAME:
โครงการออกแบบ อาคารผู้ป่วยในเฉลิมพระเกียรติ
คณะแพทยศาสตร์วชิรพยาบาล มหาวิทยาลัยนวมินทราธิราช

PROJECT ARCHITECT : สมยงค์ ขจรวิทย์ สสถ. 1764

ARCHITECTS :	
นายสลายุทธ เรืองทอง	ภสถ. 4384
หทัยชนก เอกสุวรรณ	ภสถ. 4182
วีรยุทธ สมศิริ	ภสถ. 19439
ปรัชญ์ สานุกูล	ภสถ. 23820

STRUCTURAL ENGINEERS :	
นายนัฐสม สงวนวงศ์	วย. 1423
นายศิริชัย รณเกียรติ	สย. 5868
นายศุภชัย ขำดี	ภย. 37589

ELECTRICAL ENGINEERS:	
นายชัยวัฒน์ เหลืองอบอุ่น	สฟก.3473
นายกรอง กิมเขียว	สฟก.5276

MECHANICAL ENGINEERS:	
นายธันวา ตันเสถียร	วก. 797
นายขจรพงษ์ สุทธิโสภาอาภรณ์	สก.2544
นายอาณัติ ตั้งชู	สก.4127

SANITARY ENGINEERS :	
ขนิษฐา ส่งสกุลชัย	วส. 27
วีรวุฒิ หงษ์ทอง	สส. 253

FIRE PROTECTION ARCHITECTS :	
ดร.บัณฑิต ประดับสุข	สสถ. 1215

INTERIOR DESIGNER :
วาสนา เพชรประเสริฐ
วรางคณา เศรษฐสุข
อภิญญา ยังแย้ม

แบบแสดง : แบบแสดงแนวกันไฟ ชั้น B3,B2,B1, ชั้น 1

มาตราส่วน: N/S

รวม : แผ่น

แบบเลขที่ : AR-FC-01

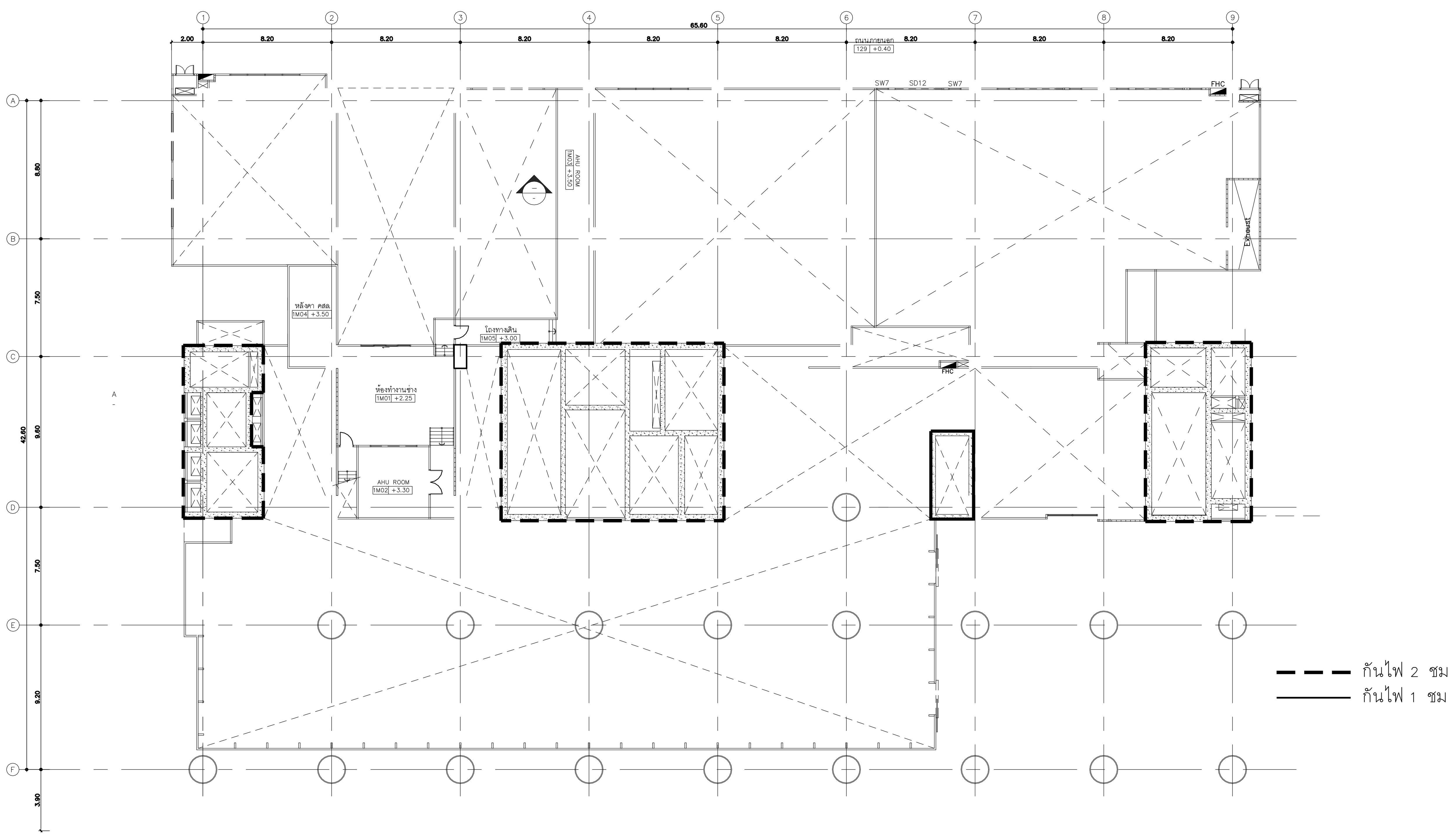

แบบแสดงแนวกันไฟชั้น 1M

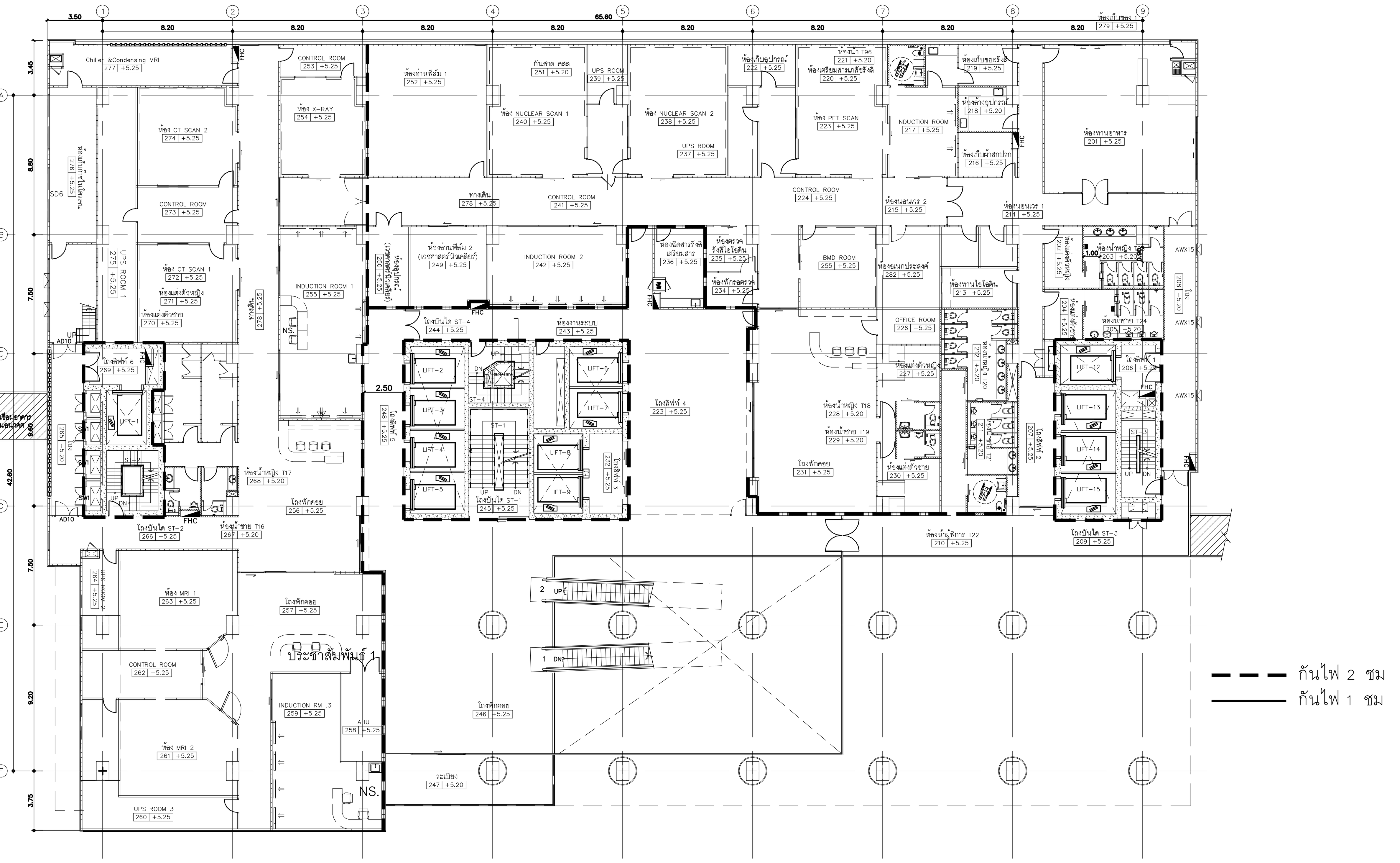

แบบแสดงแนวกันไฟชั้น 2

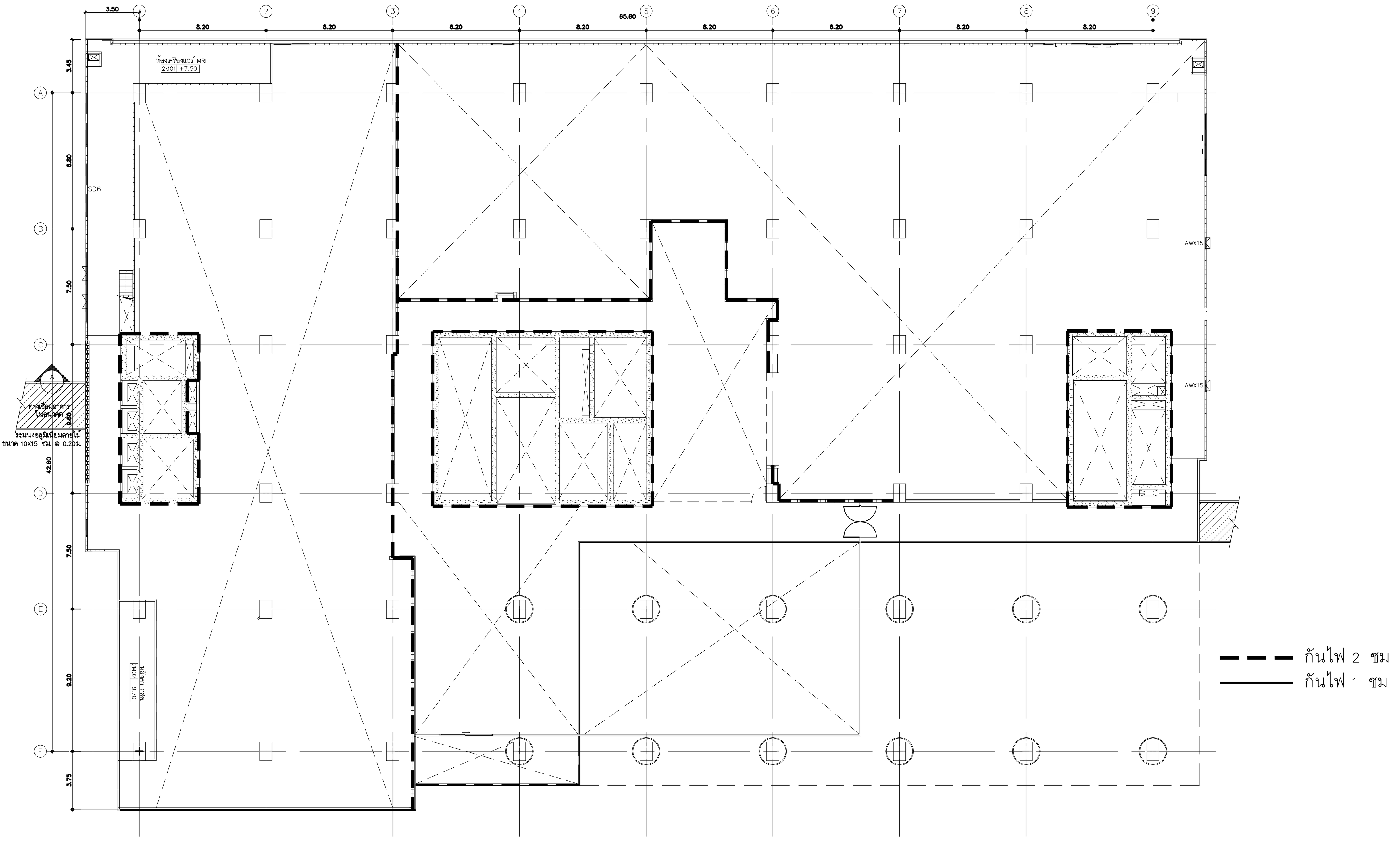

แบบแสดงแนวกันไฟชั้น 2M

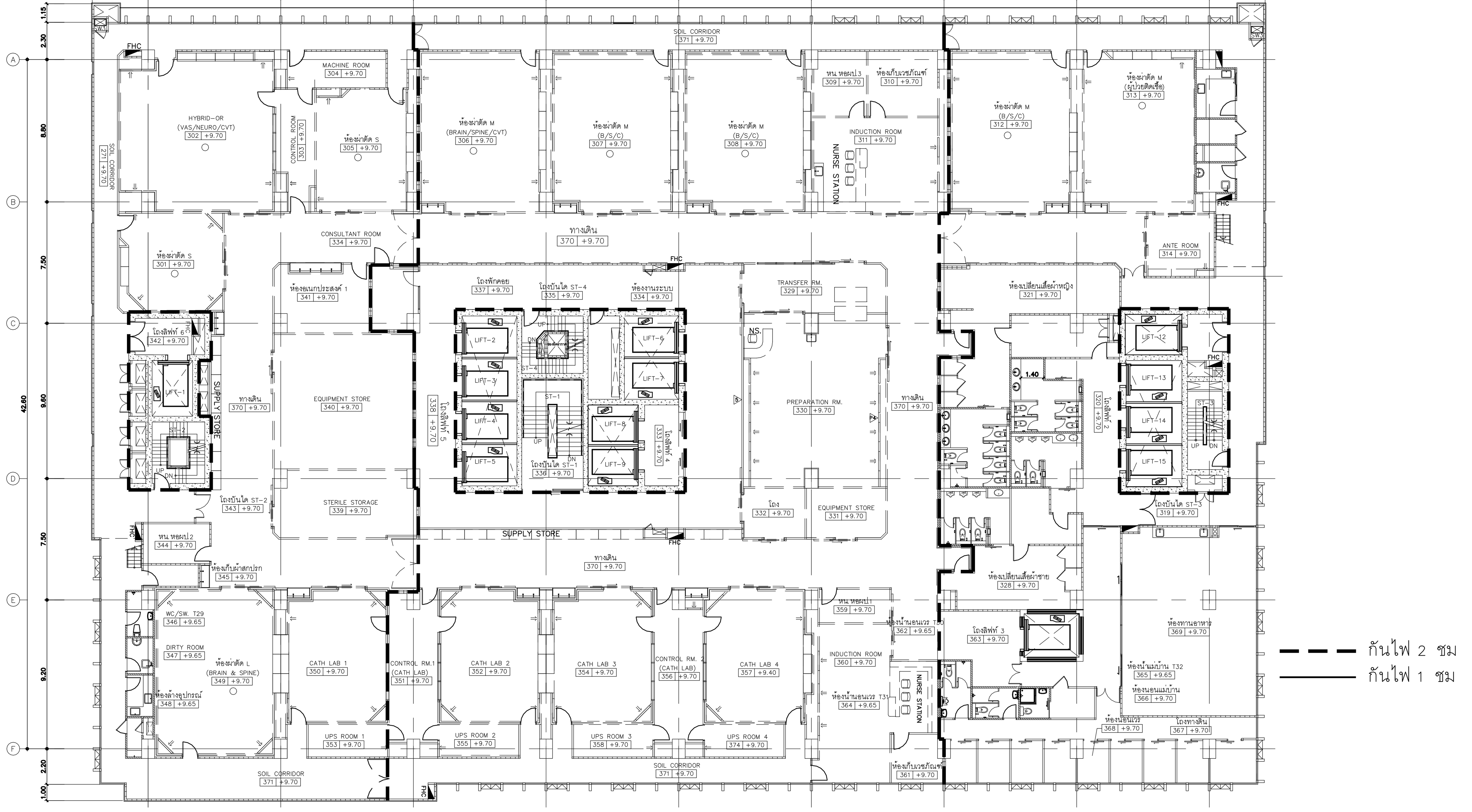

แบบแสดงแนวกันไฟชั้น 3

คณะแพทยศาสตร์วชิรพยาบาล มหาวิทยาลัยนวมินทราธิราช	SPAN บริษัท สแปนคอนซัลแตนท์ จำกัด 247 ถ.เสนานิคม 1 แขวงลาดพร้าว เขตลาดพร้าว กรุงเทพฯ 10230 E-MAIL : main.span@gmail.com Tel.0-2942-3691-6 ,Fax.0-2942-3694	unicorn บริษัท ยูนิคอร์น คอร์ปอเรชั่น แอนด์แมเนจเม้นท์ จำกัด 75/78 ซอยวัดเวฬุวนาราม 18 แขวงดอนเมือง เขตดอนเมือง กรุงเทพมหานคร 10210	i lamp บริษัท ไอแลมพ์ อาร์คิเทค แอนด์ ดีไซน์ จำกัด 480/25 หมู่ที่ 2 ตำบลบ้านเกาะ อำเภอเมืองนครราชสีมา นครราชสีมา 30000	PROJECT NAME: โครงการออกแบบ อาคารผู้ป่วยในเฉลิมพระเกียรติ คณะแพทยศาสตร์วชิรพยาบาล มหาวิทยาลัยนวมินทราธิราช PROJECT ARCHITECT : สมยงค์ ขจรวิทย์ สสถ. 1764	ARCHITECTS : นายสลายุทธ เรืองทอง ภสถ. 4384 หทัยชนก เอกสุวรรณ ภสถ. 4182 วีรยุทธ สมศิริ ภสถ. 19439 ปรัชญ์ สานุกูล ภสถ. 23820	STRUCTURAL ENGINEERS : นายนัฐสม สงวนวงศ์ วย. 1423 นายศิริชัย รณเกียรติ สย. 5868 นายศุภชัย ขำดี ภย. 37589	ELECTRICAL ENGINEERS: นายชัยวัฒน์ เหลืองอบอุ่น สฟก.3473 นายกรอง กิมเขียว สฟก.5276	MECHANICAL ENGINEERS: นายธันวา ตันเสถียร วก. 797 นายขจรพงษ์ สุทธิโสภาอาภรณ์ สก.2544 นายอาณัติ ตั้งชู สก.4127

SANITARY ENGINEERS : ขนิษฐา ส่งสกุลชัย วส. 27 วิวรุฒิ หงษ์ทอง สส. 253 FIRE PROTECTION ARCHITECTS : ดร.บัณฑิต ประดับสุข สสถ. 1215	INTERIOR DESIGNER : วาสนา เพชรประเสริฐ วรางคณา เศรษฐสุข อภิญญา ยังแย้ม	แบบแสดง : แบบแสดงแนวกันไฟ ชั้น 1M, ชั้น 2,=ชั้น 2M, ชั้น 3 มาตราส่วน: N/S รวม : แผ่น	แบบเลขที่ : AR-FC-02

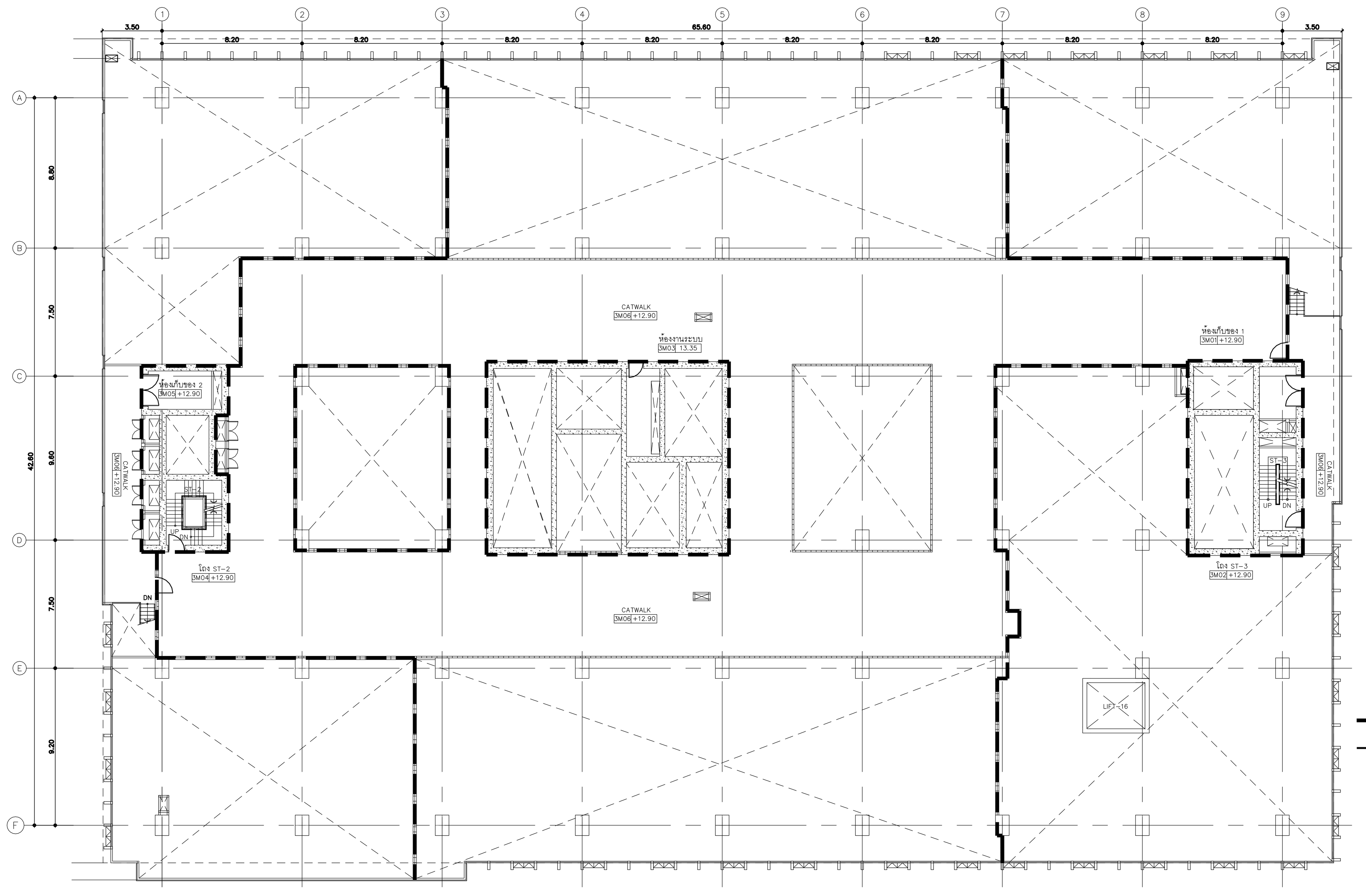

แบบแสดงแนวกันไฟชั้น 3M

- - - กันไฟ 2 ชม
——— กันไฟ 1 ชม

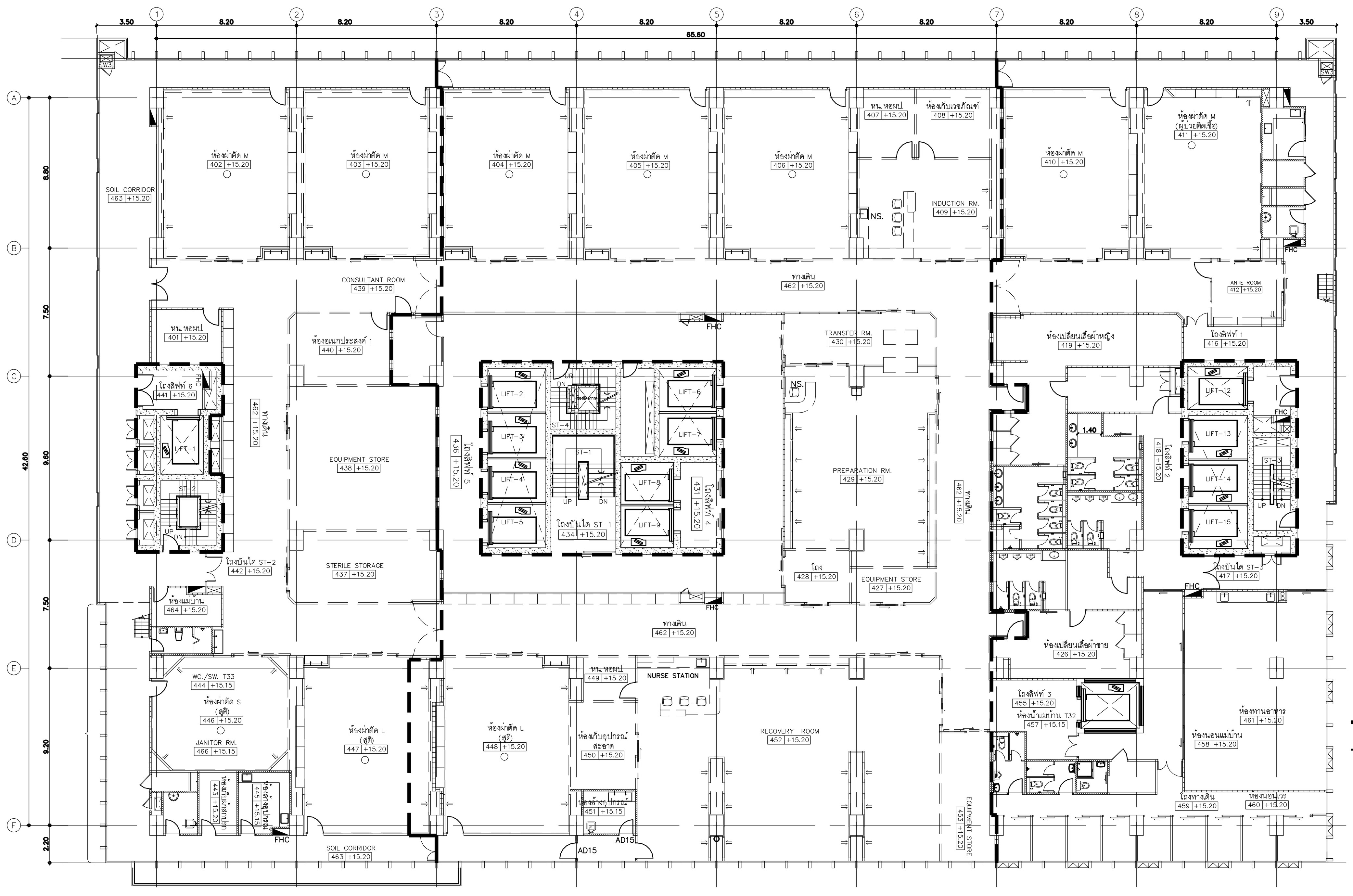

แบบแสดงแนวกันไฟชั้น 4

- - - กันไฟ 2 ชม
——— กันไฟ 1 ชม

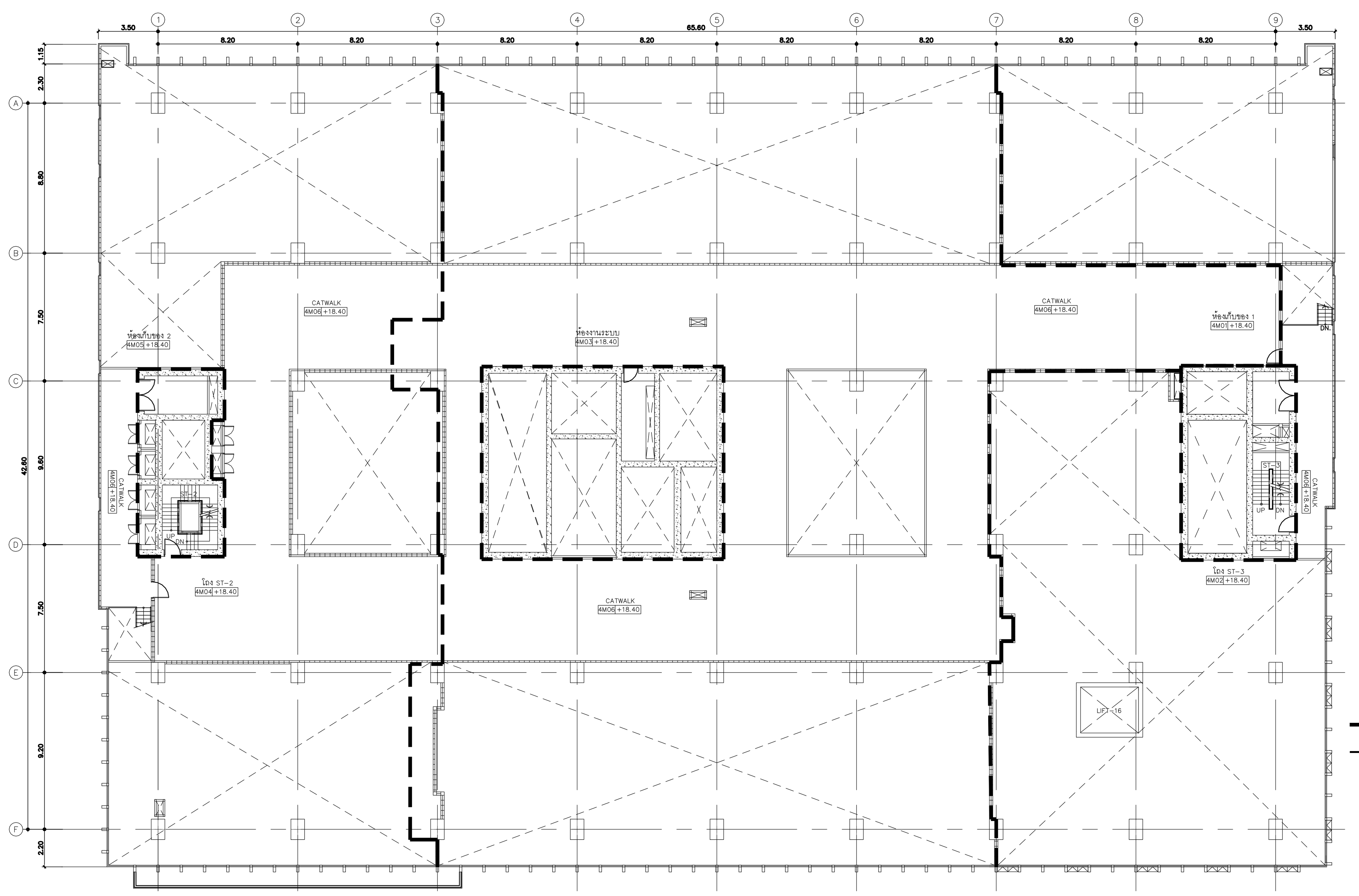

แบบแสดงแนวกันไฟชั้น 4M

- - - กันไฟ 2 ชม
——— กันไฟ 1 ชม

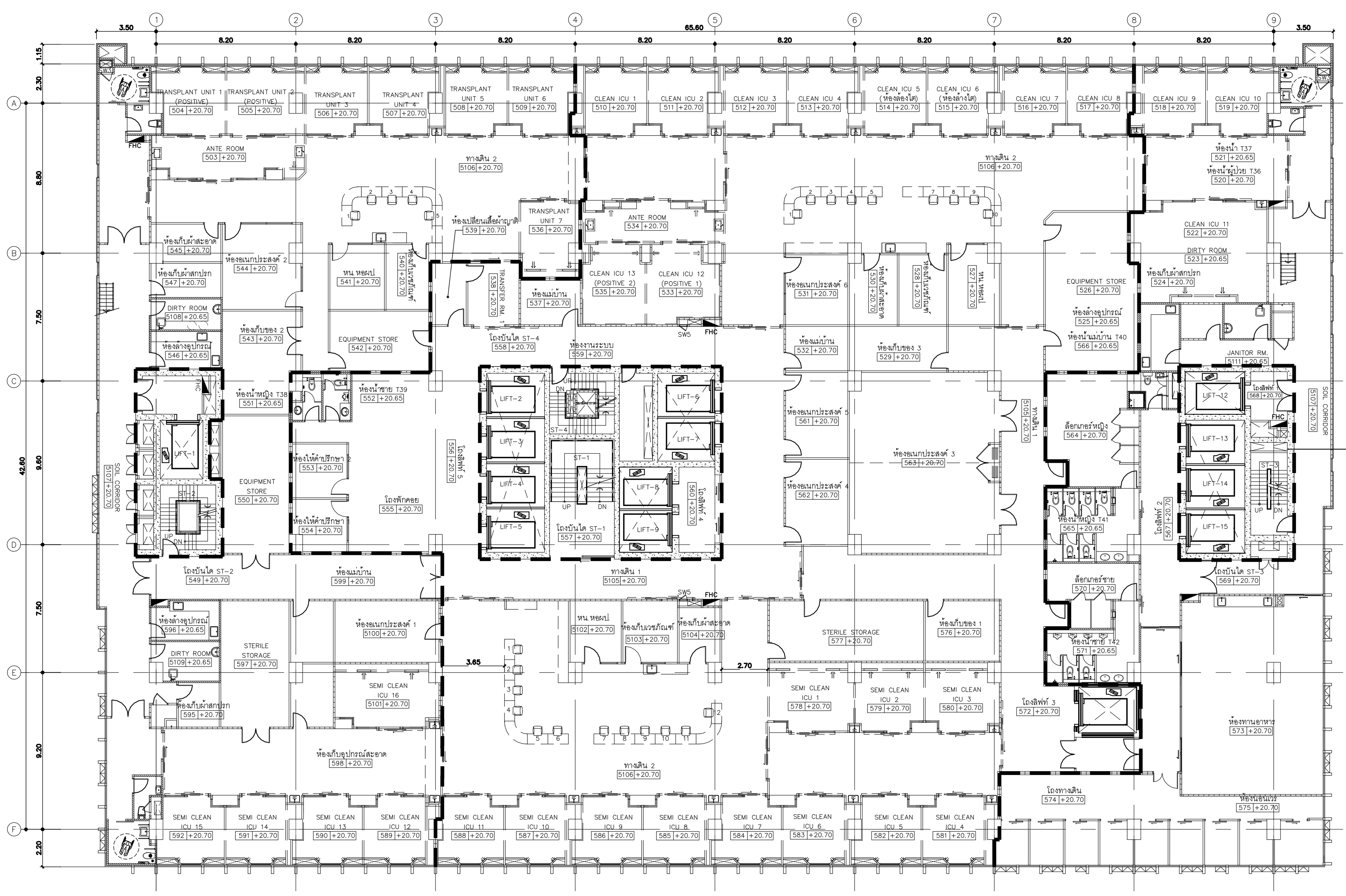

แบบแสดงแนวกันไฟชั้น 5

คณะแพทยศาสตร์วชิรพยาบาล มหาวิทยาลัยนวมินทราธิราช

SPAN
บริษัท สแปนคอนซัลแตนท์ จำกัด 247 ถ.เสนานิคม 1 แขวงลาดพร้าว เขตลาดพร้าว กรุงเทพฯ 10230 E-MAIL :main.span@gmail.com Tel.0-2942-3691-6 ,Fax.0-2942-3694

unicorn
บริษัท ยูนิคอร์น คอร์ปอเรชั่น แอนด์แมเนจเม้นท์ จำกัด 75/78 ซอยวัดเวฬุวนาราม 18 แขวงดอนเมือง เขตดอนเมือง กรุงเทพมหานคร 10210

i lamp
บริษัท ไอแลมพ์ อาร์คิเทค แอนด์ ดีไซน์ จำกัด 480/25 หมู่ที่ 2 ตำบลบ้านเกาะ อำเภอเมืองนครราชสีมา นครราชสีมา 30000

PROJECT NAME:
โครงการออกแบบ อาคารผู้ป่วยในเฉลิมพระเกียรติ
คณะแพทยศาสตร์วชิรพยาบาล มหาวิทยาลัยนวมินทราธิราช
PROJECT ARCHITECT : สมยงค์ ขจรวิทย์ สสถ. 1764

ARCHITECTS :
นายสลายุทธ เรืองทอง ภสถ. 4384
หทัยชนก เอกสุวรรณ ภสถ. 4182
วีรยุทธ สมศิริ ภสถ. 19439
ปรัชญ์ สานุกูล ภสถ. 23820

STRUCTURAL ENGINEERS :
นายนัฐสม สงวนวงศ์ วย. 1423
นายศิริชัย รณเกียรติ สย. 5868
นายศุภชัย ขำดี ภย. 37589

ELECTRICAL ENGINEERS:
นายชัยวัฒน์ เหลืองอบอุ่น สฟก.3473
นายกรอง กิมเขียว สฟก.5276

MECHANICAL ENGINEERS:
นายธันวา ตันเสถียร วก. 797
นายขจรพงษ์ สุทธิโสภาอาภรณ์ สก.2544
นายอาณัติ ตั้งชู สก.4127

SANITARY ENGINEERS :
ขนิษฐา ส่งสกุลชัย วส. 27
วีรวุฒิ หงษ์ทอง สส. 253

FIRE PROTECTION ARCHITECTS :
ดร.บัณฑิต ประดับสุข สสถ. 1215

INTERIOR DESIGNER :
วาสนา เพชรประเสริฐ
วรางคณา เศรษฐสุข
อภิญญา ยังแย้ม

แบบแสดง : แบบแสดงแนวกันไฟ ชั้น 3M, ชั้น 4,= ชั้น 4M, ชั้น 5

มาตราส่วน: N/S
รวม : แผ่น
แบบเลขที่ : AR-FC-03

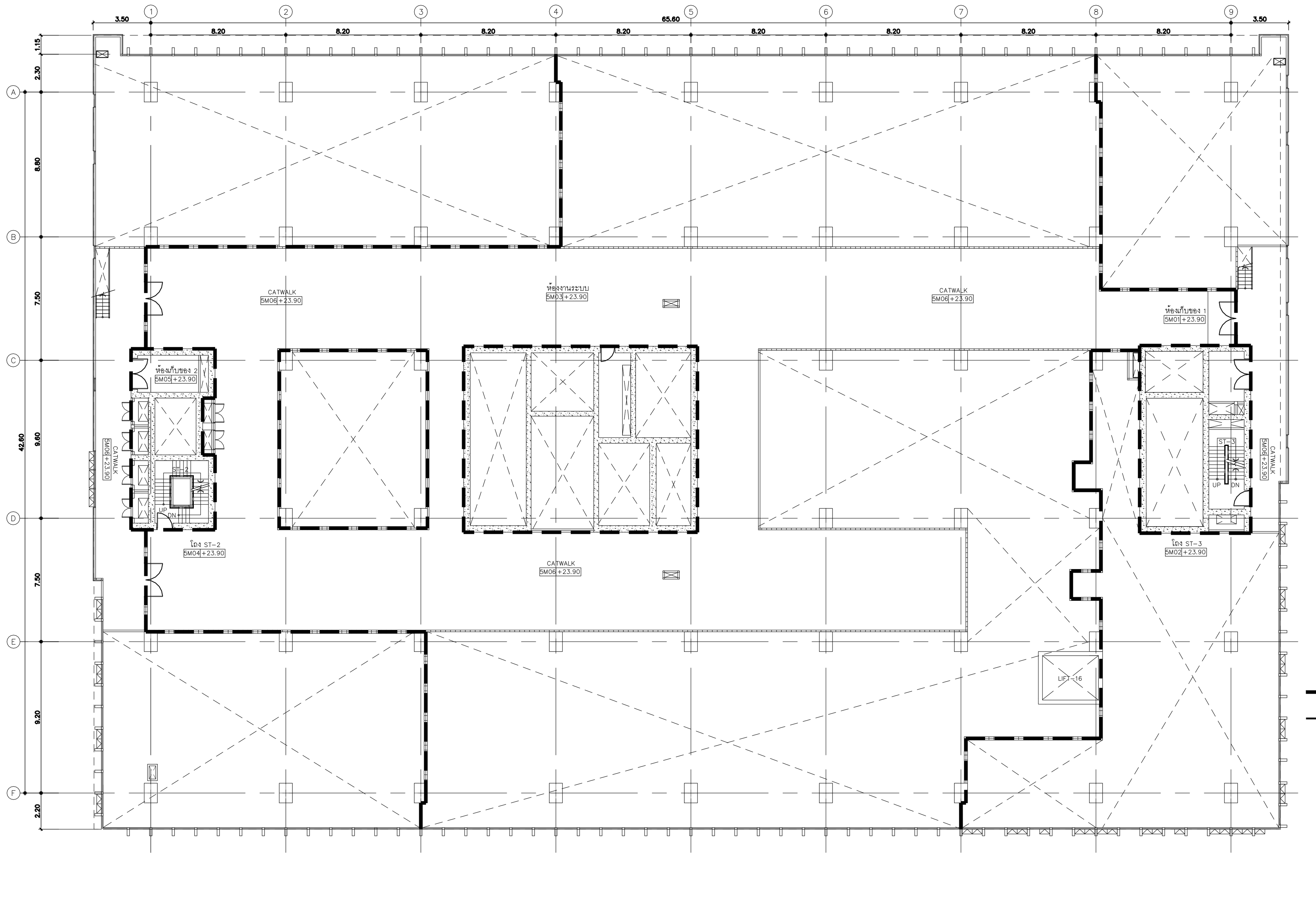

- - - กันไฟ 2 ชม
—— กันไฟ 1 ชม

แบบแสดงแนวกันไฟชั้น 5M

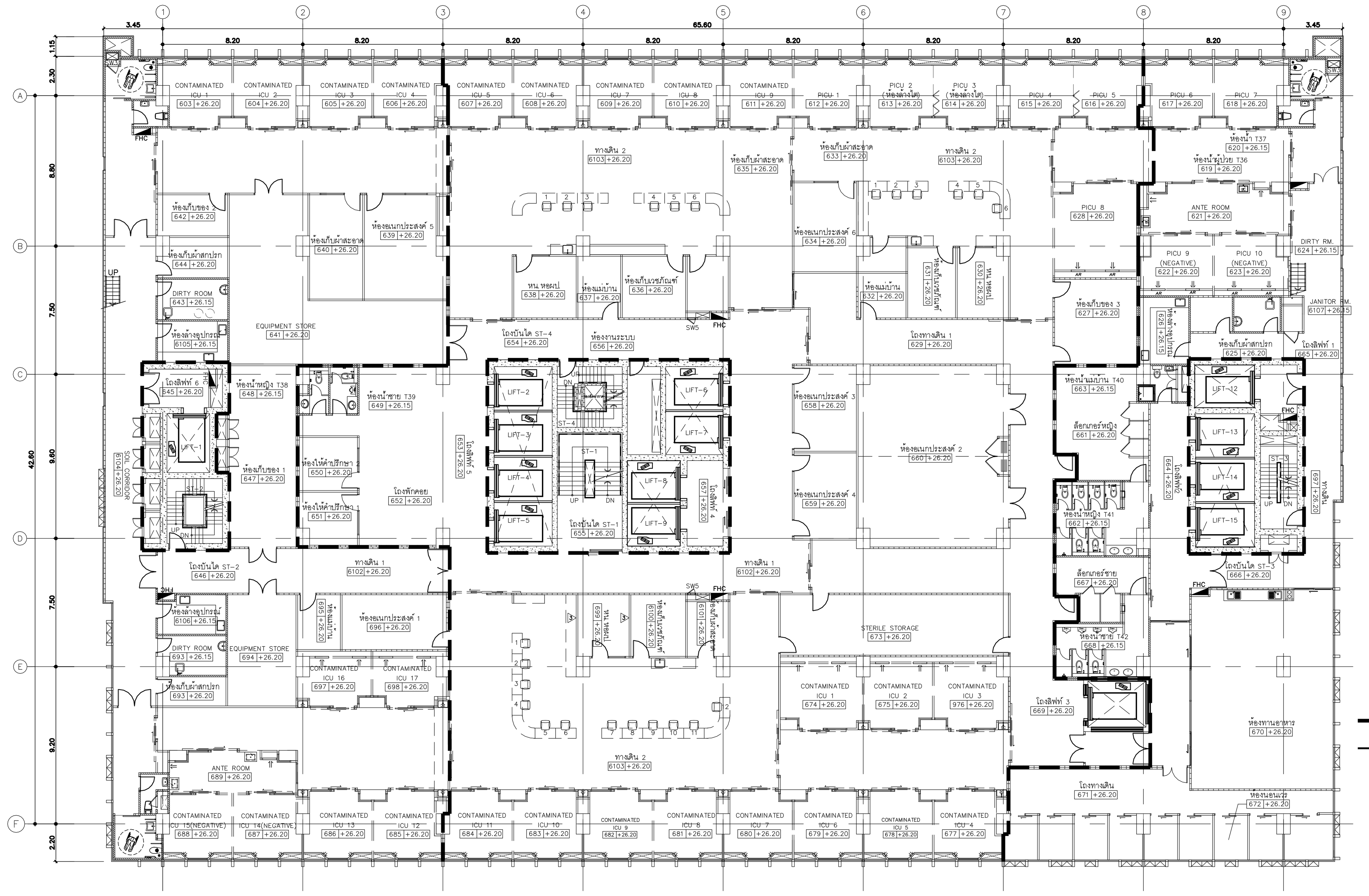

- - - กันไฟ 2 ชม
—— กันไฟ 1 ชม

แบบแสดงแนวกันไฟชั้น 6

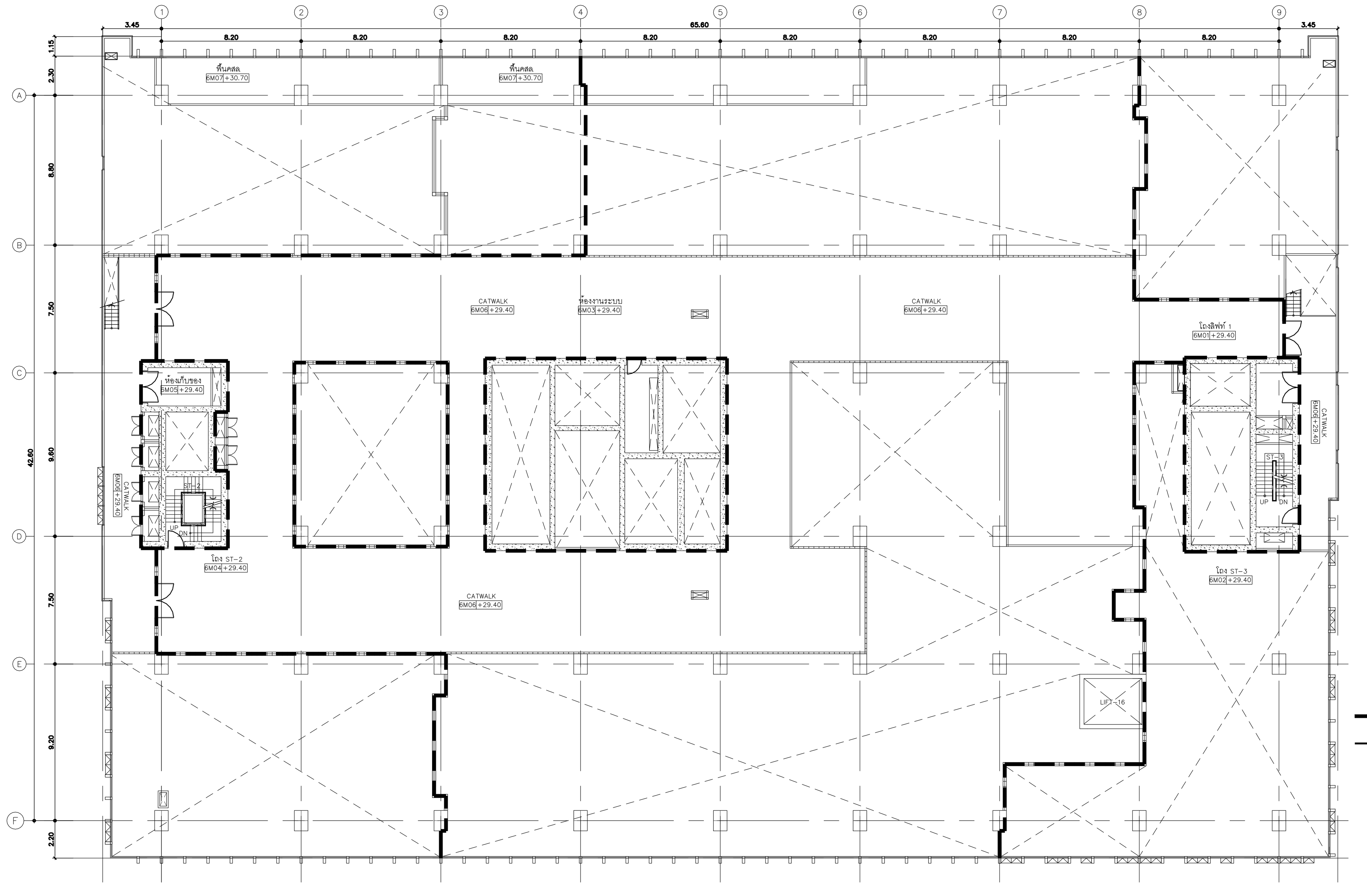

- - - กันไฟ 2 ชม
—— กันไฟ 1 ชม

แบบแสดงแนวกันไฟชั้น 6M

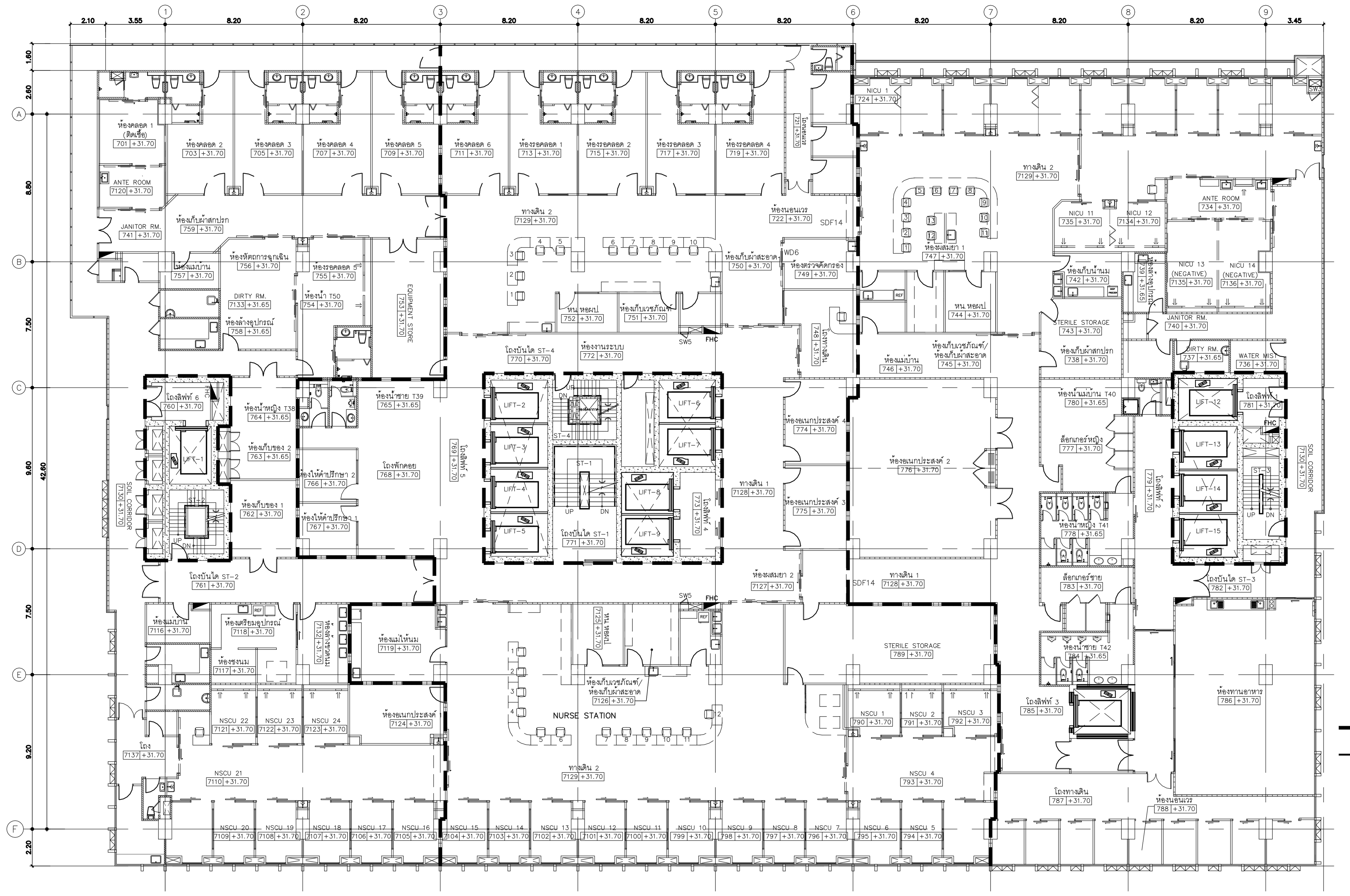

- - - กันไฟ 2 ชม
—— กันไฟ 1 ชม

NSCU

แบบแสดงแนวกันไฟชั้น 7

คณะแพทยศาสตร์วชิรพยาบาล มหาวิทยาลัยนวมินทราธิราช SPAN บริษัท สแปนคอนซัลแตนท์ จำกัด 247 ถ.เสนานิคม 1 แขวงลาดพร้าว เขตลาดพร้าว กรุงเทพฯ 10230 E-MAIL : main.span@gmail.com Tel.0-2942-3691-6 ,Fax.0-2942-3694 unicorn บริษัท ยูนิคอร์น คอร์ปอเรชั่น แอนด์แมเนจเม้นท์ จำกัด 75/78 ซอยวิภาวดีรังสิต 18 แขวงดอนเมือง เขตดอนเมือง กรุงเทพมหานคร 10210 i lamp บริษัท ไอแลมพ์ อาร์คิเทค แอนด์ ดีไซน์ จำกัด 480/25 หมู่ที่ 2 ตำบลบ้านเกาะ อำเภอเมืองนครราชสีมา นครราชสีมา 30000	PROJECT NAME: โครงการออกแบบ อาคารผู้ป่วยในเฉลิมพระเกียรติ คณะแพทยศาสตร์วชิรพยาบาล มหาวิทยาลัยนวมินทราธิราช PROJECT ARCHITECT : สมยงค์ ขจรวิทย์ สสถ. 1764	ARCHITECTS : นายสลายุทธ เรืองทอง ภสถ. 4384 หทัยชนก เอกสุวรรณ ภสถ. 4182 วีรยุทธ สมศิริ ภสถ. 19439 ปรัชญ์ สานุกูล ภสถ. 23820	STRUCTURAL ENGINEERS : นายนัฐสม สงวนวงศ์ วย. 1423 นายศิริชัย รณเกียรติ สย. 5868 นายศุภชัย ขำดี ภย. 37589	ELECTRICAL ENGINEERS: นายชัยวัฒน์ เหลืองอบอุ่น สฟก.3473 นายกรอง กิมเขียว สฟก.5276	MECHANICAL ENGINEERS: นายธันวา ตันเสถียร วก. 797 นายขจรพงษ์ สุทธิโสภาอาภรณ์ สก.2544 นายอาณัติ ตั้งชู สก.4127	SANITARY ENGINEERS : ขนิษฐา ส่งสกุลชัย วส. 27 วีรวุฒิ หงษ์ทอง สส. 253 FIRE PROTECTION ARCHITECTS : ดร.บัณฑิต ประดับสุข สสถ. 1215

INTERIOR DESIGNER : วาสนา เพชรประเสริฐ วรางคณา เศรษฐสุข อภิญญา ยังแย้ม	แบบแสดง : แบบแสดงแนวกันไฟ ชั้น 5M, ชั้น 6,= ชั้น 6M, ชั้น 7 มาตราส่วน: N/S แบบเลขที่ : AR-FC-04 รวม : แผ่น