# โครงการก่อสร้างอาคารผู้ป่วยในเฉลิมพระเกียรติ
# คณะแพทยศาสตร์วชิรพยาบาล มหาวิทยาลัยนวมินทราธิราช

## แบบวิศวกรรมสุขาภิบาลและป้องกันอัคคีภัย
## เล่มที่ 5

เสนอโดย

## กิจการร่วมค้า สแปน – ยูไอ


บริษัท สแปนคอนซัลแตนท์ จำกัด
247 ถ.เสนานิคม 1 แขวงลาดพร้าว เขตลาดพร้าว กรุงเทพฯ 10230
E-MAIL : main.span@gmail.com Tel.0-2942-3691-6 ,Fax.0-2942-3694
LEADING FIRM

บริษัท ยูนิคอร์น คอร์ปอเรชั่น แอนด์แมเนจเม้นท์ จำกัด
25/78 ซอยวัดเวฬุวนาราม 18 แขวงดอนเมือง
เขตดอนเมือง กรุงเทพมหานคร 10210

บริษัท ไอแลมพ์ อาร์คิเทค แอนด์ ดีไซน์ จำกัด
480/25 หมู่ที่ 2 ตำบลบ้านเกาะ
อำเภอเมืองนครราชสีมา นครราชสีมา 30000

# สารบัญแบบ

| ลำดับ | เลขที่แบบ | รายการ |
|---|---|---|
| 01 | | ปก |
| | | **แบบทั่วไป** |
| 02 | SN-0 01 | สารบัญแบบ ชนิดของท่อ |
| 03 | SN-0 02 | สัญลักษณ์ระบบสุขาภิบาล |
| | | **ไดอะแกรมและตารางอุปกรณ์** |
| 04 | SN-1 01 | ไดอะแกรมระบบประปาแนวดิ่ง |
| 05 | SN-1 02 | ไดอะแกรมระบบสุขาภิบาลแนวดิ่ง |
| 06 | SN-1 03 | ไดอะแกรมระบบดับเพลิงแนวดิ่ง |
| 07 | SN-1 04 | ไดอะแกรมระบบดับเพลิงด้วยหมอกน้ำ |
| 08 | SN-1 05 | ตารางอุปกรณ์ระบบสุขาภิบาลและดับเพลิง |
| | | **ผังบริเวณ** |
| 09 | SN-2 01 | แปลนผังบริเวณระบบสุขาภิบาล |
| | | **แปลนระบบสุขาภิบาล** |
| 10 | SN-3 01 | แปลนระบบสุขาภิบาลชั้นใต้ดิน B3 |
| 11 | SN-3 02 | แปลนระบบสุขาภิบาลชั้นใต้ดิน B2 |
| 12 | SN-3 03 | แปลนระบบสุขาภิบาลชั้นใต้ดิน B1 |
| 13 | SN-3 04 | แปลนระบบสุขาภิบาลชั้นที่ 1 |
| 14 | SN-3 05 | แปลนระบบสุขาภิบาลชั้นที่ 1M |
| 15 | SN-3 06 | แปลนระบบสุขาภิบาลชั้นที่ 2 |
| 16 | SN-3 07 | แปลนระบบสุขาภิบาลชั้นที่ 2M |
| 17 | SN-3 08 | แปลนระบบสุขาภิบาลชั้นที่ 3 |
| 18 | SN-3 09 | แปลนระบบสุขาภิบาลชั้นที่ 3M |
| 19 | SN-3 10 | แปลนระบบสุขาภิบาลชั้นที่ 4 |
| 20 | SN-3 11 | แปลนระบบสุขาภิบาลชั้นที่ 4M |
| 21 | SN-3 12 | แปลนระบบสุขาภิบาลชั้นที่ 5 |
| 22 | SN-3 13 | แปลนระบบสุขาภิบาลชั้นที่ 5M |
| 23 | SN-3 14 | แปลนระบบสุขาภิบาลชั้นที่ 6 |
| 24 | SN-3 15 | แปลนระบบสุขาภิบาลชั้นที่ 6M |
| 25 | SN-3 16 | แปลนระบบสุขาภิบาลชั้นที่ 7 |
| 26 | SN-3 17 | แปลนระบบสุขาภิบาลชั้นที่ 8 |
| 27 | SN-3 18 | แปลนระบบสุขาภิบาลชั้นที่ 9 |
| 28 | SN-3 19 | แปลนระบบสุขาภิบาลชั้นที่ 10 |
| 29 | SN-3 20 | แปลนระบบสุขาภิบาลชั้นที่ 11 |
| 30 | SN-3 21 | แปลนระบบสุขาภิบาลชั้นที่ 12 |
| 31 | SN-3 22 | แปลนระบบสุขาภิบาลชั้นที่ 13 |
| 32 | SN-3 23 | แปลนระบบสุขาภิบาลชั้นที่ 14 |
| 33 | SN-3 24 | แปลนระบบสุขาภิบาลชั้นที่ 15 |
| 34 | SN-3 25 | แปลนระบบสุขาภิบาลชั้นที่ 16 |
| 35 | SN-3 26 | แปลนระบบสุขาภิบาลชั้นที่ 17 |
| 36 | SN-3 27 | แปลนระบบสุขาภิบาลชั้นที่ 18 |
| 37 | SN-3 28 | แปลนระบบสุขาภิบาลชั้นที่ 19 |
| 38 | SN-3 29 | แปลนระบบสุขาภิบาลชั้นที่ 20 |
| 39 | SN-3 30 | แปลนระบบสุขาภิบาลชั้นดาดฟ้า |
| | | **แบบขยายระบบสุขาภิบาล** |
| 40 | SN-4 01 | แบบขยายห้องน้ำแผ่นที่ 1/12 (WC-1 ถึง WC-6) |
| 41 | SN-4 02 | แบบขยายห้องน้ำแผ่นที่ 2/12 (WC-7 ถึง WC-12) |
| 42 | SN-4 03 | แบบขยายห้องน้ำแผ่นที่ 3/12 (WC-13 ถึง WC-18) |
| 43 | SN-4 04 | แบบขยายห้องน้ำแผ่นที่ 4/12 (WC-19 ถึง WC-24) |
| 44 | SN-4 05 | แบบขยายห้องน้ำแผ่นที่ 5/12 (WC-24A ถึง WC-29) |
| 45 | SN-4 06 | แบบขยายห้องน้ำแผ่นที่ 6/12 (WC-30 ถึง WC-34) |
| 46 | SN-4 07 | แบบขยายห้องน้ำแผ่นที่ 7/12 (WC-34A ถึง WC-39) |
| 47 | SN-4 08 | แบบขยายห้องน้ำแผ่นที่ 8/12 (WC-40 ถึง WC-45) |
| 48 | SN-4 09 | แบบขยายห้องน้ำแผ่นที่ 9/12 (WC-46 ถึง WC-51) |
| 49 | SN-4 10 | แบบขยายห้องน้ำแผ่นที่ 10/12 (WC-52 ถึง WC-57) |
| 50 | SN-4 11 | แบบขยายห้องน้ำแผ่นที่ 11/12 (WC-58 ถึง WC-62) |
| 51 | SN-4 12 | แบบขยายห้องน้ำแผ่นที่ 12/12 (WC-63 ถึง WC-64) |
| 52 | SN-4 13 | แบบขยายระบบหมุนเวียนสระว่ายน้ำ |
| 53 | SN-4 14 | แบบขยายบ่อแยกกากและบ่อสูบน้ำเสีย 1 แผ่นที่ 1 |
| 54 | SN-4 15 | แบบขยายบ่อแยกกากและบ่อสูบน้ำเสีย 1 แผ่นที่ 2 |
| 55 | SN-4 16 | แบบขยายบ่อแยกกากและบ่อสูบน้ำเสีย 2 |

# สารบัญแบบ

| ลำดับ | เลขที่แบบ | รายการ |
|---|---|---|
| | | **รายละเอียดการติดตั้งอุปกรณ์ทั่วไป** |
| 56 | SN-5 01 | มาตรฐานการติดตั้งท่อและอุปกรณ์ระบบสุขาภิบาล แผ่นที่ 1 |
| 57 | SN-5 02 | มาตรฐานการติดตั้งท่อและอุปกรณ์ระบบสุขาภิบาล แผ่นที่ 2 |
| 58 | SN-5 03 | แบบขยายบ่อพักและท่อระบายน้ำ ø0.60 ม |
| | | **แปลนระบบป้องกันอัคคีภัย** |
| 59 | F-3 01 | แปลนระบบดับเพลิงชั้นใต้ดิน B3 |
| 60 | F-3 02 | แปลนระบบดับเพลิงชั้นใต้ดิน B2 |
| 61 | F-3 03 | แปลนระบบดับเพลิงชั้นใต้ดิน B1 |
| 62 | F-3 04 | แปลนระบบดับเพลิงชั้นที่ 1 |
| 63 | F-3 05 | แปลนระบบดับเพลิงชั้นที่ 1M |
| 64 | F-3 06 | แปลนระบบดับเพลิงชั้นที่ 2 |
| 65 | F-3 07 | แปลนระบบดับเพลิงชั้นที่ 2M |
| 66 | F-3 08 | แปลนระบบดับเพลิงชั้นที่ 3 |
| 67 | F-3 09 | แปลนระบบดับเพลิงชั้นที่ 3M |
| 68 | F-3 10 | แปลนระบบดับเพลิงชั้นที่ 4 |
| 69 | F-3 11 | แปลนระบบดับเพลิงชั้นที่ 4M |
| 70 | F-3 12 | แปลนระบบดับเพลิงชั้นที่ 5 |
| 71 | F-3 13 | แปลนระบบดับเพลิงชั้นที่ 5M |
| 72 | F-3 14 | แปลนระบบดับเพลิงชั้นที่ 6 |
| 73 | F-3 15 | แปลนระบบดับเพลิงชั้นที่ 6M |
| 74 | F-3 16 | แปลนระบบดับเพลิงชั้นที่ 7 |
| 75 | F-3 17 | แปลนระบบดับเพลิงชั้นที่ 8 |
| 76 | F-3 18 | แปลนระบบดับเพลิงชั้นที่ 9 |
| 77 | F-3 19 | แปลนระบบดับเพลิงชั้นที่ 10 |
| 78 | F-3 20 | แปลนระบบดับเพลิงชั้นที่ 11 |
| 79 | F-3 21 | แปลนระบบดับเพลิงชั้นที่ 12 |
| 80 | F-3 22 | แปลนระบบดับเพลิงชั้นที่ 13 |
| 81 | F-3 23 | แปลนระบบดับเพลิงชั้นที่ 14 |
| 82 | F-3 24 | แปลนระบบดับเพลิงชั้นที่ 15 |
| 83 | F-3 25 | แปลนระบบดับเพลิงชั้นที่ 16 |
| 84 | F-3 26 | แปลนระบบดับเพลิงชั้นที่ 17 |
| 85 | F-3 27 | แปลนระบบดับเพลิงชั้นที่ 18 |
| 86 | F-3 28 | แปลนระบบดับเพลิงชั้นที่ 19 |
| 87 | F-3 29 | แปลนระบบดับเพลิงชั้นที่ 20 |
| 88 | F-3 30 | แปลนระบบดับเพลิงด้วยสารสะอาด (IG-100) ชั้นที่ 1 |
| 89 | F-3 31 | แปลนระบบดับเพลิงด้วยสารสะอาด (IG-100) ชั้นที่ 2 |
| 90 | F-3 32 | แปลนระบบดับเพลิงด้วยสารสะอาด (IG-100) ชั้นที่ 3 |
| 91 | F-3 33 | แปลนระบบดับเพลิงด้วยสารสะอาด (IG-100) ชั้นที่ 4 |
| 92 | F-3 34 | แปลนระบบดับเพลิงด้วยหมอกน้ำ ชั้นที่ 3 |
| 93 | F-3 35 | แปลนระบบดับเพลิงด้วยหมอกน้ำ ชั้นที่ 4 |
| 94 | F-3 36 | แปลนระบบดับเพลิงด้วยหมอกน้ำ ชั้นที่ 5 |
| 95 | F-3 37 | แปลนระบบดับเพลิงด้วยหมอกน้ำ ชั้นที่ 6 |
| 96 | F-3 38 | แปลนระบบดับเพลิงด้วยหมอกน้ำ ชั้นที่ 7 |
| 97 | F-3 39 | แปลนระบบดับเพลิงด้วยหมอกน้ำ ชั้นที่ 8 |
| 98 | F-3 40 | แปลนระบบดับเพลิงด้วยหมอกน้ำ ชั้นที่ 9 |
| | | **แบบขยายระบบป้องกันอัคคีภัย** |
| 99 | F-4 01 | แบบขยายงานระบบดับเพลิงด้วยสารสะอาด (IG-100) แผ่นที่ 1 |
| 100 | F-4 02 | แบบขยายงานระบบดับเพลิงด้วยสารสะอาด (IG-100) แผ่นที่ 2 |
| 101 | F-4 03 | แบบขยายงานระบบดับเพลิงด้วยหมอกน้ำ |
| | | **รายละเอียดการติดตั้งอุปกรณ์ทั่วไป** |
| 102 | F-5 01 | แบบการติดตั้งงานระบบป้องกันอัคคีภัย แผ่นที่ 1 |
| 103 | F-5 02 | แบบการติดตั้งงานระบบป้องกันอัคคีภัย แผ่นที่ 2 |
| 104 | F-5 03 | แบบการติดตั้งงานระบบป้องกันอัคคีภัย แผ่นที่ 3 |

# ชนิดท่อที่ใช้ในการก่อสร้าง

| ท่อ | สัญลักษณ์ | ชนิดท่อ | | ความลาดในแนวนอน | |
|---|---|---|---|---|---|
| | | | | ขนาดท่อ ( นิ้ว ) | ความลาดขั้นต่ำ |
| โสโครก | S. | ท่อเมนแนวดิ่ง และท่อเมนที่ต่อเนื่องจากแนวดิ่ง | ท่อ PP (Polypropylene Pipe) Class B ผลิตตามมาตรฐาน BS 4991 ข้อต่อเป็นชนิด MECHANICAL JOINT | ø2 1/2" หรือน้อยกว่า<br>ø3" – ø6"<br>ø8" หรือมากกว่า | 1 : 50<br>1 : 100<br>1 : 200 |
| | | ท่อย่อย | | | |
| | | ท่อฝังดิน | | | |
| ระบายน้ำเสีย | W. | ท่อเมนแนวดิ่ง และท่อเมนที่ต่อเนื่องจากแนวดิ่ง | | | |
| | | ท่อย่อย | | | |
| | | ท่อฝังดิน | | | |
| ระบายน้ำเสียจากครัว | K. | ท่อเมนแนวดิ่ง และท่อเมนที่ต่อเนื่องจากแนวดิ่ง | | | |
| | | ท่อย่อย | | | |
| | | ท่อฝังดิน | | | |
| ระบายน้ำทิ้ง | D. | ท่อเมนแนวดิ่ง และท่อเมนที่ต่อเนื่องจากแนวดิ่ง | | | |
| | | ท่อย่อย | | | |
| | | ท่อฝังดิน | | | |
| ระบายน้ำฝน | RL. | ท่อเมนแนวดิ่ง และท่อเมนที่ต่อเนื่องจากแนวดิ่ง | | | |
| | | ท่อย่อย | | | |
| | | ท่อฝังดิน | | | |
| ระบายอากาศ | V. | ท่อเมนแนวดิ่ง และท่อเมนที่ต่อเนื่องจากแนวดิ่ง | | – | |
| | | ท่อย่อย | | | |
| | | ท่อฝังดิน | | | |
| ประปา | CW. | ท่อประปาเมนเข้าอาคาร | ท่อ PB 2110 CLASS SDR 11(200 PSI) มาตรฐาน มอก.910 | – | |
| | | ท่อประปาจากเครื่องสูบน้ำ ขึ้นถังเก็บน้ำ ท่อเมนแนวดิ่งและ และท่อเมนที่ต่อเนื่องจากแนวดิ่ง | ท่อเหล็กอาบสังกะสี เคลือบภายในด้วย PE ผลิตตามมาตรฐาน BS 1387 Class M | | |
| | | ท่อส่วนที่ฝังกับถังเก็บน้ำ | ใช้ท่อเหล็กไร้สนิม มาตรฐาน ASTM A-312 ERW SCH 40 | | |
| | | ท่อประปาส่วนอื่นๆ | ท่อ PP-R Class PN 20<br>ผลิตตามมาตรฐาน DIN 8077-8078<br>ผลิตภัณฑ์ SYLM, WAFATHERM, POLOPLAST หรือเทียบเท่า | | |
| รวบรวมน้ำเสีย | SW. | ท่อน้ำทั่วไป | ท่อ HDPE 80 CLASS PN 10 มาตรฐาน มอก.982 | 1 : 100 | |
| ท่อสูบน้ำทิ้ง/น้ำเสีย | – | ท่อน้ำทั่วไป | ท่อ HDPE 80 CLASS PN 10 มาตรฐาน มอก.982 | 1 : 100 | |
| ระบายน้ำของระบบดับเพลิง | F. (D) | ท่อทั่วไป | ท่อเหล็กอาบสังกะสีประเภทที่ 2 มาตรฐาน มอก.277 | – | |
| | | ท่อส่วนที่ฝังดิน | ท่อ HDPE 80 CLASS PN 10 มาตรฐาน มอก.982 | 1 : 200 | |
| ระบายน้ำรอบอาคาร | RCP. | ทั่วไป | ท่อ ค.ส.ล. ประเภท 2 มาตรฐาน มอก.128 | 1 : 400 | |
| | | ใต้ผิวจราจร | ท่อ ค.ส.ล. ประเภท 2 มาตรฐาน มอก.128 | 1 : 400 | |
| ดับเพลิง | F. | ท่อระบบสายฉีดและท่อ SPRINKLER | ท่อเหล็กดำ (BSP.) ASTM A53 B SCHEDUAL 40 | – | |
| ดับเพลิง | F. | สำหรับดับเพลิงด้วย IG 100 | ท่อเหล็กดำ (BSP) ASTM A 53 SCHEDUAL 80 (SEAMLESS) | – | |
| ดับเพลิง | F. | สำหรับดับเพลิงด้วยหมอกน้ำ | ท่อเหล็กไร้สนิม เกรด 316 (AISI316L) ตามมาตรฐาน EN102177/EN ISO 1127 ข้อต่อเป็น Compression Type | – | |

## คำอธิบายแบบ

XX-X XX
- เลขที่แบบ
- ชนิดแบบ
- หมวดงาน

หมวดงาน

SN ระบบสุขาภิบาล

FP ระบบดับเพลิง

ชนิดแบบ

0 แบบทั่วไป

1 ไดอะแกรมและตารางอุปกรณ์

2 ผังบริเวณ

3 แบบแปลน

4 แบบขยาย

5 รายละเอียดการติดตั้งทั่วไป

คณะแพทยศาสตร์วชิรพยาบาล มหาวิทยาลัยนวมินทราธิราช

SPAN — บริษัท สแปนคอนซัลแตนท์ จำกัด

i lamp

PROJECT NAME:
**โครงการออกแบบ อาคารผู้ป่วยในเฉลิมพระเกียรติ คณะแพทยศาสตร์วชิรพยาบาล มหาวิทยาลัยนวมินทราธิราช**

PROJECT ARCHITECT : สมยงค์ ขจรวิทย์ สสถ. 1764

ARCHITECTS :
นายสลายุทธ เรืองทอง ภสถ. 4384
หทัยชนก เอกสุวรรณ ภสถ. 4182
วีรยุทธ สมศิริ ภสถ. 19439
ปรัชญ์ สานุกูล ภสถ. 23820

STRUCTURAL ENGINEERS :
นายนัฐสม สงวนวงศ์ วย. 1423
นายศิริชัย รณเกียรติ สย. 5868
นายศุภชัย ขำดี ภย. 37589

ELECTRICAL ENGINEERS:
นายชัยวัฒน์ เหลืองอบอุ่น สฟก.3473
นายกรอง กิมเขียว สฟก.5276

MECHANICAL ENGINEERS:
นายธันวา ตันเสถียร วก. 797
นายขจรพงษ์ สุทธิโสภาอาภรณ์ สก.2544
นายอาณัติ ตั้งชู สก.4127

SANITARY ENGINEERS :
ขนิษฐา ส่งสกุลชัย วส. 27
วีรวุฒ หงษ์ทอง สส. 253

FIRE PROTECTION ARCHITECTS :
ดร.บัณฑิต ประดับสุข สสถ. 1215

INTETIOR DESIGNER :
วาสนา เพชรประเสริฐ
วรางคณา เศรษฐสุข
อภิญญา ยังแย้ม

แบบแสดง : สารบัญแบบ ชนิดของท่อ

มาตราส่วน:

รวม : 104 แผ่น

แบบเลขที่ : SN-0 01

# สัญลักษณ์ประกอบแบบระบบสุขาภิบาล และป้องกันอัคคีภัย

| สัญลักษณ์ | ความหมาย | สัญลักษณ์ | ความหมาย | สัญลักษณ์ | ความหมาย | สัญลักษณ์ | ความหมาย |
|---|---|---|---|---|---|---|---|
| S | ท่อระบายน้ำโสโครก | | ประตูน้ำลิ้นปีกผีเสื้อ | WC. | ส้วมชนิด FLUSH TANK | WP. | เครื่องสูบน้ำประปา ( WATER PUMP ) |
| W | ท่อระบายน้ำเสีย | SS. | ประตูน้ำ OS & Y GATE VALVE WITH SUPERVISORY SWITCH | WC. | ส้วมชนิด FLUSH VALVE | FP. | เครื่องสูบน้ำดับเพลิง ( FIRE PUMP ) |
| V | ท่อระบายอากาศ | | BALL VALVE | UR. | โถปัสสาวะชาย | JP. | เครื่องสูบน้ำจ๊อกกี้ ( JOCKY PUMP ) |
| CW | ท่อน้ำประปา | PRV. | ประตูน้ำลดความดัน | LAV. | อ่างล้างหน้า | BP. | เครื่องสูบน้ำเพิ่มแรงดัน ( BOOSTER PUMP ) |
| HW | ท่อน้ำร้อน | M | มาตรวัดน้ำ | SINK. | อ่างซักล้าง | | |
| R | ท่อระบายน้ำฝนภายในอาคาร | | ลูกลอย | SERVICE SINK. | อ่างล้างสิ่งปฏิกูล | | |
| K | ท่อระบายน้ำจากครัว | | ลูกลอยชนิด MODULATING | BD. | โถปัสสาวะหญิง | | |
| F | ท่อดับเพลิง | | ลูกลอยชนิด NON MODULATING | BT. | อ่างอาบน้ำ | | |
| F (D) | ท่อน้ำทิ้งระบบดับเพลิง | | ประตูน้ำกันน้ำย้อนกลับ | JAN. | อ่างซักล้างไม้ถูพื้น | | |
| WL | ท่อระบายน้ำทิ้งห้องปฏิบัติการ | | PUMP CONTROL VALVE | | บ่อพักท่อระบายน้ำเสียฝาปิดเหล็กหล่อ ชนิดฝากลม | | |
| D | ท่อระบายน้ำทิ้ง | | ALARM CHECK VAVLE AND ALARM GONGE | | บ่อพักท่อระบายน้ำเสียฝาปิดเหล็กหล่อ ชนิดฝาสี่เหลี่ยม | | |
| SW | ท่อระบายน้ำเสียภายนอกอาคาร | PRL. | PRESSURE RELEASE VALVE | | บ่อพักท่อระบายน้ำฝนฝาปิด คสล. | | |
| RCP | ท่อระบายน้ำฝน คสล.ภายนอกอาคาร | | AUTOMATIC AIR VENT | | บ่อพักท่อระบายน้ำฝนฝาปิด คสล. ( มีรางวี ) | | |
| | ทิศทางความลาดตามลูกศร | FS. | FLOW SWITCH | | บ่อพักท่อระบายน้ำฝนฝาปิด ตะแกรงเหล็ก | | |
| | ท่องอขึ้น | | ข้อต่ออ่อนชนิดเหล็กไร้สนิม | | บ่อพักท่อระบายน้ำฝนฝาปิด ตะแกรงเหล็กเหล็กหล่อ | | |
| | ท่องอลง | | ข้อต่ออ่อนชนิดยางสังเคราะห์ ( ใช้กับงานระบายน้ำ ) | CIP. | ท่อเหล็กหล่อ | | |
| | ข้องอ 90 องศา | | ข้อต่ออ่อนชนิดยางสังเคราะห์ใช้กับท่อแรงดัน(TWIN SPHERE) | GSP. | ท่อเหล็กอาบสังกะสี | | |
| | ข้อโค้ง 90 องศา | | ข้อต่อลด | BSP. | ท่อเหล็กดำ (BLACK STEEL PIPE) | | |
| | ข้องอ 45 องศา | | มาตรวัดความดัน | HDPE. | ท่อ เอช ดี พี อี ( HIGH DENSITRY POLYETHLENE ) | | |
| | สามทางที | | มาตรวัดสูญญากาศ | PB. | ท่อ พีบี ( POLYBUTYLENE ) | | |
| | สามทางทีวาย | | หัวกระโหลกพร้อมตะแกรงกรอง ( FOOT VALVE) | PVC. | ท่อ พีวีซี ( POLYVINYL CHLORIDE ) | | |
| RL. | ท่อระบายน้ำฝนแนวดิ่ง | FHC. | ตู้ดับเพลิง | PP. | ท่อ พีพี ( POLYPROPYLENE ) | | |
| RD. | รูระบายน้ำฝนรูปโดม | SMC. | หัวรับน้ำดับเพลิง | PPR. | ท่อ พีพีอาร์ ( POLYPROPYLENE RANDOM ) | | |
| RFD. | รูระบายน้ำฝนแบบเรียบ | RMF. | หัวจ่ายน้ำดับเพลิงบนหลังคา | INV. | ระดับก้นท่อหรือรางระบายน้ำ | | |
| PD. | รูระบายน้ำสำหรับกระถางต้นไม้ | | หัวต่อสายฉีดน้ำดับเพลิง | UP. | ขึ้น | | |
| SD. | รูระบายน้ำด้านข้าง | F , F | หัวกระจายน้ำดับเพลิง | DN. | ลง | | |
| FD. | รูระบายน้ำทิ้งที่พื้น | DC | ถังดับเพลิงชนิดเคมีแห้ง ABC ( 6A:20B 15 lbs ) มอก. 332 | NC | ปกติปิด ( NORMALLY CLOSE ) | | |
| FD. | รูระบายน้ำทิ้งที่พื้น | $CO_2$ | ถังดับเพลิงชนิด $CO_2$ ไม่น้อยกว่า 10-BC มาตรฐาน UL (10 lbs.) | NO | ปกติเปิด ( NORMALLY OPEN ) | | |
| FCO. | จุกเปิดล้างท่อบนพื้น | wet | ถังดับเพลิงชนิด WET CHEMICAL ขนาด 10 lbs. | | หัวกระจายน้ำดับเพลิงชนิด PENDENT | | |
| FCO. | จุกเปิดล้างท่อบนพื้น | WM | ถังดับเพลิง LOW PRESSURE WATER MIST (6A:20B) 15lbs. | | หัวกระจายน้ำดับเพลิงชนิด UPRIGHT | | |
| CO | จุกเปิดล้างท่อใต้พื้น | AFFF | ถังดับเพลิงโฟมเคมี AFFF ขนาด 10lbs. | c | หัวกระจายน้ำดับเพลิงชนิด PENDETN WITH CONCEAL | | |
| | ปลั๊กอุดปลายท่อ | T | ถังความดัน | G | หัวกระจายน้ำดับเพลิงชนิด UPRIGHT WITH GUARD | | |
| SCO. | จุกเปิดล้างท่อด้านข้าง | F | ถังกรอง ( FILTER ) | A/C | ABOVE CEILING | | |
| AVC. | ฝาปิดท่อระบายอากาศ | C. | ก๊อกน้ำ , ก๊อกสนาม | A/F | ABOVE FLOOR | | |
| AVC. | ฝาปิดท่อระบายอากาศเหล็กหล่อ | SH. | ฝักบัว | B/C | BELOW CEILING | | |
| AVC. | ฝาปิดท่อระบายอากาศเหล็กหล่อ ชนิดออกด้านข้าง | HB. | สายฉีดชำระ | B/F | BELOW FLOOR | | |
| | ฝาปิดท่อระบายอากาศชนิดใช้ท่อและข้อต่อประกอบ | RO | เครื่องกรองน้ำมีระบบ REVERSE OSMOSIS | | | | |
| | ประตูน้ำ GATE VALVE | | | | | | |
| | ประตูน้ำ OS AND Y GATE VALVE | | | | | | |


คณะแพทยศาสตร์วชิรพยาบาล
มหาวิทยาลัยนวมินทราธิราช

SPAN
บริษัท สแปนคอนซัลแตนท์ จำกัด
247 ถ.เสนานิคม 1 แขวงลาดพร้าว
เขตลาดพร้าว กรุงเทพฯ 10230
E-MAIL : main.span@gmail.com
Tel.0-2942-3691-6 ,Fax.0-2942-3694

บริษัท ยูนิคอร์น คอร์ปอเรชั่น แอนด์แมเนจเม้นท์ จำกัด
75/78 ซอยวัดเวฬุวนาราม 18 แขวงดอนเมือง
เขตดอนเมือง กรุงเทพมหานคร 10210

i lamp
บริษัท ไอแลมพ์ อาร์คิเทค แอนด์ ดีไซน์ จำกัด
480/25 หมู่ที่ 2 ตำบลบ้านเกาะ
อำเภอเมืองนครราชสีมา นครราชสีมา 30000


PROJECT NAME:
**โครงการออกแบบ อาคารผู้ป่วยในเฉลิมพระเกียรติ**
**คณะแพทยศาสตร์วชิรพยาบาล มหาวิทยาลัยนวมินทราธิราช**


PROJECT ARCHITECT : สมยงค์ ขจรวิทย์ สสถ. 1764

ARCHITECTS :
นายสลายุทธ เรืองทอง ภสถ. 4384
หทัยชนก เอกสุวรรณ ภสถ. 4182
วีรยุทธ สมศิริ ภสถ. 19439
ปรัชญ์ สานุกูล ภสถ. 23820

STRUCTURAL ENGINEERS :
นายนัฐสม สงวนวงศ์ วย. 1423
นายศิริชัย รณเกียรติ สย. 5868
นายศุภชัย ขำดี ภย. 37589

ELECTRICAL ENGINEERS:
นายชัยวัฒน์ เหลืองอบอุ่น สฟก.3473
นายกรอง กิมเขียว สฟก.5276

MECHANICAL ENGINEERS:
นายธันวา ตันเสถียร วก. 797
นายขจรพงษ์ สุทธิโสภาอาภรณ์ สก.2544
นายอาณัติ ตั้งชู สก.4127

SANITARY ENGINEERS :
ขนิษฐา ส่งสกุลชัย วส. 27
วีรวุฒ หงษ์ทอง สส. 253

FIRE PROTECTION ARCHITECTS :
ดร.บัณฑิต ประดับสุข สสถ. 1215

INTETIOR DESIGNER :
วาสนา เพชรประเสริฐ
วรางคณา เศรษฐสุข
อภิญญา ยังแย้ม


**แบบแสดง :**
สัญลักษณ์ระบบสุขาภิบาล

มาตราส่วน:
รวม : 104 แผ่น
แบบเลขที่ : SN-0 02

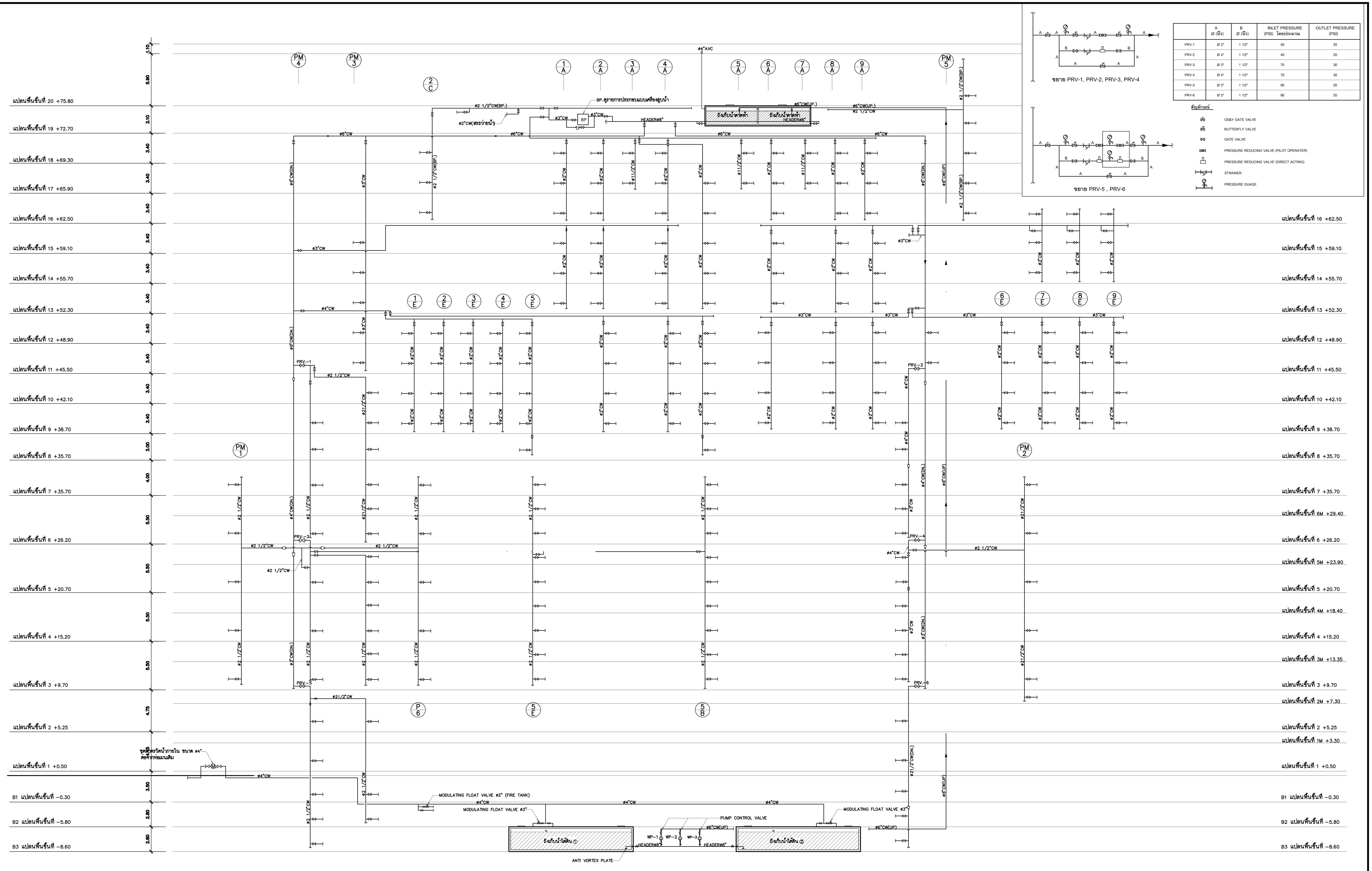


| | A Ø (นิ้ว) | B Ø (นิ้ว) | INLET PRESSURE (PSI) โดยประมาณ | OUTLET PRESSURE (PSI) |
|---|---|---|---|---|
| PRV-1 | Ø 3" | 1 1/2" | 40 | 20 |
| PRV-2 | Ø 4" | 1 1/2" | 40 | 20 |
| PRV-3 | Ø 3" | 1 1/2" | 70 | 30 |
| PRV-4 | Ø 4" | 1 1/2" | 70 | 30 |
| PRV-5 | Ø 3" | 1 1/2" | 90 | 20 |
| PRV-6 | Ø 3" | 1 1/2" | 90 | 20 |

**สัญลักษณ์**

- OS&Y GATE VALVE
- BUTTERFLY VALVE
- GATE VALVE
- PRESSURE REDUCING VALVE (PILOT OPERATER)
- PRESSURE REDUCING VALVE (DIRECT ACTING)
- STRAINER
- PRESSURE GUAGE

## ไดอะแกรมระบบประปาท่อแนวดิ่ง

คณะแพทยศาสตร์วชิรพยาบาล มหาวิทยาลัยนวมินทราธิราช

SPAN
บริษัท สแปนคอนซัลแตนท์ จำกัด 247 ถ.เสนานิคม 1 แขวงลาดพร้าว เขตลาดพร้าว กรุงเทพฯ 10230 E-MAIL : main.span@gmail.com Tel.0-2942-3691-6 ,Fax.0-2942-3694

บริษัท ยูนิคอร์น คอร์ปอเรชั่น แอนด์แมเนจเม้นท์ จำกัด 75/78 ซอยวัดบางขุนนนท์/ซอยวัดสุวรรณาราม 18 แขวงคลองเมือง เขตคลองเมือง กรุงเทพมหานคร 10210

i lamp
บริษัท ไอแลมพ์ อาร์คิเทค แอนด์ ดีไซน์ จำกัด 480/25 หมู่ที่ 2 ตำบลบ้านเกาะ อำเภอเมืองนครราชสีมา นครราชสีมา 30000

PROJECT NAME:
**โครงการออกแบบ อาคารผู้ป่วยในเฉลิมพระเกียรติ**
**คณะแพทยศาสตร์วชิรพยาบาล มหาวิทยาลัยนวมินทราธิราช**

PROJECT ARCHITECT : สมยงค์ ขจรวิทย์ สสถ. 1764

| ARCHITECTS : | STRUCTURAL ENGINEERS : | ELECTRICAL ENGINEERS: | MECHANICAL ENGINEERS: | SANITARY ENGINEERS : | INTETIOR DESIGNER : |
|---|---|---|---|---|---|
| นายสลายุทธ เรืองทอง ภสถ. 4384 | นายนัฐสม สงวนวงศ์ วย 1423 | นายชัยวัฒน์ เหลืองอบอุ่น สฟก.3473 | นายธันวา ต้นเสถียร วก. 797 | ขนิษฐา ส่งสกุลชัย วส. 27 | วาสนา เพชรประเสริฐ |
| หทัยชนก เอกสุวรรณ ภสถ. 4182 | นายศิริชัย รณเกียรติ สย 5868 | นายกรอง กิมเขียว สฟก.5276 | นายขจรพงษ์ สุทธิโสภาอาภรณ์ สก.2544 | วีรวุฒ หงษ์ทอง สส. 253 | วรางคณา เศรษฐสุข |
| วีรยุทธ สมศิริ ภสถ. 19439 | นายศุภชัย ขำดี ภย 37589 | | นายอาณัติ ตั้งชู สก.4127 | FIRE PROTECTION ARCHITECTS : | อภิญญา ยังแย้ม |
| ปรัชญ์ สานุกูล ภสถ. 23820 | | | | ดร.บัณฑิต ประดับสุข สสถ. 1215 | |

แบบแสดง : ไดอะแกรมระบบประปาท่อแนวดิ่ง

มาตราส่วน:
รวม : 104 แผ่น
แบบเลขที่ : SN-1 01

## ไดอะแกรมระบบสุขาภิบาลท่อแนวดิ่ง

| | | |
|---|---|---|
| คณะแพทยศาสตร์วชิรพยาบาล มหาวิทยาลัยนวมินทราธิราช | SPAN — บริษัท สแปนคอนซัลแตนท์ จำกัด 247 ถ.เสนานิคม 1 แขวงลาดพร้าว เขตลาดพร้าว กรุงเทพฯ 10230 E-MAIL : main.span@gmail.com Tel.0-2942-3691-6 ,Fax.0-2942-3694 | i lamp |

**PROJECT NAME:**
โครงการออกแบบ อาคารผู้ป่วยในเฉลิมพระเกียรติ
คณะแพทยศาสตร์วชิรพยาบาล มหาวิทยาลัยนวมินทราธิราช

**PROJECT ARCHITECT :** สมยงค์ ขจรวิทย์ สสถ. 1764

**ARCHITECTS :**
นายสลายุทธ เรืองทอง ภสถ. 4384
หทัยชนก เอกสุวรรณ ภสถ. 4182
วีรยุทธ สมศิริ ภสถ. 19439
ปรัชญ์ สานุกูล ภสถ. 23820

**STRUCTURAL ENGINEERS :**
นายนัฐสม สงวนวงศ์ วย 1423
นายศิริชัย รณเกียรติ สย 5868
นายศุภชัย ขำดี ภย 37589

**ELECTRICAL ENGINEERS:**
นายชัยวัฒน์ เหลืองอบอุ่น สฟก.3473
นายกรอง กิมเขียว สฟก.5276

**MECHANICAL ENGINEERS:**
นายธันวา ตันเสถียร วก. 797
นายขจรพงษ์ สุทธิโสภาอาภรณ์ สก.2544
นายอาณัติ ตั้งชู สก.4127

**SANITARY ENGINEERS :**
ขนิษฐา ส่งสกุลชัย วส. 27
วีรวุฒ หงษ์ทอง สส. 253

**FIRE PROTECTION ARCHITECTS :**
ดร.บัณฑิต ประดับสุข สสถ. 1215

**INTETIOR DESIGNER :**
วาสนา เพชรประเสริฐ
วรางคณา เศรษฐสุข
อภิญญา ยังแย้ม

**แบบแสดง :** ไดอะแกรมระบบสุขาภิบาลท่อแนวดิ่ง

มาตราส่วน:
รวม : 104 แผ่น
แบบเลขที่ : SN-1 02

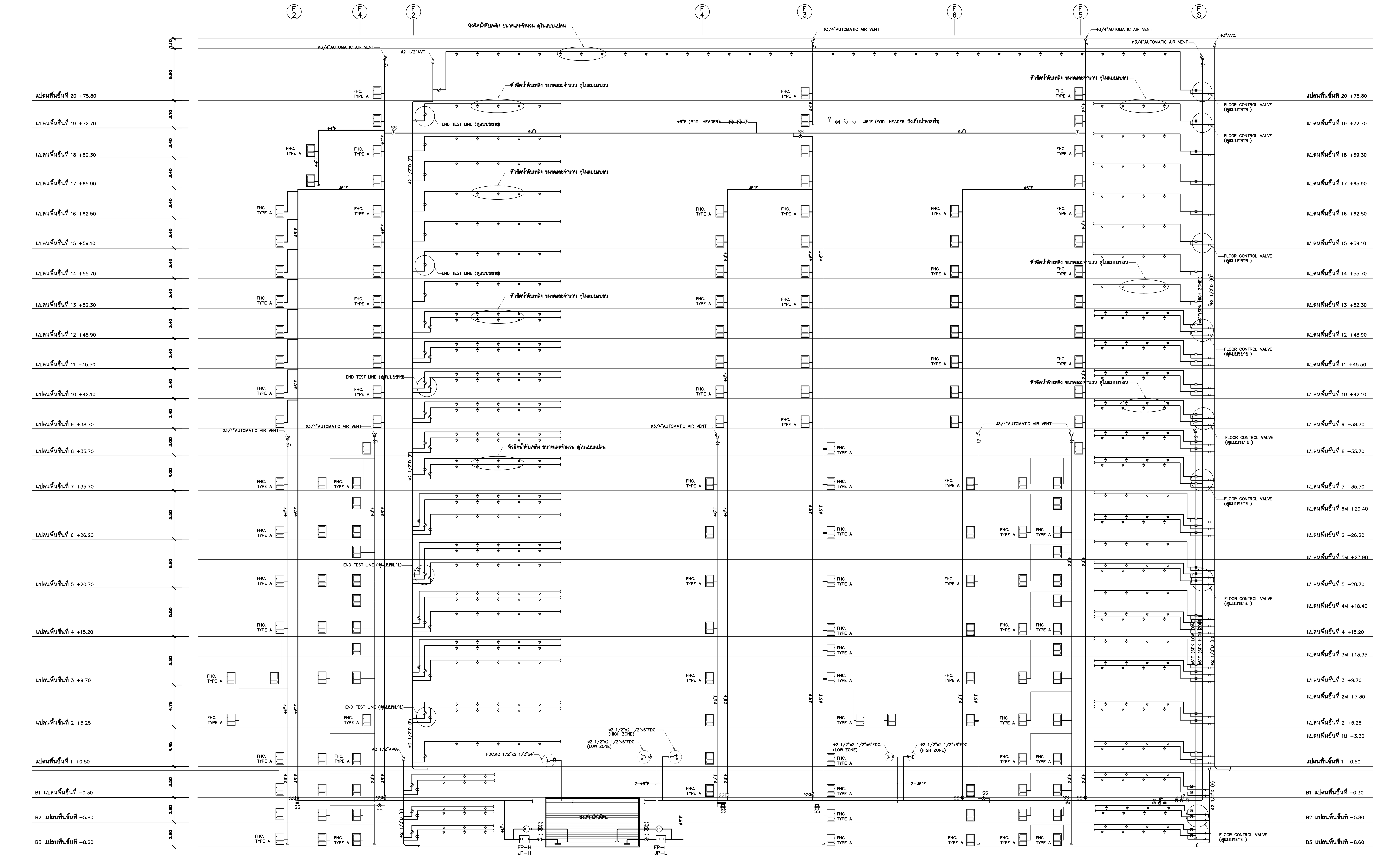


# ไดอะแกรมระบบดับเพลิงท่อแนวดิ่ง

คณะแพทยศาสตร์วชิรพยาบาล มหาวิทยาลัยนวมินทราธิราช

SPAN
บริษัท สแปนคอนซัลแตนท์ จำกัด 247 ถ.เสนานิคม 1 แขวงลาดพร้าว เขตลาดพร้าว กรุงเทพฯ 10230 E-MAIL : main.span@gmail.com Tel.0-2942-3691-6 ,Fax.0-2942-3694

บริษัท ยูนิคอร์น คอร์ปอเรชั่น แอนด์แมเนจเม้นท์ จำกัด 75/78 ซอยวัดสวัสดิวารีสีมาราม 18 แขวงดอนเมือง เขตดอนเมือง กรุงเทพมหานคร 10210

i lamp
บริษัท ไอแลมพ์ อาร์คิเทค แอนด์ ดีไซน์ จำกัด 480/25 หมู่ที่ 2 ตำบลบ้านเกาะ อำเภอเมืองนครราชสีมา นครราชสีมา 30000

PROJECT NAME:
โครงการออกแบบ อาคารผู้ป่วยในเฉลิมพระเกียรติ
คณะแพทยศาสตร์วชิรพยาบาล มหาวิทยาลัยนวมินทราธิราช

PROJECT ARCHITECT : สมยงค์ ขจรวิทย์ สสถ 1764

ARCHITECTS :
นายสลายุทธ เรืองทอง ภสถ 4384
หทัยชนก เอกสุวรรณ ภสถ 4182
วิรยุทธ สมศิริ ภสถ 19439
ปรัชญ์ สานุกูล ภสถ 23820

STRUCTURAL ENGINEERS :
นายนัฐสม สงวนวงศ์ วย 1423
นายศิริชัย รณเกียรติ สย 5868
นายศุภชัย ขำดี ภย 37589

ELECTRICAL ENGINEERS:
นายชัยวัฒน์ เหลืองอบอุ่น สฟก.3473
นายกรอง กิมเขียว สฟก.5276

MECHANICAL ENGINEERS:
นายธันวา ต้นเสถียร วก. 797
นายขจรพงษ์ สุทธิโสภาอาภรณ์ สก.2544
นายอาณัติ ตั้งชู สก.4127

SANITARY ENGINEERS :
ขนิษฐา ส่งสกุลชัย วส 27
วีรวุฒ หงษ์ทอง สส 253

FIRE PROTECTION ARCHITECTS :
ดร.บัณฑิต ประดับสุข สสถ 1215

INTETIOR DESIGNER :
วาสนา เพชรประเสริฐ
วรางคณา เศรษฐสุข
อภิญญา ยังแย้ม

แบบแสดง :
ไดอะแกรมระบบดับเพลิงท่อแนวดิ่ง

| มาตราส่วน: | แบบเลขที่ : |
|---|---|
| รวม : 104 แผ่น | SN-1 03 |

| SYMBOL | DESCRIPTION |
|---|---|
| | DOUBLE INTERLOCK PRE-ACTION VALVE W/FLOW DETECTING SWITCHES |
| | SECTION VALVE W/SUPERVISORY AND FLOW DETECTING SWITCHES |
| | BALL VALVE |
| | FLUSHING VALVE (BALL VALVE) |
| | WATER MIST NOZZLE HEAD (CLOSED TYPE FOR DRY PIPE SYSTEM) |
| | WATER MIST NOZZLE HEAD (CLOSED TYPE FOR WET SYTEM) |

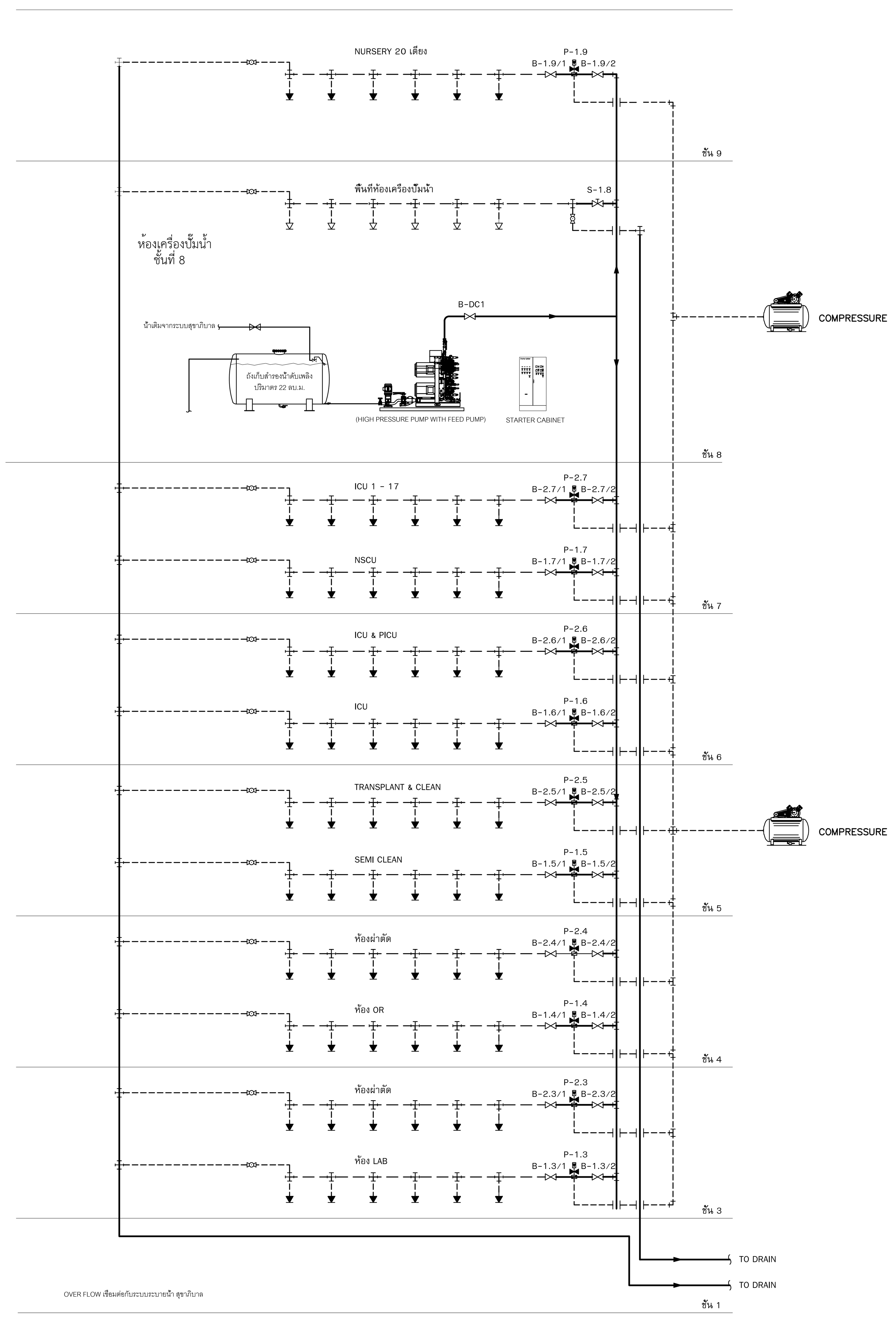


ไดอะแกรมระบบดับเพลิงด้วยหมอกน้ำแนวดิ่ง

SCALE NTS.

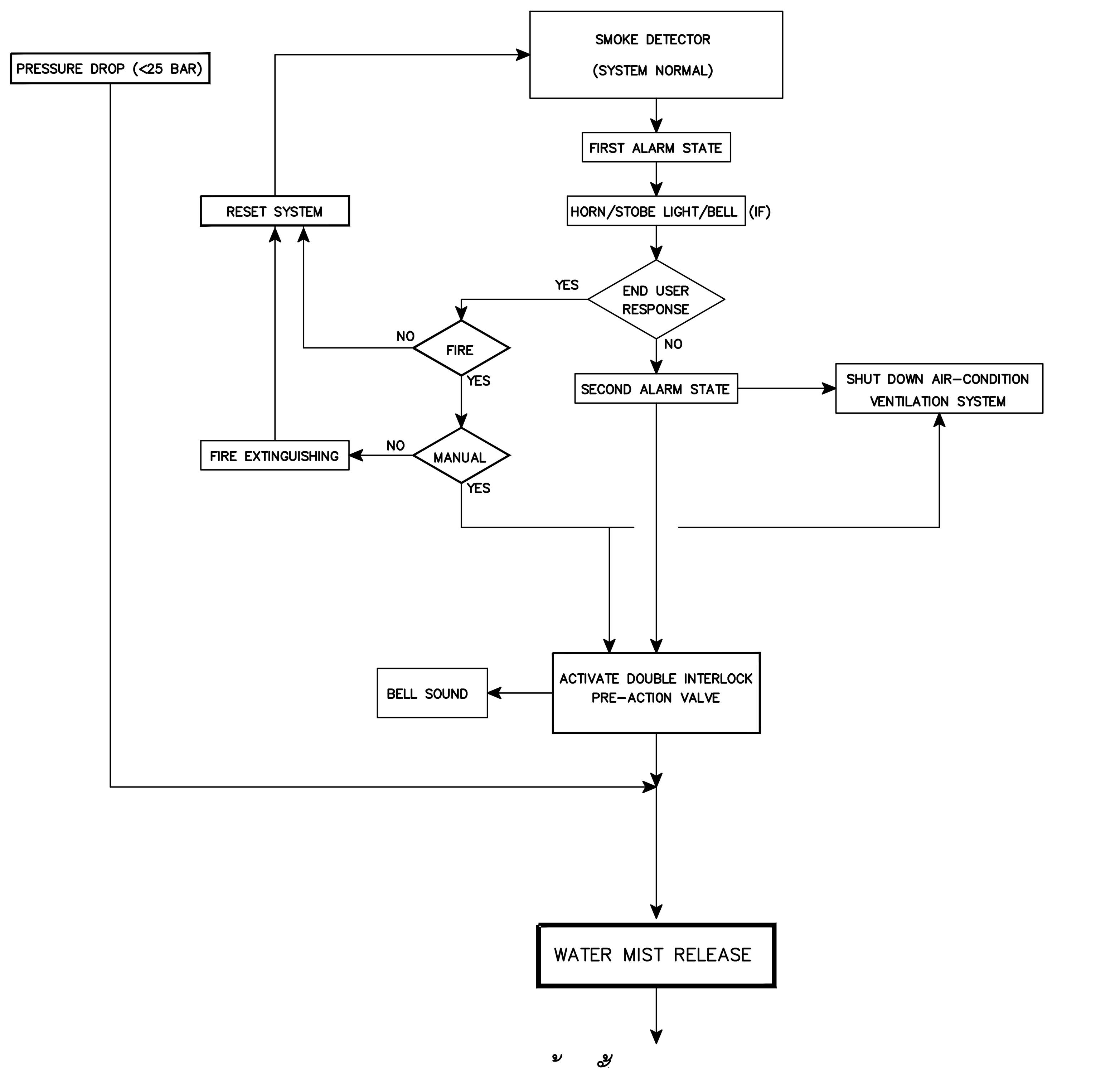


ห้องชั้น 3,4,5,6,7,9

DOUBLE INTERLOCK PRE - ACTION SYSTEM

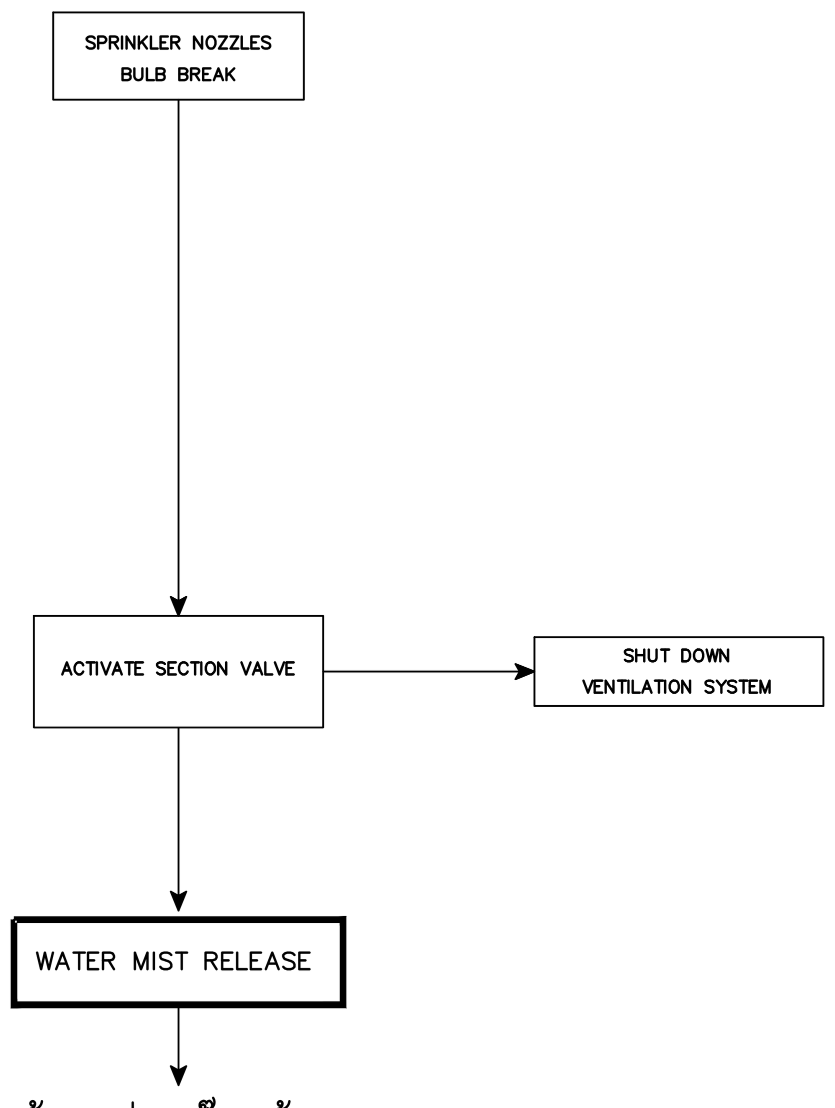


ห้องเครื่องปั๊ม ชั้น 8

WET PIPE SYSTEM

ไดอะแกรมควบคุมระบบหมอกน้ำ

SCALE NTS.

คณะแพทยศาสตร์วชิรพยาบาล มหาวิทยาลัยนวมินทราธิราช

SPAN — บริษัท สแปนคอนซัลแตนท์ จำกัด 247 ถ.เสนานิคม 1 แขวงลาดพร้าว เขตลาดพร้าว กรุงเทพฯ 10230 E-MAIL : main.span@gmail.com Tel.0-2942-3691-6 ,Fax.0-2942-3694

unicorn — บริษัท ยูนิคอร์น คอร์ปอเรชั่น แอนด์แมเนจเม้นท์ จำกัด 75/78 ซอยวัดเทวีวรญาณ 18 แขวงตลาดขวัญ เขตดอนเมือง กรุงเทพมหานคร 10210

i lamp — บริษัท ไอแลมป์ อาร์คิเทค แอนด์ ดีไซน์ จำกัด 480/25 หมู่ที่ 2 ตำบลบ้านเกาะ อำเภอเมืองนครราชสีมา นครราชสีมา 30000

PROJECT NAME:

โครงการออกแบบ อาคารผู้ป่วยในเฉลิมพระเกียรติ คณะแพทยศาสตร์วชิรพยาบาล มหาวิทยาลัยนวมินทราธิราช

PROJECT ARCHITECT : สมยงค์ ขจรวิทย์ สสถ. 1764

| ARCHITECTS : | STRUCTURAL ENGINEERS : | ELECTRICAL ENGINEERS: | MECHANICAL ENGINEERS: | SANITARY ENGINEERS : | INTETIOR DESIGNER : |
|---|---|---|---|---|---|
| นายสลายุทธ เรืองทอง ภสถ. 4384 | นายนัฐสม สงวนวงศ์ วย 1423 | นายชัยวัฒน์ เหลืองอบอุ่น สฟก.3473 | นายธันวา ตันเสถียร วก. 797 | ขนิษฐา ส่งสกุลชัย วส. 27 | วาสนา เพชรประเสริฐ |
| หทัยชนก เอกสุวรรณ ภสถ. 4182 | นายศิริชัย รณเกียรติ สย 5868 | นายกรอง กิมเขียว สฟก.5276 | นายขจรพงษ์ สุทธิโสภาอาภรณ์ สก.2544 | วีรวุฒ หงษ์ทอง สส. 253 | วรางคณา เศรษฐสุข |
| วีรยุทธ สมศิริ ภสถ. 19439 | นายศุภชัย ขำดี ภย 37589 | | นายอาณัติ ตั้งชู สก.4127 | FIRE PROTECTION ARCHITECTS : | อภิญญา ยังแย้ม |
| ปรัชญ์ สานุกูล ภสถ. 23820 | | | | ดร.บัณฑิต ประดับสุข สสถ. 1215 | |

แบบแสดง : ไดอะแกรมระบบดับเพลิงด้วยหมอกน้ำแนวดิ่ง

มาตราส่วน:

รวม : 104 แผ่น

แบบเลขที่ : SN-1 04

# ตารางอุปกรณ์ ระบบสุขาภิบาล

| Item No. | SYMBOL | QTY | DESCRIPTION | LOCATION | SPECIFICATION | EACH CPACITY | Appx ELECTRICAL DATA | CONTROL FUNCTION | ผลิตภัณฑ์ |
|---|---|---|---|---|---|---|---|---|---|
| | | | | | | | KW | | |
| 1 | WP-1,WP-2,WP-3 | 3 | COLD WATER TRANSFER PUMP | PUMP ROOM | VERTICAL MALTISTAGE CENTRIFIGAL PUMP | FLOW RATE = 1000 lpm | 30 | MANUAL BY PUSH BUTTON AND AUTOMATIC CONTROL BY FLOTLESS SWITCH | KSB |
| | | | | ชั้น B3 | | HEAD = 120 m | | ALT & PARALLEL OPERATION With 3 PUMPS SYSTEM (TRIPLEX) | FAIRBANK NIJHUIS |
| 2 | BP | 1(SET) | VARIABLE SPEED BOOSTER PUMP SET | PUMP ROOM | VERTICAL MALTISTAGE CENTRIFIGAL PUMP | FLOW RATE = 250 lpm | 3 | MANUAL BY PUSH BUTTON AND AUTOMATIC CONTROL BY PRESSURE SWITCH | AURORA |
| | | 3 PUMP/SET | | ห้องเครื่องชั้นดาดฟ้า | ALT & PARALLEL(one standby) PRESSURE TANK 1000 L | 30 | | ALT & PARALLEL OPERATION With 3 PUMPS SYSTEM (TRIPLEX) | SPP หรือเทียบเท่า |
| 3 | FP-H | 1 | FIRE PUMP (HIGH ZONE) | FIRE PUMP ROOM | HORIZONTAL SPLITCASE FIRE PUMP DESEL ENGINE | FLOW RATE = 1500 GPM | diesel | NFPA 20 STANDARD, UL LISTED / FM APPROVED | PATTERSON |
| | | | สำหรับดับเพลิงเขตสูง (ชั้นที่ 9 -ชั้น 20) | ชั้น B3 | NFPA 20 STANDARD , UL/FM APPROVED | HEAD = 160 m | | | FAIRBANK NIJHUIS |
| 4 | JP-H | 1 | JOCKEY PUMP (HIGH ZONE) | FIRE PUMP ROOM | VERTICAL MALTISTAGE CENTRIFIGAL PUMP | FLOW RATE = 20 GPM | 4 | NFPA 20 STANDARD, UL LISTED / FM APPROVED | AURORA |
| | | | สำหรับรักษาความดันเขตสูง (ชั้นที่ 9 -ชั้น 20) | ชั้น B3 | | HEAD = 170 m | | | SPP |
| 5 | FP-L | 1 | FIRE PUMP (LOW ZONE) | FIRE PUMP ROOM | HORIZONTAL SPLITCASE FIRE PUMP DESEL ENGINE | FLOW RATE = 1500 GPM | diesel | NFPA 20 STANDARD, UL LISTED / FM APPROVED | หรือเทียบเท่า |
| | | | สำหรับดับเพลิงเขตต่ำ (ชั้น B3- ชั้น 8)) | ชั้น B3 | NFPA 20 STANDARD , UL/FM APPROVED | HEAD = 100 m | | | |
| 6 | JP-L | 1 | JOCKEY PUMP | FIRE PUMP ROOM | VERTICAL MALTISTAGE CENTRIFIGAL PUMP | FLOW RATE = 20 GPM | 3 | NFPA 20 STANDARD, UL LISTED / FM APPROVED | |
| | | | สำหรับรักษาความดันเขตต่ำ (ชั้น B3-ชั้น 8) | ชั้น B3 | | HEAD =110 m | | | |
| 7 | S-1A , S-1B | 2 | SUBMERSIBLE DRAINAGE PUMP | SUMP-1 | SUBMERSIBLE DRAINAGE PUMP | FLOW RATE = 500 LPM | 5 | MANUAL BY PUSH BUTTON AND AUTOMATIC CONTROL BY FLOAT SWITCH | |
| | | | | ชั้น B3 | NON CLOG IMPELLER W/GUIDE RAIL | HEAD = 20 m | | ALT & PARALLEL OPERATION BY FLOAT SWITCH / LOW LEVEL CUT-OFF | TSURUMI |
| 8 | S-2A , S-2B | 2 | SUBMERSIBLE DRAINAGE PUMP | SUMP-2 | SUBMERSIBLE DRAINAGE PUMP | FLOW RATE = 500 LPM | 5 | MANUAL BY PUSH BUTTON AND AUTOMATIC CONTROL BY FLOAT SWITCH | SHINMAYWA |
| | | | | ชั้น B3 | NON CLOG IMPELLER W/GUIDE RAIL | HEAD = 20 m | | ALT & PARALLEL OPERATION BY FLOAT SWITCH / LOW LEVEL CUT-OFF | ZENIT |
| 9 | S-3A , S-3B | 2 | SUBMERSIBLE DRAINAGE PUMP | SUMP-3 | SUBMERSIBLE DRAINAGE PUMP | FLOW RATE = 500 LPM | 5 | MANUAL BY PUSH BUTTON AND AUTOMATIC CONTROL BY FLOAT SWITCH | GRUNDFOS |
| | | | | ชั้น B3 | NON CLOG IMPELLER W/GUIDE RAIL | HEAD = 20 m | | ALT & PARALLEL OPERATION BY FLOAT SWITCH / LOW LEVEL CUT-OFF | หรือเทียบเท่า |
| 10 | S-4A , S-4B | 2 | SUBMERSIBLE DRAINAGE PUMP | SUMP-4 | SUBMERSIBLE DRAINAGE PUMP | FLOW RATE = 500 LPM | 5 | MANUAL BY PUSH BUTTON AND AUTOMATIC CONTROL BY FLOAT SWITCH | |
| | | | | ชั้น B3 | NON CLOG IMPELLER W/GUIDE RAIL | HEAD = 20 m | | ALT & PARALLEL OPERATION BY FLOAT SWITCH / LOW LEVEL CUT-OFF | |
| 11 | SL-1A , SL-1B | 2 | SELF PRIMING SEWAGE PUMP | SEWAGE SUMP-1 (SUMP-5) | SELF PRIMING SEWAGE PUMP | FLOW RATE = 600 LPM | 5.5 | MANUAL BY PUSH BUTTON AND AUTOMATIC CONTROL BY FLOAT SWITCH | GORMAN-RUPP |
| | | | | ชั้น B2 | | HEAD = 15 m | | ALT & PARALLEL OPERATION BY FLOAT SWITCH / LOW LEVEL CUT-OFF | HYDROMATIC |
| 12 | SL-2A , SL-2B | 2 | SELF PRIMING SEWAGE PUMP | SEWAGE SUMP-2 (SUMP-6) | SELF PRIMING SEWAGE PUMP | FLOW RATE = 600 LPM | 5.5 | MANUAL BY PUSH BUTTON AND AUTOMATIC CONTROL BY FLOAT SWITCH | SPP |
| | | | | ชั้น B2 | | HEAD = 15 m | | ALT & PARALLEL OPERATION BY FLOAT SWITCH / LOW LEVEL CUT-OFF | หรือเทียบเท่า |
| 13 | SP-1A , SP-1B , SP-1C | 3 | SUBMERSIBLE SEWAGE PUMP | SEPERATION TANK & SEWAGE SUMP -1 | SUBMERSIBLE DRAINAGE PUMP | FLOW RATE = 750 LPM | 12.4 | MANUAL BY PUSH BUTTON AND AUTOMATIC CONTROL BY FLOAT SWITCH | TSURUMI |
| | | | | ชั้น 1 | VORTEX IMPELLER W/GUIDE RAIL | HEAD = 25 m | | ALT & PARALLEL OPERATION With 3 PUMPS SYSTEM (TRIPLEX) | SHINMAYWA |
| 14 | SP-2A , SP2B , SP-2C | 3 | SUBMERSIBLE SEWAGE PUMP | SEPERATION TANK & SEWAGE SUMP -2 | SUBMERSIBLE DRAINAGE PUMP | FLOW RATE = 750 LPM | 12.4 | MANUAL BY PUSH BUTTON AND AUTOMATIC CONTROL BY FLOAT SWITCH | ZENIT |
| | | | | ชั้น 1 | VORTEX IMPELLER W/GUIDE RAIL | HEAD = 25 m | | ALT & PARALLEL OPERATION With 3 PUMPS SYSTEM (TRIPLEX) | หรือเทียบเท่า |
| 15 | SW-1 , SW-2 , SW-3 | 3 | SWIMMING POOL RECIRCULATION PUMP | SWIMMING POOL | SELF-PRIMING POOL PUMP | FLOW RATE = 450 LPM | 2.2 | MANUAL BY PUSH BUTTON AND AUTOMATIC CONTROL BY TIMER | EMAUX |
| | | | | ห้องเครื่อง ชั้นดาดฟ้า | | HEAD = 10 m | | | ASTRAL |
| | | | | | | | | | HAYWARD |
| | | | | | | | | | หรือเทียบเท่า |
| 16 | EP-1 | 4 | ELECTRICAL PUMP UNIT | ห้องเครื่องระบบดับเพลิงด้วยระบบ | รายละเอียดเป็นไปตามรายการประกอบแบบ | รายละเอียดเป็นไปตามรายการประกอบแบบ | 27 | รายละเอียดเป็นไปตามรายการประกอบแบบ | HIFOG |
| | EP-2 | | FOR WATER MIST SYSTEM | WATER MIST | | | | | DENFOS-SEM-SAFE |
| | EP-3 | | | ชั้น 8 | | | | | หรือเทียบเท่า |
| | EP-4 | | | | | | | | |
| 17 | FWP | 1 | FEED WATER PUMP | | | | 5.5 | | |
| 18 | AC-1 | 1 | AIR COMPRESSER | ชั้น 8 | | | 1.5 | | |
| 18 | AC-2 | 1 | AIR COMPRESSER | ชั้น 5 | | | 1.5 | | |

**แปลนผังบริเวณระบบสุขาภิบาล** | 1 : 200

คณะแพทยศาสตร์วชิรพยาบาล มหาวิทยาลัยนวมินทราธิราช

บริษัท สแปนคอนซัลแตนท์ จำกัด 247 ถ.เสนานิคม 1 แขวงลาดพร้าว เขตลาดพร้าว กรุงเทพฯ 10230 E-MAIL : main.span@gmail.com Tel.0-2942-3691-6 ,Fax.0-2942-3694

บริษัท ยูนิคอร์น คอร์ปอเรชั่น แอนด์แมเนจเม้นท์ จำกัด 75/78 ซอยวัดเวฬุวนาราม 18 แขวงคลองเมือง เขตดอนเมือง กรุงเทพมหานคร 10210

บริษัท ไอแลมพ์ อาร์คิเทค แอนด์ ดีไซน์ จำกัด 480/25 หมู่ที่ 2 ตำบลบ้านเกาะ อำเภอเมืองนครราชสีมา นครราชสีมา 30000

**PROJECT NAME:**
**โครงการออกแบบ อาคารผู้ป่วยในเฉลิมพระเกียรติ**
**คณะแพทยศาสตร์วชิรพยาบาล มหาวิทยาลัยนวมินทราธิราช**

PROJECT ARCHITECT : สมยงค์ ขจรวิทย์ สสถ. 1764

| ARCHITECTS : | STRUCTURAL ENGINEERS : | ELECTRICAL ENGINEERS: | MECHANICAL ENGINEERS: | SANITARY ENGINEERS : | INTETIOR DESIGNER : |
|---|---|---|---|---|---|
| นายสลายุทธ เรืองทอง ภสถ. 4384 | นายนัฐสม สงวนวงศ์ วย 1423 | นายชัยวัฒน์ เหลืองอบอุ่น สฟก.3473 | นายธันวา ตันเสถียร วก. 797 | ขนิษฐา ส่งสกุลชัย วส. 27 | วาสนา เพชรประเสริฐ |
| หทัยชนก เอกสุวรรณ ภสถ. 4182 | นายศิริชัย รณเกียรติ สย 5868 | นายกรอง กิมเขียว สฟก.5276 | นายขจรพงษ์ สุทธิโสภาอาภรณ์ สก.2544 | วีรวุฒ หงษ์ทอง สส. 253 | วรางคณา เศรษฐสุข |
| วิรยุทธ สมศิริ ภสถ. 19439 | นายศุภชัย ขำดี ภย 37589 | | นายอาณัติ ตั้งชู สก.4127 | FIRE PROTECTION ARCHITECTS : | อภิญญา ยังแย้ม |
| ปรัชญ์ สานุกูล ภสถ. 23820 | | | | ดร.บัณฑิต ประดับสุข สสถ. 1215 | |

แบบแสดง : แปลนผังบริเวณระบบสุขาภิบาล

มาตราส่วน: 1:200 | แบบเลขที่ : SN-2 01 | รวม : 104 แผ่น

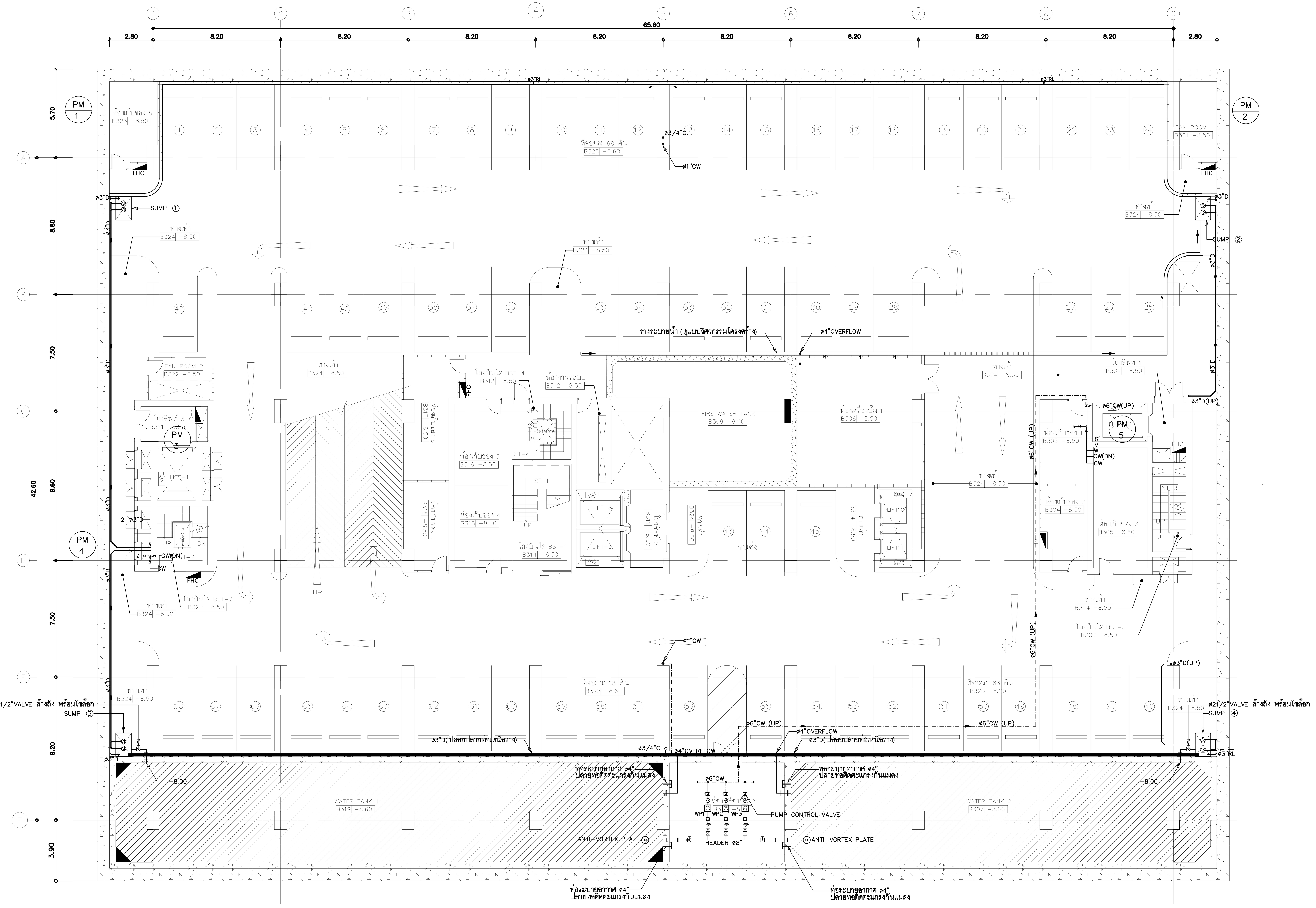


**แปลนระบบสุขาภิบาลพื้นชั้น B3** | 1 : 125

| | | |
|---|---|---|
| คณะแพทยศาสตร์วชิรพยาบาล มหาวิทยาลัยนวมินทราธิราช | SPAN บริษัท สแปนคอนซัลแตนท์ จำกัด 247 ถ.เสนานิคม 1 แขวงลาดพร้าว เขตลาดพร้าว กรุงเทพฯ 10230 E-MAIL :main.span@gmail.com Tel.0-2942-3691-5 ,Fax.0-2942-3694 | unicorn บริษัท ยูนิคอร์น คอร์ปอเรชั่น แลนด์แมนเนจเม้นท์ จำกัด 75/78 ซอยวิภาวดีรังสิต 18 แขวงดอนเมือง เขตดอนเมือง กรุงเทพมหานคร 10210 |
| i lamp บริษัท ไอแลมป์ อาร์คิเทค แลนด์ ดีไซน์ จำกัด 480/25 หมู่ที่ 2 ตำบลบ้านเกาะ อำเภอเมืองนครราชสีมา นครราชสีมา 30000 | | |

**PROJECT NAME:**
**โครงการออกแบบ อาคารผู้ป่วยในเฉลิมพระเกียรติ**
**คณะแพทยศาสตร์วชิรพยาบาล มหาวิทยาลัยนวมินทราธิราช**

PROJECT ARCHITECT : สมยงค์ ขจรวิทย์ สสถ. 1764

| ARCHITECTS : | STRUCTURAL ENGINEERS : | ELECTRICAL ENGINEERS: | MECHANICAL ENGINEERS: | SANITARY ENGINEERS : | INTETIOR DESIGNER : |
|---|---|---|---|---|---|
| นายสลายุทธ เรืองทอง ภสถ. 4384 | นายนัฐสม สงวนวงศ์ วย 1423 | นายชัยวัฒน์ เหลืองอบอุ่น สฟก.3473 | นายธันวา ตันเสถียร วก. 797 | ขนิษฐา ส่งสกุลชัย วส. 27 | วาสนา เพชรประเสริฐ |
| หทัยชนก เอกสุวรรณ ภสถ. 4182 | นายศิริชัย รณเกียรติ สย 5868 | นายกรอง กิมเขียว สฟก.5276 | นายขจรพงษ์ สุทธิโสภาอาภรณ์ สก.2544 | วีรวุฒ หงษ์ทอง สส. 253 | วรางคณา เศรษฐสุข |
| วีรยุทธ สมศิริ ภสถ. 19439 | นายศุภชัย ขำดี ภย 37589 | | นายอาณัติ ตั้งชู สก.4127 | FIRE PROTECTION ARCHITECTS : | อภิญญา ยังแย้ม |
| ปรัชญ์ สานุกูล ภสถ. 23820 | | | | ดร.บัณฑิต ประดับสุข สสถ. 1215 | |

**แบบแสดง :** แปลนระบบสุขาภิบาลพื้นชั้น B3

มาตราส่วน 1:125 | แบบเลขที่ : SN-3 01

รวม : 104 แผ่น

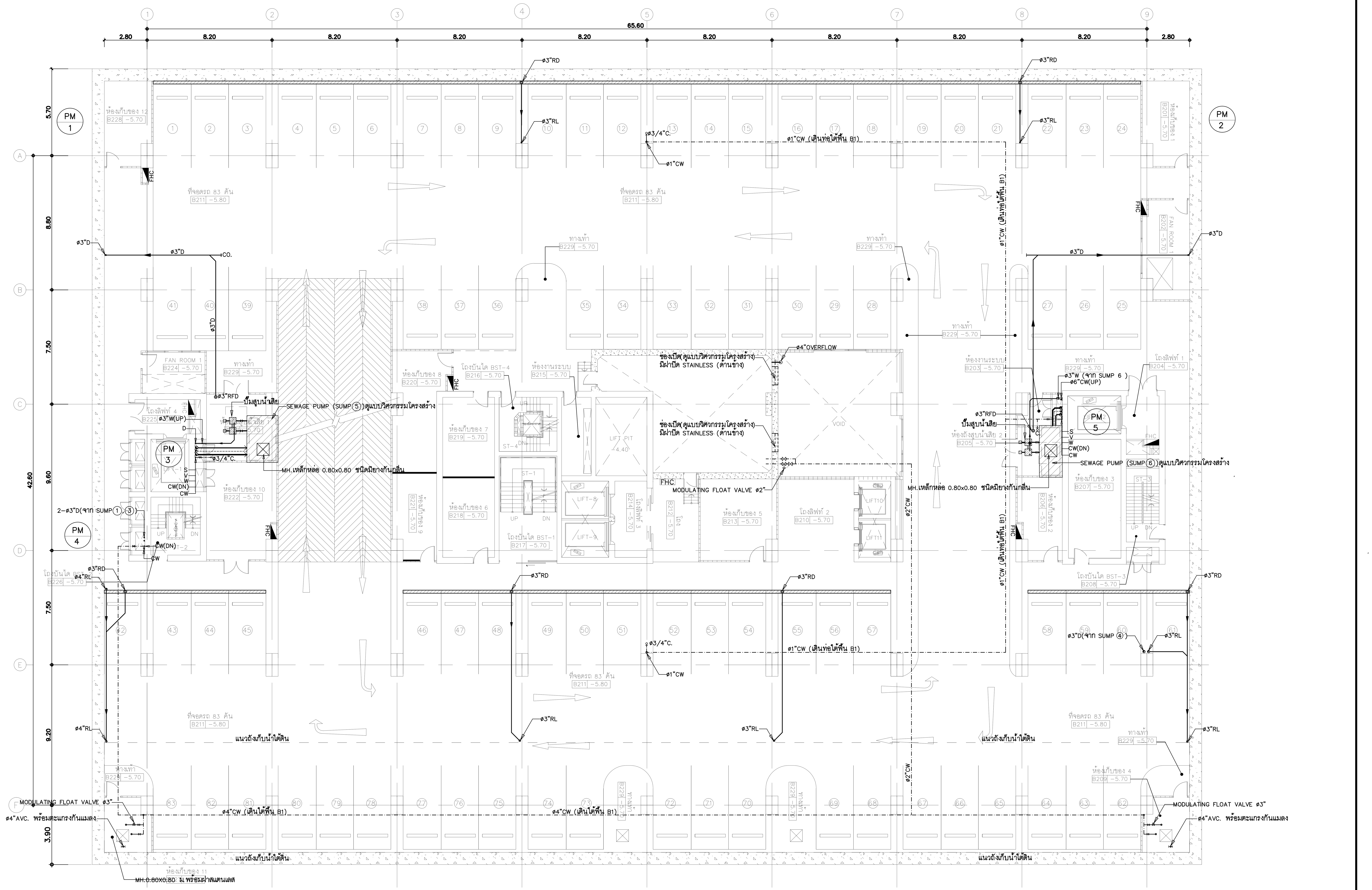


# แปลนระบบสุขาภิบาลพื้นชั้น B2 | 1 : 125

คณะแพทยศาสตร์วชิรพยาบาล มหาวิทยาลัยนวมินทราธิราช

บริษัท สแปนคอนซัลแตนท์ จำกัด 247 ถ.เสนานิคม 1 แขวงลาดพร้าว เขตลาดพร้าว กรุงเทพฯ 10230 E-MAIL :main.span@gmail.com Tel.0-2942-3691-6 ,Fax.0-2942-3694

บริษัท ยูนิคอร์น คอร์ปอเรชั่น แอนด์แมเนจเม้นท์ จำกัด 75/78 ซอยวัดศรีวนาราม 18 แขวงดอนเมือง เขตดอนเมือง กรุงเทพมหานคร 10210

บริษัท ไอแลมพ์ อาร์คิเทค แอนด์ ดีไซน์ จำกัด 480/25 หมู่ที่ 2 ตำบลบ้านเกาะ อำเภอเมืองนครราชสีมา นครราชสีมา 30000

**PROJECT NAME:**
โครงการออกแบบ อาคารผู้ป่วยในเฉลิมพระเกียรติ
คณะแพทยศาสตร์วชิรพยาบาล มหาวิทยาลัยนวมินทราธิราช

PROJECT ARCHITECT : สมยงค์ ขจรวิทย์ สสถ. 1764

**ARCHITECTS :**
นายสลายุทธ เรืองทอง ภสถ. 4384
หทัยชนก เอกสุวรรณ ภสถ. 4182
วีรยุทธ สมศิริ ภสถ. 19439
ปรัชญ์ สานุกูล ภสถ. 23820

**STRUCTURAL ENGINEERS :**
นายนัฐสม สงวนวงศ์ วย. 1423
นายศิริชัย รณเกียรติ สย. 5868
นายศุภชัย ขำดี ภย. 37589

**ELECTRICAL ENGINEERS:**
นายชัยวัฒน์ เหลืองอบอุ่น สฟก.3473
นายกรอง กิมเขียว สฟก.5276

**MECHANICAL ENGINEERS:**
นายธันวา ตันเสถียร วก. 797
นายขจรพงษ์ สุทธิโสภาอาภรณ์ สก.2544
นายอาณัติ ตั้งชู สก.4127

**SANITARY ENGINEERS :**
ขนิษฐา ส่งสกุลชัย วส. 27
วีรวุฒ หงษ์ทอง สส. 253

**FIRE PROTECTION ARCHITECTS :**
ดร.บัณฑิต ประดับสุข สสถ. 1215

**INTETIOR DESIGNER :**
วาสนา เพชรประเสริฐ
วรางคณา เศรษฐสุข
อภิญญา ยังแย้ม

**แบบแสดง :** แปลนระบบสุขาภิบาลพื้นชั้น B2

มาตราส่วน: 1:125
รวม: 104 แผ่น
แบบเลขที่ : SN-3 02

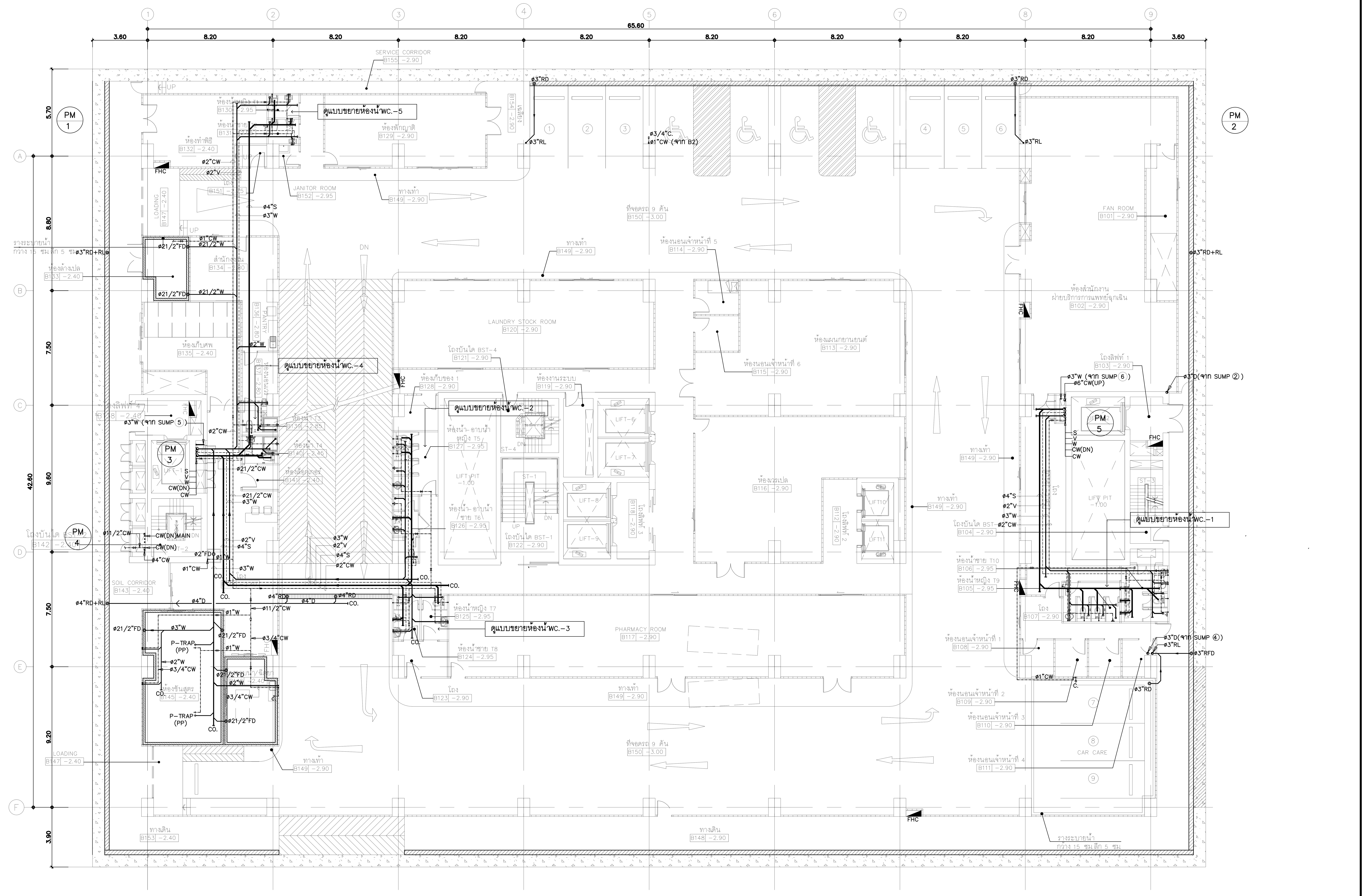


แปลนระบบสุขาภิบาลพื้นชั้น B1 | 1 : 125

คณะแพทยศาสตร์วชิรพยาบาล มหาวิทยาลัยนวมินทราธิราช

SPAN
บริษัท สแปนคอนซัลแตนท์ จำกัด
247 ถ.เสนานิคม 1 แขวงลาดพร้าว เขตลาดพร้าว กรุงเทพฯ 10230
E-MAIL : main.span@gmail.com
Tel.0-2942-3691-6 ,Fax.0-2942-3694

unicorn
บริษัท ยูนิคอร์น คอร์ปอเรชั่น แอนด์แมเนจเม้นท์ จำกัด
75/78 ซอยวัดหัวนาราม 18 แขวงดอนเมือง เขตดอนเมือง กรุงเทพมหานคร 10210

i lamp
บริษัท ไอแลมพ์ อาร์คิเทค แอนด์ ดีไซน์ จำกัด
480/25 หมู่ที่ 2 ตำบลบ้านเกาะ อำเภอเมืองนครราชสีมา นครราชสีมา 30000

PROJECT NAME:
โครงการออกแบบ อาคารผู้ป่วยในเฉลิมพระเกียรติ
คณะแพทยศาสตร์วชิรพยาบาล มหาวิทยาลัยนวมินทราธิราช

PROJECT ARCHITECT : สมยงค์ ขจรวิทย์ สสถ. 1764

| ARCHITECTS : | |
|---|---|
| นายสลายุทธ เรืองทอง | ภสถ. 4384 |
| หทัยชนก เอกสุวรรณ | ภสถ. 4182 |
| วิรยุทธ สมศิริ | ภสถ. 19439 |
| ปรัชญ์ สานุกูล | ภสถ. 23820 |

| STRUCTURAL ENGINEERS : | |
|---|---|
| นายนัฐสม สงวนวงศ์ | วย. 1423 |
| นายศิริชัย รณเกียรติ | สย. 5868 |
| นายศุภชัย ขำดี | ภย. 37589 |

| ELECTRICAL ENGINEERS: | |
|---|---|
| นายชัยวัฒน์ เหลืองอบอุ่น | สฟก.3473 |
| นายกรอง กิมเขียว | สฟก.5276 |

| MECHANICAL ENGINEERS: | |
|---|---|
| นายธันวา ตันเสถียร | วก. 797 |
| นายขจรพงษ์ สุทธิโสภาอาภรณ์ | สก.2544 |
| นายอาณัติ ตั้งชู | สก.4127 |

| SANITARY ENGINEERS : | |
|---|---|
| ขนิษฐา ส่งสกุลชัย | วส. 27 |
| วิรวุฒ หงษ์ทอง | สส. 253 |

| FIRE PROTECTION ARCHITECTS : | |
|---|---|
| ดร.บัณฑิต ประดับสุข | สสถ. 1215 |

| INTETIOR DESIGNER : |
|---|
| วาสนา เพชรประเสริฐ |
| วรางคณา เศรษฐสุข |
| อภิญญา ยังแย้ม |

แบบแสดง :
แปลนระบบสุขาภิบาลพื้นชั้น B1

มาตราส่วน 1:125
รวม : 104 แผ่น
แบบเลขที่ : SN-3 03

| แปลนระบบสุขาภิบาลพื้นชั้นที่ 1 | 1 : 125 |
|---|---|

| | |
|---|---|
| PROJECT NAME: | โครงการออกแบบ อาคารผู้ป่วยในเฉลิมพระเกียรติ คณะแพทยศาสตร์วชิรพยาบาล มหาวิทยาลัยนวมินทราธิราช |
| PROJECT ARCHITECT : | สมยงค์ ขจรวิทย์ สสถ. 1764 |
| ARCHITECTS : | นายสลายุทธ เรืองทอง ภสถ. 4384; หทัยชนก เอกสุวรรณ ภสถ. 4182; วิรยุทธ สมศิริ ภสถ. 19439; ปรัชญ์ สานุกูล ภสถ. 23820 |
| STRUCTURAL ENGINEERS : | นายนัฐสม สงวนวงศ์ วย. 1423; นายศิริชัย รณเกียรติ สย. 5868; นายศุภชัย ขำดี ภย. 37589 |
| ELECTRICAL ENGINEERS: | นายชัยวัฒน์ เหลืองอบอุ่น สฟก.3473; นายกรอง กิมเขียว สฟก.5276 |
| MECHANICAL ENGINEERS: | นายธันวา ตันเสถียร วก. 797; นายขจรพงษ์ สุทธิโสภาอาภรณ์ สก.2544; นายอาณัติ ตั้งชู สก.4127 |
| SANITARY ENGINEERS : | ขนิษฐา ส่งสกุลชัย วส. 27; วีรวุฒ หงษ์ทอง สส. 253 |
| FIRE PROTECTION ARCHITECTS : | ดร.บัณฑิต ประดับสุข สสถ. 1215 |
| INTETIOR DESIGNER : | วาสนา เพชรประเสริฐ; วรางคณา เศรษฐสุข; อภิญญา ยังแย้ม |
| แบบแสดง : | แปลนระบบสุขาภิบาลพื้นชั้นที่ 1 |
| มาตราส่วน: | 1:125 |
| แบบเลขที่ : | SN-3 04 |
| รวม : | 104 แผ่น |

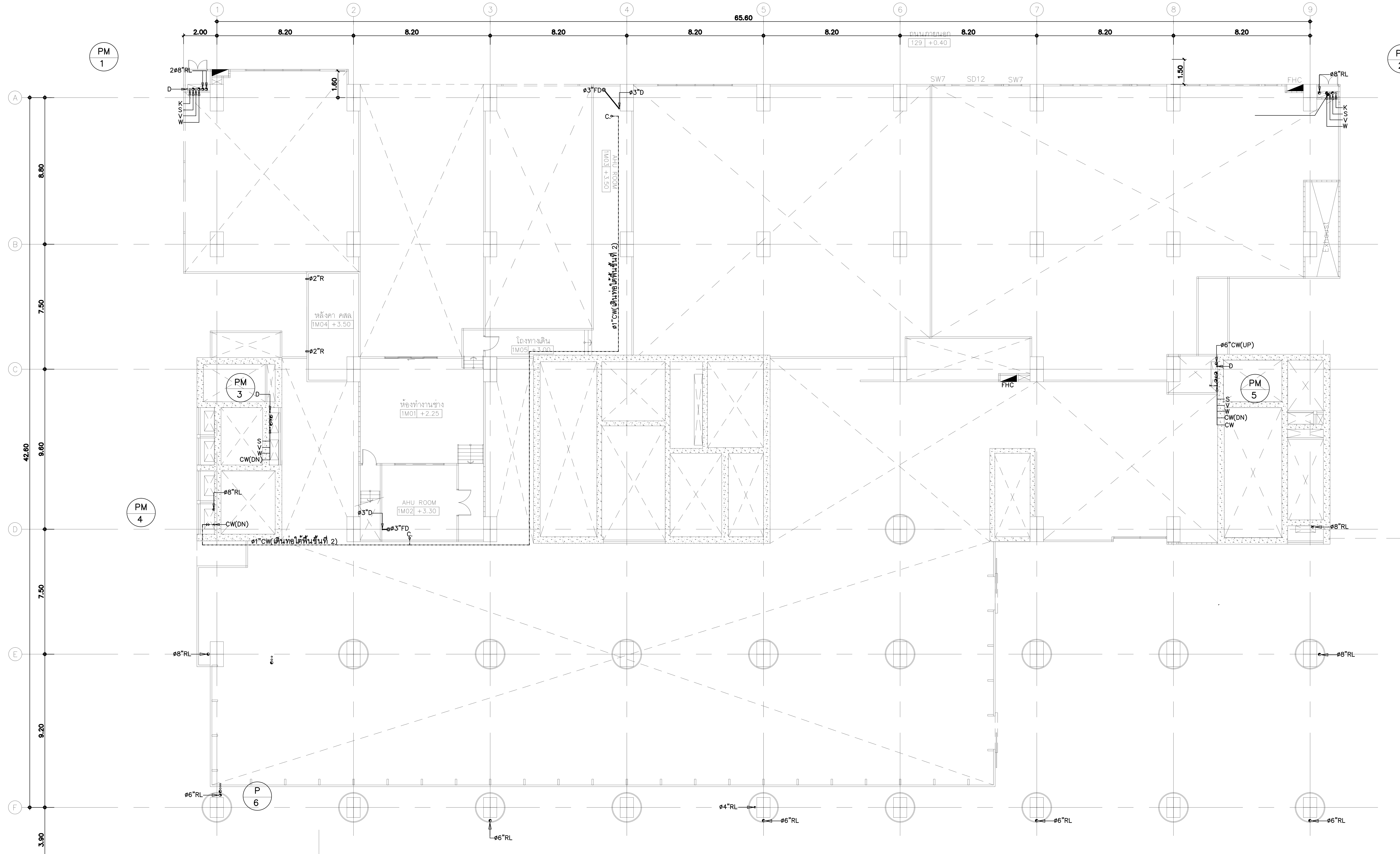


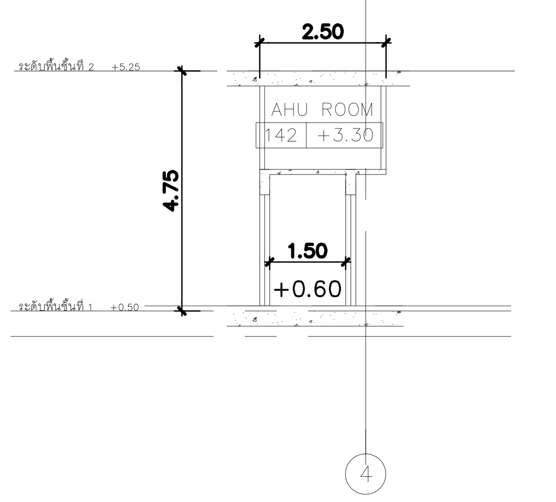


รูปตัดชั้นลอยที่ 1
มาตราส่วน 1:100

| แปลนระบบสุขาภิบาลพื้นชั้นที่ 1M | 1 : 125 |
|---|---|

คณะแพทยศาสตร์วชิรพยาบาล มหาวิทยาลัยนวมินทราธิราช

SPAN
บริษัท สแปนคอนซัลแตนท์ จำกัด
247 ถ.เสนานิคม 1 แขวงลาดพร้าว เขตลาดพร้าว กรุงเทพฯ 10230
E-MAIL : main.span@gmail.com
Tel.0-2942-3691-6 ,Fax.0-2942-3694

unicorn
บริษัท ยูนิคอร์น คอร์ปอเรชั่น แอนด์แมเนจเม้นท์ จำกัด
75/78 ซอยวัดเวฬุวนาราม 18 แขวงดอนเมือง เขตดอนเมือง กรุงเทพมหานคร 10210

i lamp
บริษัท ไอแลมป์ อาร์คิเทค แอนด์ ดีไซน์ จำกัด
480/25 หมู่ที่ 2 ตำบลบ้านเกาะ อำเภอเมืองนครราชสีมา นครราชสีมา 30000

PROJECT NAME:
โครงการออกแบบ อาคารผู้ป่วยในเฉลิมพระเกียรติ
คณะแพทยศาสตร์วชิรพยาบาล มหาวิทยาลัยนวมินทราธิราช
PROJECT ARCHITECT : สมยงค์ ขจรวิทย์ สสถ. 1764

ARCHITECTS :
นายสลายุทธ เรืองทอง ภสถ. 4384
หทัยชนก เอกสุวรรณ ภสถ. 4182
วิรยุทธ สมศิริ ภสถ. 19439
ปรัชญ์ สานุกูล ภสถ. 23820

STRUCTURAL ENGINEERS :
นายนัฐสม สงวนวงศ์ วย. 1423
นายศิริชัย รณเกียรติ สย. 5868
นายศุภชัย ขำดี ภย. 37589

ELECTRICAL ENGINEERS:
นายชัยวัฒน์ เหลืองอบอุ่น สฟก.3473
นายกรอง กิมเขียว สฟก.5276

MECHANICAL ENGINEERS:
นายธันวา ต้นเสถียร วก. 797
นายขจรพงษ์ สุทธิโสภาอาภรณ์ สก.2544
นายอาณัติ ตั้งชู สก.4127

SANITARY ENGINEERS :
ขนิษฐา ส่งสกุลชัย วส. 27
วีรวุฒ หงษ์ทอง สส. 253
FIRE PROTECTION ARCHITECTS :
ดร.บัณฑิต ประดับสุข สสถ. 1215

INTETIOR DESIGNER :
วาสนา เพชรประเสริฐ
วรางคณา เศรษฐสุข
อภิญญา ยังแย้ม

แบบแสดง :
แปลนระบบสุขาภิบาลพื้นชั้นที่ 1M
มาตราส่วน 1:125
รวม : 104 แผ่น
แบบเลขที่ : SN-3 05

# Radiology

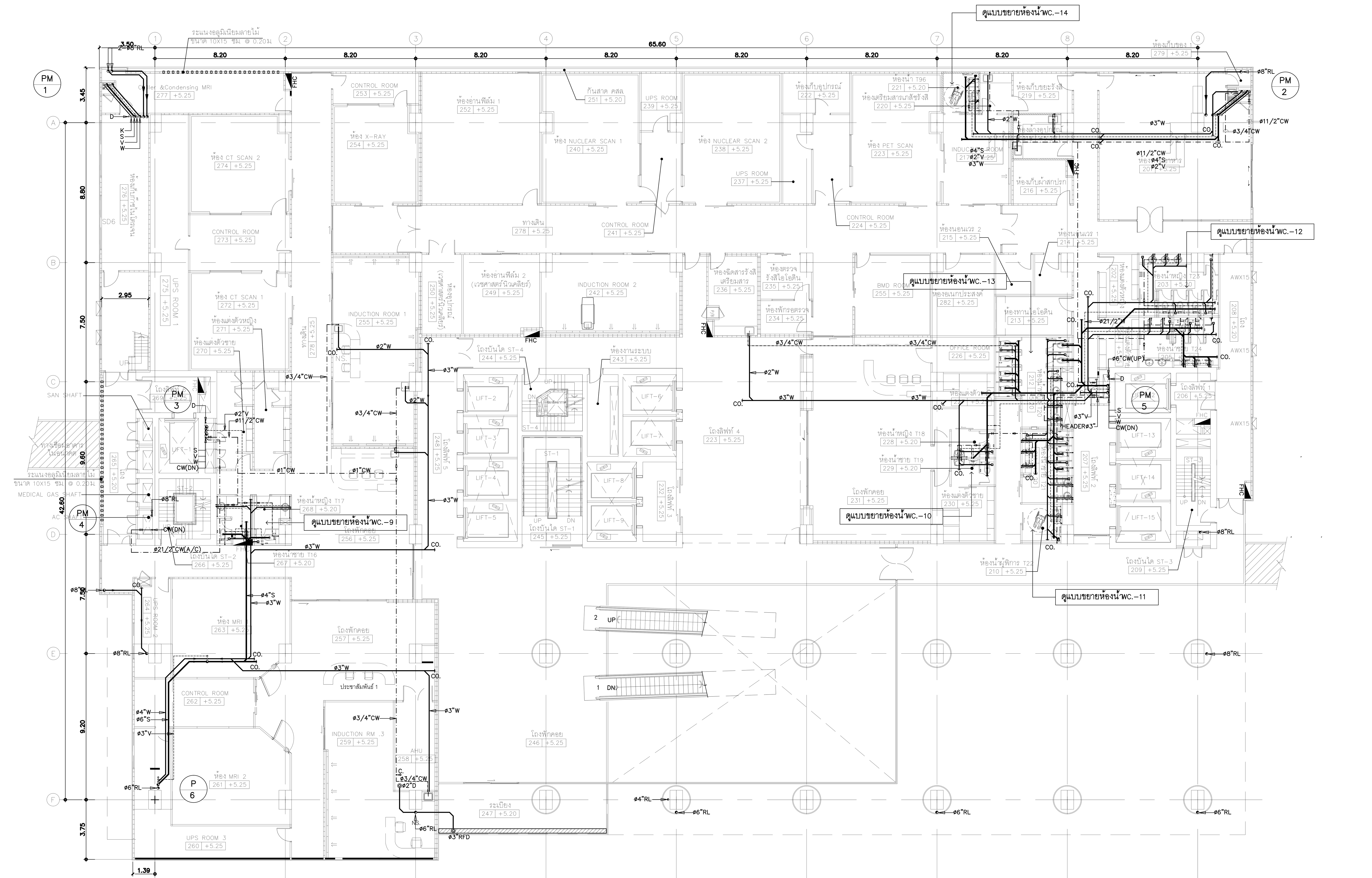

แปลนระบบสุขาภิบาลพื้นชั้นที่ 2 | 1 : 125

| PROJECT NAME: | ARCHITECTS : | STRUCTURAL ENGINEERS : | ELECTRICAL ENGINEERS: | MECHANICAL ENGINEERS: | SANITARY ENGINEERS : | INTETIOR DESIGNER : | แบบแสดง : |
|---|---|---|---|---|---|---|---|
| โครงการออกแบบ อาคารผู้ป่วยในเฉลิมพระเกียรติ คณะแพทยศาสตร์วชิรพยาบาล มหาวิทยาลัยนวมินทราธิราช | นายสลายุทธ เรืองทอง ภสถ. 4384 | นายนัฐสม สงวนวงศ์ วย. 1423 | นายชัยวัฒน์ เหลืองอบอุ่น สฟก.3473 | นายธันวา ตันเสถียร วก. 797 | ขนิษฐา ส่งสกุลชัย วส. 27 | วาสนา เพชรประเสริฐ | แปลนระบบสุขาภิบาลพื้นชั้นที่ 2 |
| | หทัยชนก เอกสุวรรณ ภสถ. 4182 | นายศิริชัย รณเกียรติ สย. 5868 | นายกรอง กิมเขียว สฟก.5276 | นายขจรพงษ์ สุทธิโสภาอาภรณ์ สก.2544 | วิรวุฒ หงษ์ทอง สส. 253 | วรางคณา เศรษฐสุข | |
| | วีรยุทธ สมศิริ ภสถ. 19439 | นายศุภชัย ขำดี ภย. 37589 | | นายอาณัติ ตั้งชู สก.4127 | FIRE PROTECTION ARCHITECTS : | อภิญญา ยังแย้ม | มาตราส่วน: 1:125 แบบเลขที่ : SN–3 06 |
| PROJECT ARCHITECT : สมยงค์ ขจรวิทย์ สสถ. 1764 | ปรัชญ์ สานุกูล ภสถ. 23820 | | | | ดร.บัณฑิต ประดับสุข สสถ. 1215 | | รวม : 104 แผ่น |

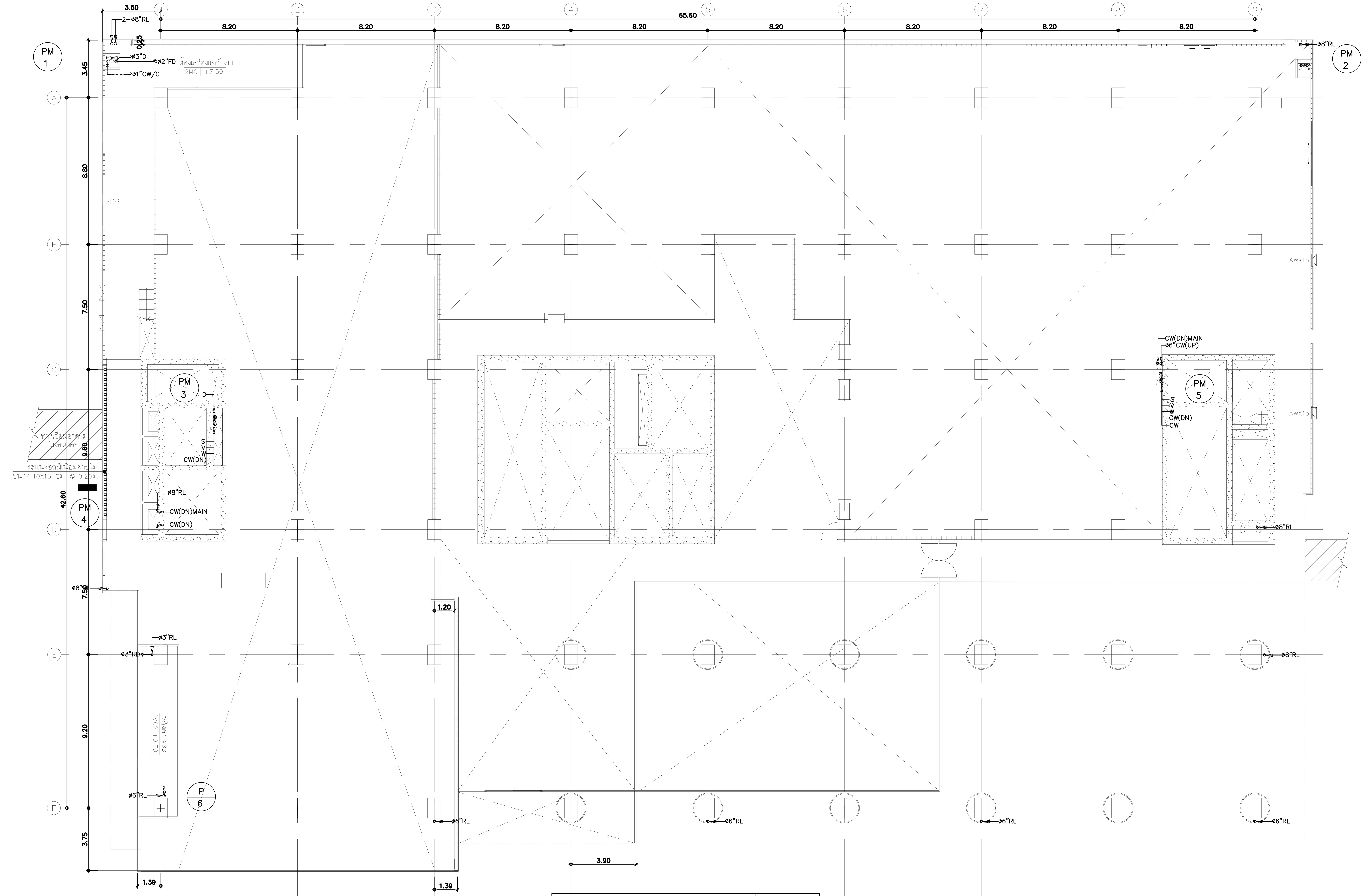


แปลนระบบสุขาภิบาลพื้นชั้นที่ 2M | 1 : 125

คณะแพทยศาสตร์วชิรพยาบาล มหาวิทยาลัยนวมินทราธิราช

SPAN
บริษัท สแปนคอนซัลแตนท์ จำกัด 247 ถ.เสนานิคม 1 แขวงลาดพร้าว เขตลาดพร้าว กรุงเทพฯ 10230 E-MAIL :main.span@gmail.com Tel.0-2942-3691-6 ,Fax.0-2942-3694

unicorn
บริษัท ยูนิคอร์น คอร์ปอเรชั่น แอนด์แมเนจเม้นท์ จำกัด 75/78 ซอยวัดเทวีวรญาติ (นามวาส) 18 แขวงดอนเมือง เขตดอนเมือง กรุงเทพมหานคร 10210

i lamp
บริษัท ไอแลมพ์ อาร์คิเทค แอนด์ ดีไซน์ จำกัด 480/25 หมู่ที่ 2 ตำบลบ้านเกาะ อำเภอเมืองนครราชสีมา นครราชสีมา 30000

PROJECT NAME:
โครงการออกแบบ อาคารผู้ป่วยในเฉลิมพระเกียรติ
คณะแพทยศาสตร์วชิรพยาบาล มหาวิทยาลัยนวมินทราธิราช

PROJECT ARCHITECT : สมยงค์ ขจรวิทย์ สสถ. 1764

| ARCHITECTS : | |
|---|---|
| นายสลายุทธ เรืองทอง | ภสถ. 4384 |
| หทัยชนก เอกสุวรรณ | ภสถ. 4182 |
| วีรยุทธ สมศิริ | ภสถ. 19439 |
| ปรัชญ์ สานุกูล | ภสถ. 23820 |

| STRUCTURAL ENGINEERS : | |
|---|---|
| นายนัฐสม สงวนวงศ์ | วย 1423 |
| นายศิริชัย รณเกียรติ | สย 5868 |
| นายศุภชัย ขำดี | ภย 37589 |

| ELECTRICAL ENGINEERS: | |
|---|---|
| นายชัยวัฒน์ เหลืองอบอุ่น | สฟก.3473 |
| นายกรอง กิมเขียว | สฟก.5276 |

| MECHANICAL ENGINEERS: | |
|---|---|
| นายธันวา ตันเสถียร | วก. 797 |
| นายขจรพงษ์ สุทธิโสภาอาภรณ์ | สก.2544 |
| นายอาณัติ ตั้งชู | สก.4127 |

| SANITARY ENGINEERS : | |
|---|---|
| ขนิษฐา ส่งสกุลชัย | วส. 27 |
| วีรวุฒ หงษ์ทอง | สส. 253 |

| FIRE PROTECTION ARCHITECTS : | |
|---|---|
| ดร.บัณฑิต ประดับสุข | สสถ. 1215 |

| INTETIOR DESIGNER : |
|---|
| วาสนา เพชรประเสริฐ |
| วรางคณา เศรษฐสุข |
| อภิญญา ยังแย้ม |

แบบแสดง : แปลนระบบสุขาภิบาลพื้นชั้นที่ 2M

มาตราส่วน: 1:125
รวม: 104 แผ่น
แบบเลขที่ : SN-3 07

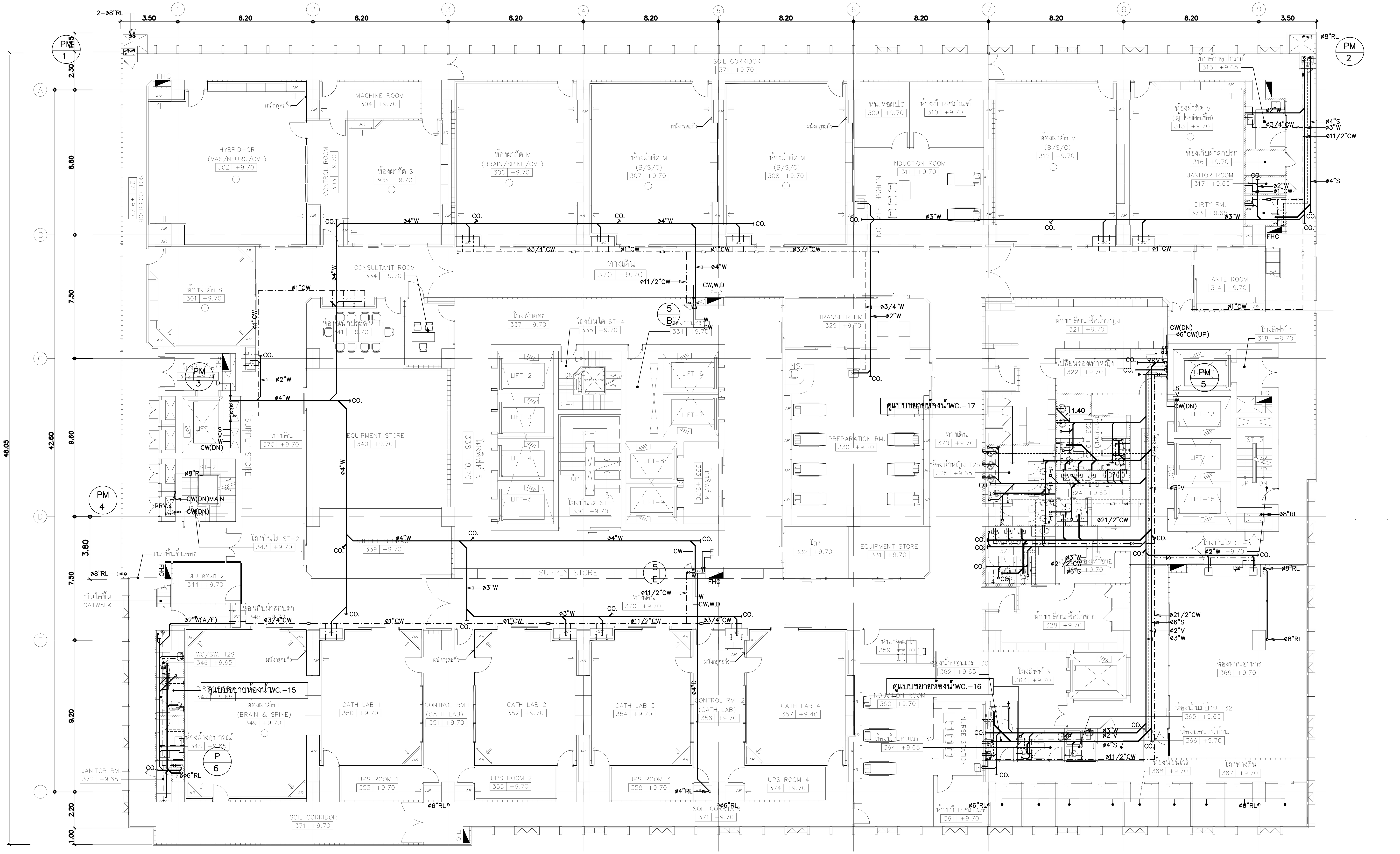

แปลนระบบสุขาภิบาลพื้นชั้นที่ 3 | 1 : 125

| | | | |
|---|---|---|---|
| คณะแพทยศาสตร์วชิรพยาบาล มหาวิทยาลัยนวมินทราธิราช | SPAN บริษัท สแปนคอนซัลแตนท์ จำกัด 247 ถ.เสนานิคม 1 แขวงลาดพร้าว เขตลาดพร้าว กรุงเทพฯ 10230 E-MAIL : main.span@gmail.com Tel.0-2942-3691-6 ,Fax.0-2942-3694 | unicorn บริษัท ยูนิคอร์น คอร์ปอเรชั่น แอนด์แมเนจเม้นท์ จำกัด 75/78 ซอยวัดหัวลำโพง... แขวงดอนเมือง เขตดอนเมือง กรุงเทพมหานคร 10210 | i lamp บริษัท ไอแลมป์ อาร์คิเทค แอนด์ ดีไซน์ จำกัด 480/25 หมู่ที่ 2 ตำบลบ้านเกาะ อำเภอเมืองนครราชสีมา นครราชสีมา 30000 |

**PROJECT NAME:**
โครงการออกแบบ อาคารผู้ป่วยในเฉลิมพระเกียรติ
คณะแพทยศาสตร์วชิรพยาบาล มหาวิทยาลัยนวมินทราธิราช

PROJECT ARCHITECT : สมยงค์ ขจรวิทย์ สสถ. 1764

**ARCHITECTS :**
นายสลายุทธ เรืองทอง ภสถ. 4384
หทัยชนก เอกสุวรรณ ภสถ. 4182
วีรยุทธ สมศิริ ภสถ. 19439
ปรัชญ์ สานุกูล ภสถ. 23820

**STRUCTURAL ENGINEERS :**
นายนัฐสม สงวนวงศ์ วย. 1423
นายศิริชัย รณเกียรติ สย. 5868
นายศุภชัย ขำดี ภย. 37589

**ELECTRICAL ENGINEERS:**
นายชัยวัฒน์ เหลืองอบอุ่น สฟก.3473
นายกรอง กิมเขียว สฟก.5276

**MECHANICAL ENGINEERS:**
นายธันวา ตันเสถียร วก. 797
นายขจรพงษ์ สุทธิโสภาอาภรณ์ สก.2544
นายอาณัติ ตั้งชู สก.4127

**SANITARY ENGINEERS :**
ขนิษฐา ส่งสกุลชัย วส. 27
วีรวุฒ หงษ์ทอง สส. 253

**FIRE PROTECTION ARCHITECTS :**
ดร.บัณฑิต ประดับสุข สสถ. 1215

**INTETIOR DESIGNER :**
วาสนา เพชรประเสริฐ
วรางคณา เศรษฐสุข
อภิญญา ยังแย้ม

**แบบแสดง :** แปลนระบบสุขาภิบาลพื้นชั้นที่ 3

มาตราส่วน: 1:125 | แบบเลขที่ : SN-3 08 | รวม : 104 แผ่น

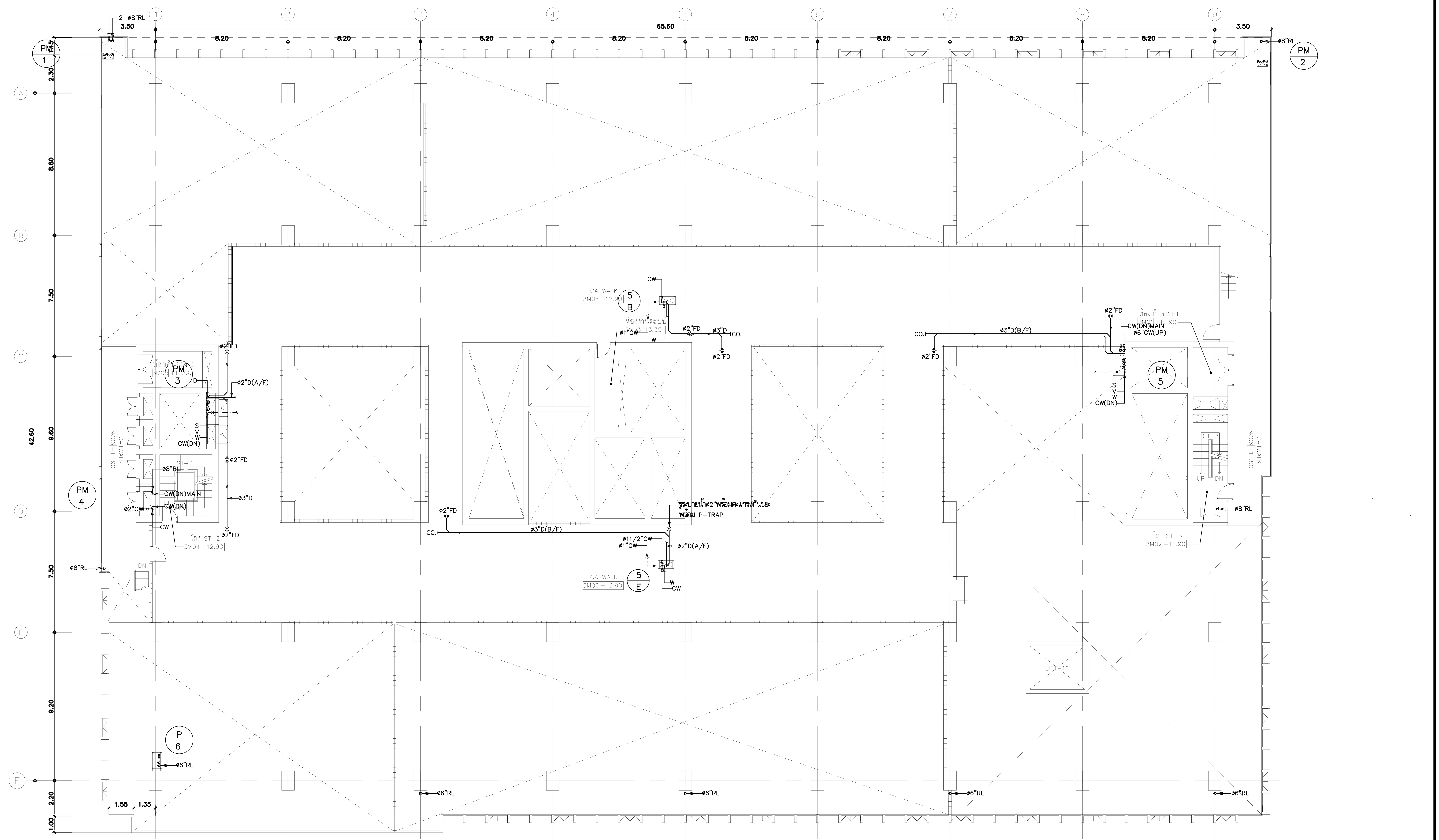


แปลนระบบสุขาภิบาลพื้นชั้นที่ 3M | 1 : 125

| PROJECT NAME: | ARCHITECTS : | STRUCTURAL ENGINEERS : | ELECTRICAL ENGINEERS: | MECHANICAL ENGINEERS: | SANITARY ENGINEERS : | INTETIOR DESIGNER : | แบบแสดง : |
|---|---|---|---|---|---|---|---|
| โครงการออกแบบ อาคารผู้ป่วยในเฉลิมพระเกียรติ คณะแพทยศาสตร์วชิรพยาบาล มหาวิทยาลัยนวมินทราธิราช | นายสลายุทธ เรืองทอง ภสถ. 4384 | นายนัฐสม สงวนวงศ์ วย. 1423 | นายชัยวัฒน์ เหลืองอบอุ่น สฟก.3473 | นายธันวา ตันเสถียร วก. 797 | ขนิษฐา ส่งสกุลชัย วส. 27 | วาสนา เพชรประเสริฐ | แปลนระบบสุขาภิบาลพื้นชั้นที่ 3M |
| | หทัยชนก เอกสุวรรณ ภสถ. 4182 | นายศิริชัย รณเกียรติ สย. 5868 | นายกรอง กิมเขียว สฟก.5276 | นายขจรพงษ์ สุทธิโสภาอาภรณ์ สก.2544 | วีรวุฒ หงษ์ทอง สส. 253 | วรางคณา เศรษฐสุข | มาตราส่วน 1:125 |
| | วีรยุทธ สมศิริ ภสถ. 19439 | นายศุภชัย ขำดี ภย. 37589 | | นายอาณัติ ตั้งชู สก.4127 | FIRE PROTECTION ARCHITECTS : | อภิญญา ยังแย้ม | รวม : 104 แผ่น |
| PROJECT ARCHITECT : สมยงค์ ขจรวิทย์ สสถ. 1764 | ปรัชญ์ สานุกูล ภสถ. 23820 | | | | ดร.บัณฑิต ประดับสุข สสถ. 1215 | | แบบเลขที่ : SN-3 09 |

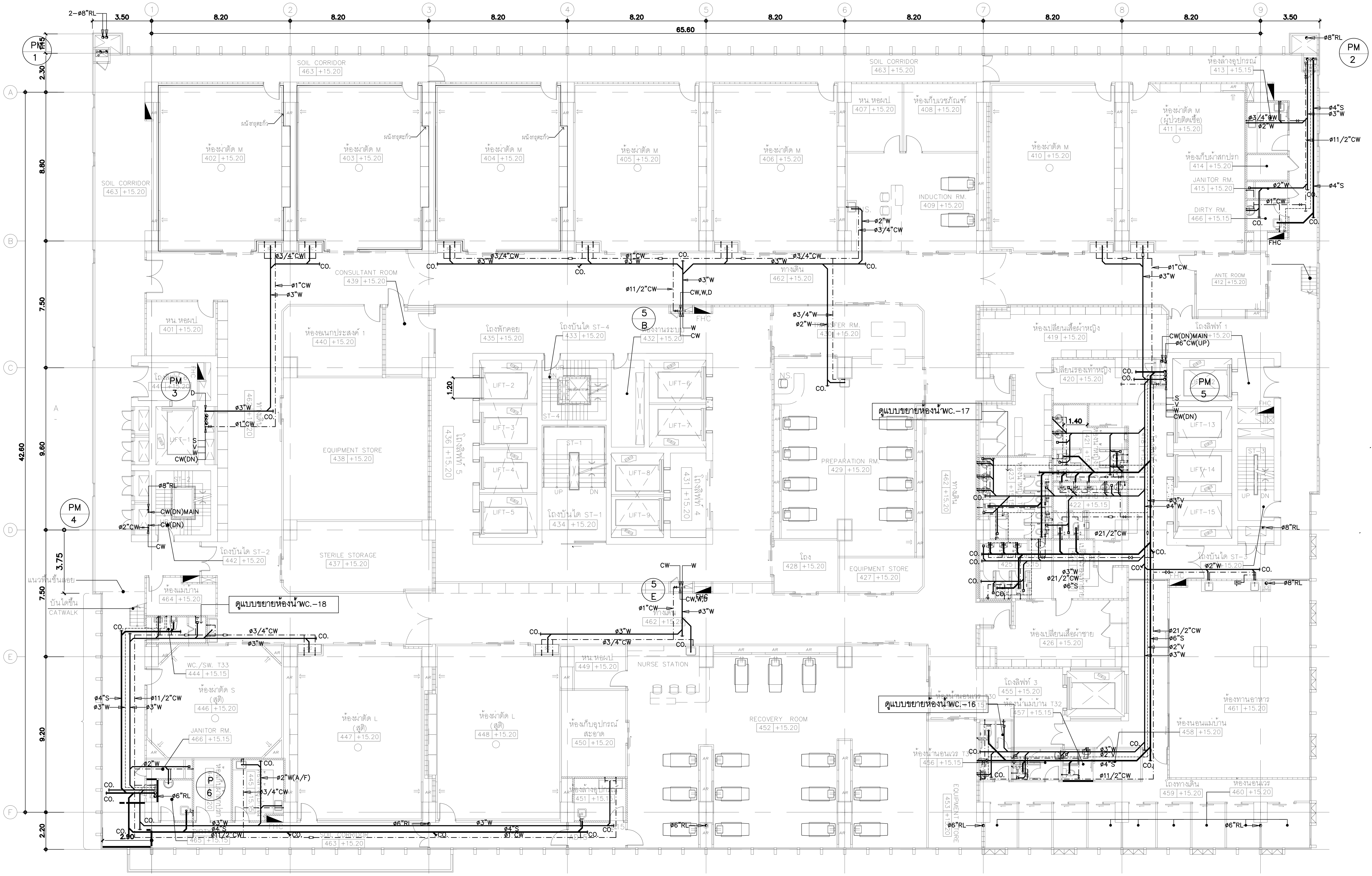


# แปลนระบบสุขาภิบาลพื้นชั้นที่ 4

1 : 125

| PROJECT NAME: | ARCHITECTS : | STRUCTURAL ENGINEERS : | ELECTRICAL ENGINEERS: | MECHANICAL ENGINEERS: | SANITARY ENGINEERS : | INTETIOR DESIGNER : | แบบแสดง : |
|---|---|---|---|---|---|---|---|
| โครงการออกแบบ อาคารผู้ป่วยในเฉลิมพระเกียรติ คณะแพทยศาสตร์วชิรพยาบาล มหาวิทยาลัยนวมินทราธิราช | นายสลายุทธ เรืองทอง ภสถ. 4384 | นายนัฐสม สงวนวงศ์ วย. 1423 | นายชัยวัฒน์ เหลืองอบอุ่น สฟก.3473 | นายธันวา ตันเสถียร วก. 797 | ขนิษฐา ส่งสกุลชัย วส. 27 | วาสนา เพชรประเสริฐ | แปลนระบบสุขาภิบาลพื้นชั้นที่ 4 |
| | หทัยชนก เอกสุวรรณ ภสถ. 4182 | นายศิริชัย รณเกียรติ สย. 5868 | นายกรอง กิมเขียว สฟก.5276 | นายขจรพงษ์ สุทธิโสภาอาภรณ์ สก.2544 | วีรวุฒ หงษ์ทอง สส. 253 | วรางคณา เศรษฐสุข | มาตราส่วน: 1:125 |
| | วีรยุทธ สมศิริ ภสถ. 19439 | นายศุภชัย ขำดี ภย. 37589 | | นายอาณัติ ตั้งชู สก.4127 | FIRE PROTECTION ARCHITECTS : | อภิญญา ยังแย้ม | รวม : 104 แผ่น |
| PROJECT ARCHITECT : สมยงค์ ขจรวิทย์ สสถ. 1764 | ปรัชญ์ สานุกูล ภสถ. 23820 | | | | ดร.บัณฑิต ประดับสุข สสถ. 1215 | | แบบเลขที่ : SN-3 10 |

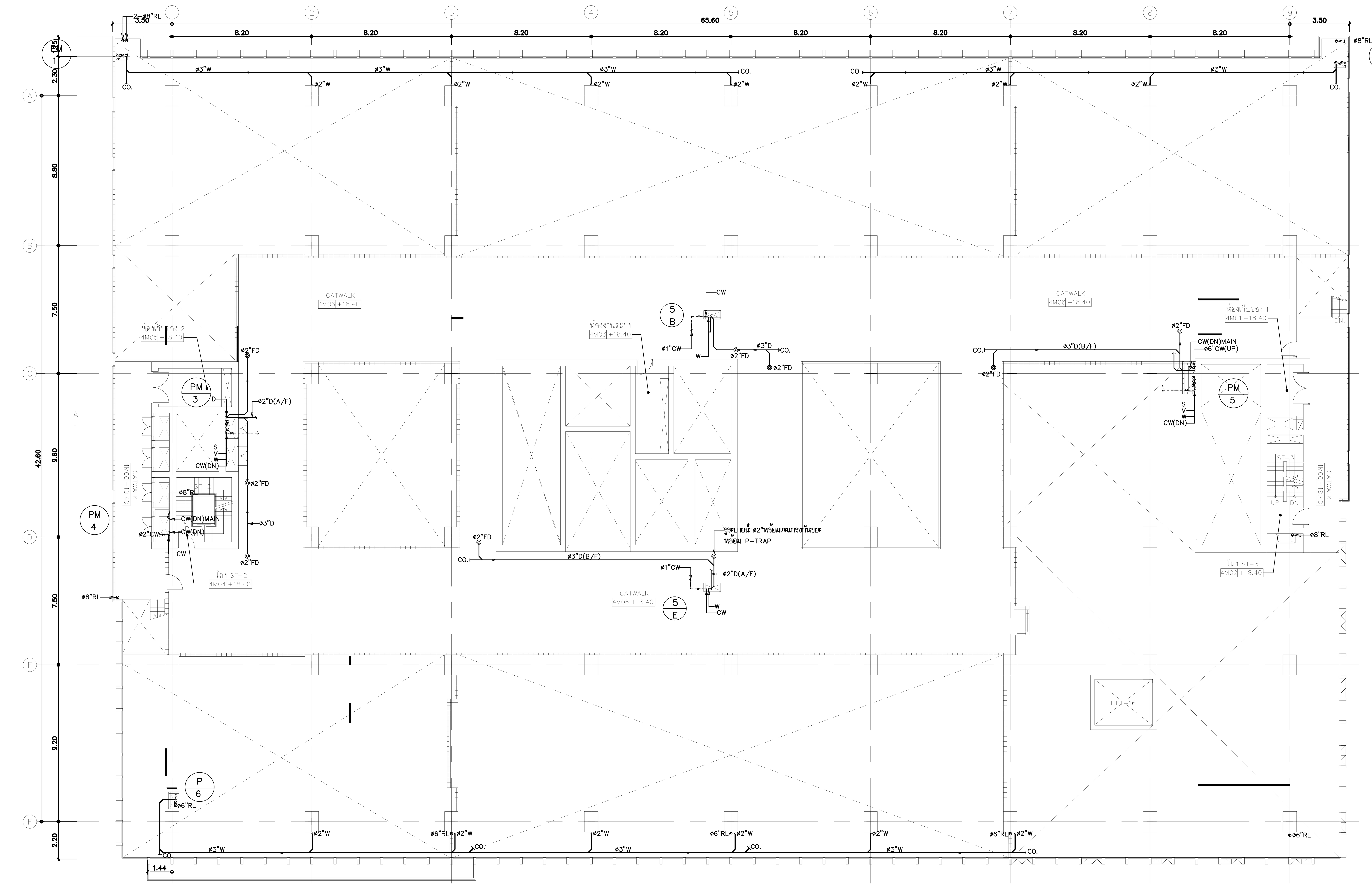


แปลนระบบสุขาภิบาลพื้นชั้นที่ 4M | 1 : 125

| | |
|---|---|
| PROJECT NAME: | โครงการออกแบบ อาคารผู้ป่วยในเฉลิมพระเกียรติ คณะแพทยศาสตร์วชิรพยาบาล มหาวิทยาลัยนวมินทราธิราช |
| PROJECT ARCHITECT : | สมยงค์ ขจรวิทย์ สสถ. 1764 |
| ARCHITECTS : | นายสลายุทธ เรืองทอง ภสถ. 4384; หทัยชนก เอกสุวรรณ ภสถ. 4182; วีรยุทธ สมศิริ ภสถ. 19439; ปรัชญ์ สานุกูล ภสถ. 23820 |
| STRUCTURAL ENGINEERS : | นายนัฐสม สงวนวงศ์ วย. 1423; นายศิริชัย รณเกียรติ สย. 5868; นายศุภชัย ขำดี ภย. 37589 |
| ELECTRICAL ENGINEERS: | นายชัยวัฒน์ เหลืองอบอุ่น สฟก.3473; นายกรอง กิมเขียว สฟก.5276 |
| MECHANICAL ENGINEERS: | นายธันวา ตันเสถียร วก. 797; นายขจรพงษ์ สุทธิโสภาอาภรณ์ สก.2544; นายอาณัติ ตั้งชู สก.4127 |
| SANITARY ENGINEERS : | ขนิษฐา ส่งสกุลชัย วส. 27; วีรวุฒ หงษ์ทอง สส. 253 |
| FIRE PROTECTION ARCHITECTS : | ดร.บัณฑิต ประดับสุข สสถ. 1215 |
| INTETIOR DESIGNER : | วาสนา เพชรประเสริฐ; วรางคณา เศรษฐสุข; อภิญญา ยังแย้ม |
| แบบแสดง : | แปลนระบบสุขาภิบาลพื้นชั้นที่ 4M |
| มาตราส่วน: | 1:125 |
| รวม : | 104 แผ่น |
| แบบเลขที่ : | SN-3 11 |

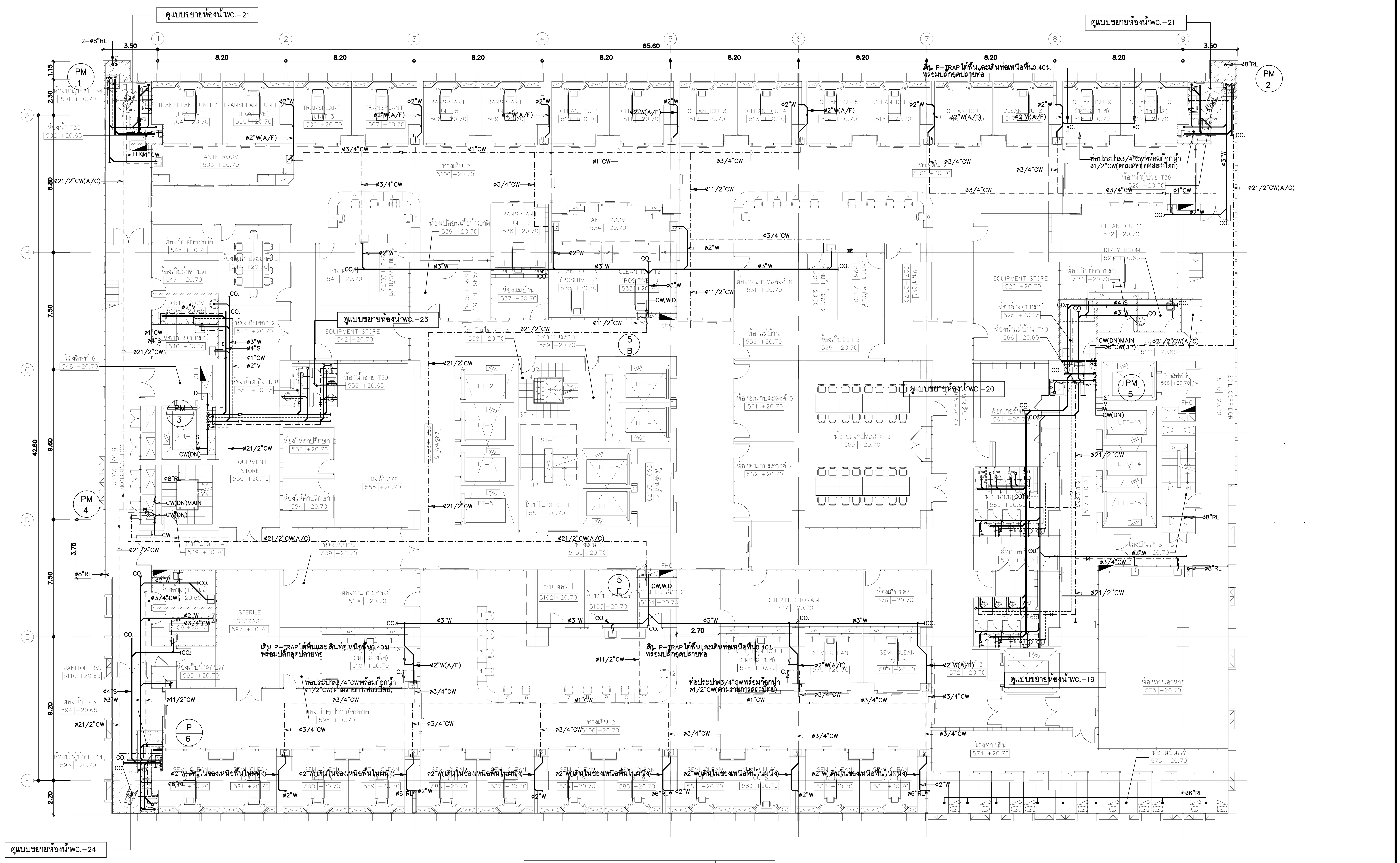


## แปลนระบบสุขาภิบาลพื้นชั้นที่ 5 | 1 : 125

| | | | | | | | |
|---|---|---|---|---|---|---|---|
| PROJECT NAME: โครงการออกแบบ อาคารผู้ป่วยในเฉลิมพระเกียรติ คณะแพทยศาสตร์วชิรพยาบาล มหาวิทยาลัยนวมินทราธิราช | ARCHITECTS : นายสลายุทธ เรืองทอง ภสถ. 4384; หทัยชนก เอกสุวรรณ ภสถ. 4182; วีรยุทธ สมศิริ ภสถ. 19439; ปรัชญ์ สานุกูล ภสถ. 23820 | STRUCTURAL ENGINEERS : นายนัฐสม สงวนวงศ์ วย. 1423; นายศิริชัย รณเกียรติ สย. 5868; นายศุภชัย ขำดี ภย. 37589 | ELECTRICAL ENGINEERS: นายชัยวัฒน์ เหลืองอบอุ่น สฟก.3473; นายกรอง กิมเขียว สฟก.5276 | MECHANICAL ENGINEERS: นายธันวา ตันเสถียร วก. 797; นายขจรพงษ์ สุทธิโสภาอาภรณ์ สก.2544; นายอาณัติ ตั้งชู สก.4127 | SANITARY ENGINEERS : ขนิษฐา ส่งสกุลชัย วส. 27; วีรวุฒ หงษ์ทอง สส. 253 | INTETIOR DESIGNER : วาสนา เพชรประเสริฐ; วรางคณา เศรษฐสุข; อภิญญา ยังแย้ม | แบบแสดง : แปลนระบบสุขาภิบาลพื้นชั้นที่ 5 |
| PROJECT ARCHITECT : สมยงค์ ขจรวิทย์ สสถ. 1764 | | | | | FIRE PROTECTION ARCHITECTS : ดร.บัณฑิต ประดับสุข สสถ. 1215 | | มาตราส่วน: 1:125; รวม : 104 แผ่น; แบบเลขที่ : SN–3 12 |

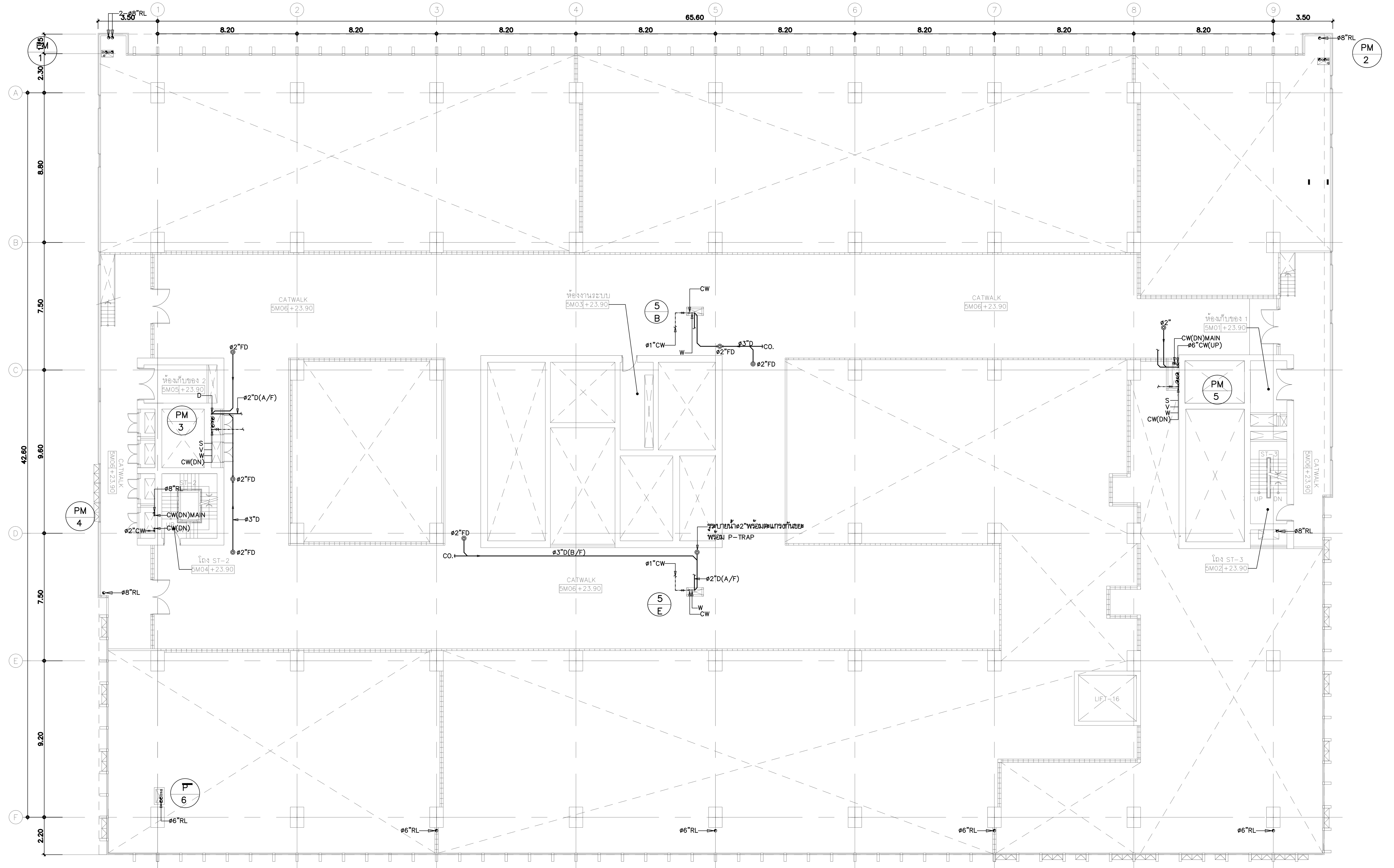


## แปลนระบบสุขาภิบาลพื้นชั้นที่ 5M | 1 : 125

| | | | | | | | | |
|---|---|---|---|---|---|---|---|---|
| คณะแพทยศาสตร์วชิรพยาบาล มหาวิทยาลัยนวมินทราธิราช | SPAN | unicorn | i lamp | PROJECT NAME: โครงการออกแบบ อาคารผู้ป่วยในเฉลิมพระเกียรติ คณะแพทยศาสตร์วชิรพยาบาล มหาวิทยาลัยนวมินทราธิราช | ARCHITECTS : นายสลายุทธ เรืองทอง ภสถ. 4384; หทัยชนก เอกสุวรรณ ภสถ. 4182; วีรยุทธ สมศิริ ภสถ. 19439; ปรัชญ์ สานุกูล ภสถ. 23820 | STRUCTURAL ENGINEERS : นายนัฐสม สงวนวงศ์ วย. 1423; นายศิริชัย รณเกียรติ สย. 5868; นายศุภชัย ขำดี ภย. 37589 | ELECTRICAL ENGINEERS: นายชัยวัฒน์ เหลืองอบอุ่น สฟก.3473; นายกรอง กิมเขียว สฟก.5276 | MECHANICAL ENGINEERS: นายธันวา ตันเสถียร วภ. 797; นายขจรพงษ์ สุทธิโสภาอาภรณ์ สภ.2544; นายอาณัติ ตั้งชู สภ.4127 |
| | | | | PROJECT ARCHITECT : สมยงค์ ขจรวิทย์ สสถ. 1764 | | | | |

| | | | |
|---|---|---|---|
| SANITARY ENGINEERS : ขนิษฐา ส่งสกุลชัย วส. 27; วีรวุฒ หงษ์ทอง สส. 253 | INTETIOR DESIGNER : วาสนา เพชรประเสริฐ; วรางคณา เศรษฐสุข; อภิญญา ยังแย้ม | แบบแสดง : แปลนระบบสุขาภิบาลพื้นชั้นที่ 5M | |
| FIRE PROTECTION ARCHITECTS : ดร.บัณฑิต ประดับสุข สสถ. 1215 | | มาตราส่วน: 1:125 รวม : 104 แผ่น | แบบเลขที่ : SN-3 13 |

# CONTAMINATED ICU

# PICU

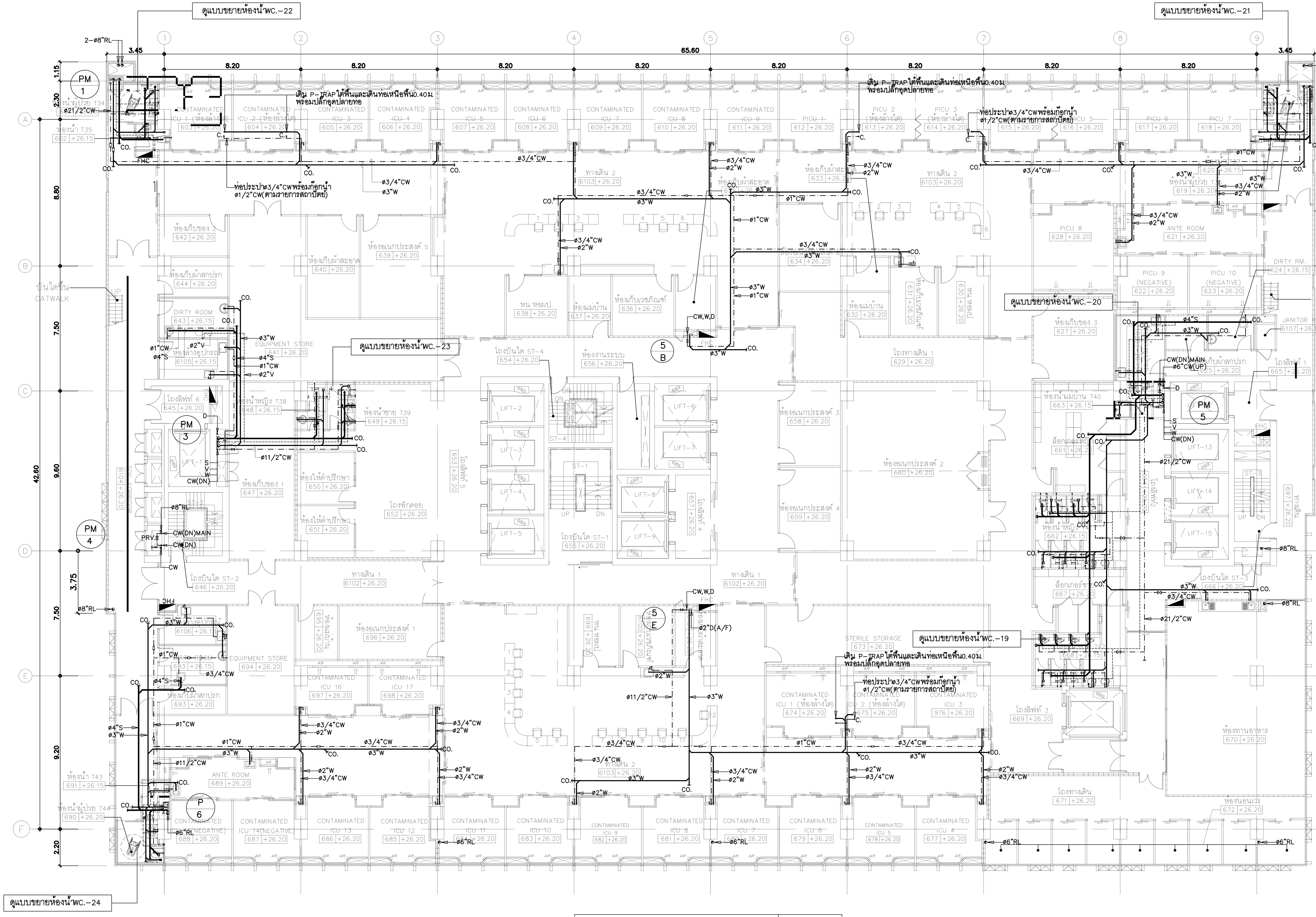

แปลนระบบสุขาภิบาลพื้นชั้นที่ 6 | 1 : 125

| PROJECT NAME: | ARCHITECTS : | STRUCTURAL ENGINEERS : | ELECTRICAL ENGINEERS: | MECHANICAL ENGINEERS: | SANITARY ENGINEERS : | INTETIOR DESIGNER : | แบบแสดง : |
|---|---|---|---|---|---|---|---|
| โครงการออกแบบ อาคารผู้ป่วยในเฉลิมพระเกียรติ คณะแพทยศาสตร์วชิรพยาบาล มหาวิทยาลัยนวมินทราธิราช | นายสลายุทธ เรืองทอง ภสถ. 4384 | นายนัฐสม สงวนวงศ์ วย. 1423 | นายชัยวัฒน์ เหลืองอบอุ่น สฟก.3473 | นายธันวา ตันเสถียร วก. 797 | ขนิษฐา ส่งสกุลชัย วส. 27 | วาสนา เพชรประเสริฐ | แปลนระบบสุขาภิบาลพื้นชั้นที่ 6 |
| | หทัยชนก เอกสุวรรณ ภสถ. 4182 | นายศิริชัย รณเกียรติ สย. 5868 | นายกรอง กิมเขียว สฟก.5276 | นายขจรพงษ์ สุทธิโสภาอาภรณ์ สก.2544 | วีรวุฒ หงษ์ทอง สส. 253 | วรางคณา เศรษฐสุข | มาตราส่วน: 1:125 |
| | วีรยุทธ สมศิริ ภสถ. 19439 | นายศุภชัย ขำดี ภย. 37589 | | นายอาณัติ ตั้งชู สก.4127 | FIRE PROTECTION ARCHITECTS : | อภิญญา ยังแย้ม | แบบเลขที่ : SN-3 14 |
| PROJECT ARCHITECT : สมยงค์ ขจรวิทย์ สสถ. 1764 | ปรัชญ์ สานุกูล ภสถ. 23820 | | | | ดร.บัณฑิต ประดับสุข สสถ. 1215 | | รวม : 104 แผ่น |

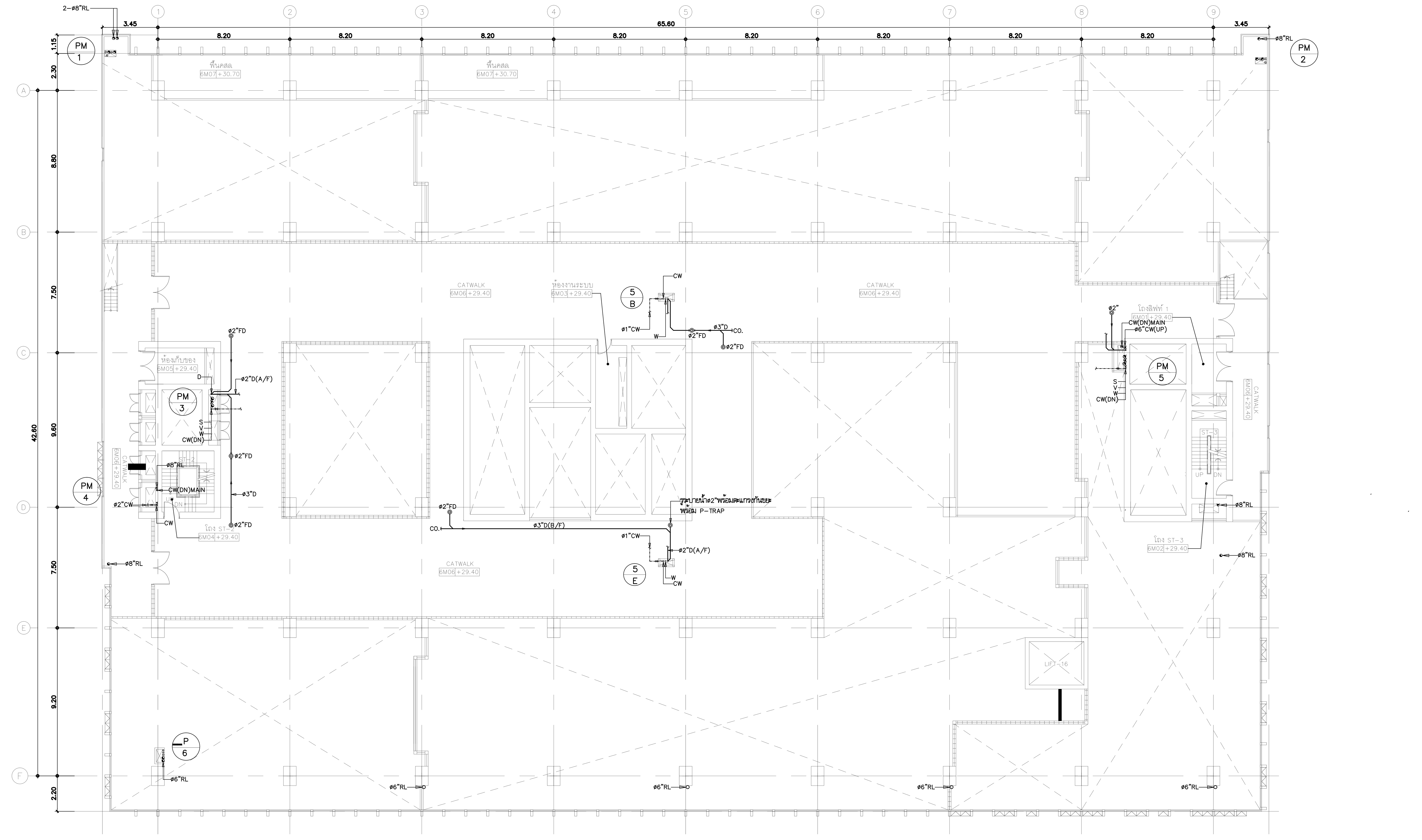


แปลนระบบสุขาภิบาลพื้นชั้นที่ 6M | 1 : 125

| PROJECT NAME: | ARCHITECTS : | STRUCTURAL ENGINEERS : | ELECTRICAL ENGINEERS: | MECHANICAL ENGINEERS: | SANITARY ENGINEERS : | INTETIOR DESIGNER : | แบบแสดง : |
|---|---|---|---|---|---|---|---|
| โครงการออกแบบ อาคารผู้ป่วยในเฉลิมพระเกียรติ คณะแพทยศาสตร์วชิรพยาบาล มหาวิทยาลัยนวมินทราธิราช | นายสลายุทธ เรืองทอง ภสถ. 4384 | นายนัฐสม สงวนวงศ์ วย. 1423 | นายชัยวัฒน์ เหลืองอบอุ่น สฟก.3473 | นายธันวา ตันเสถียร วก. 797 | ขนิษฐา ส่งสกุลชัย วส. 27 | วาสนา เพชรประเสริฐ | แปลนระบบสุขาภิบาลพื้นชั้นที่ 6M |
| | หทัยชนก เอกสุวรรณ ภสถ. 4182 | นายศิริชัย รณเกียรติ สย. 5868 | นายกรอง กิมเขียว สฟก.5276 | นายขจรพงษ์ สุทธิโสภาอาภรณ์ สก.2544 | วีรวุฒ หงษ์ทอง สส. 253 | วรางคณา เศรษฐสุข | มาตราส่วน: 1:125 |
| | วีรยุทธ สมศิริ ภสถ. 19439 | นายศุภชัย ขำดี ภย. 37589 | | นายอาณัติ ตั้งชู สก.4127 | FIRE PROTECTION ARCHITECTS : | อภิญญา ยังแย้ม | แบบเลขที่ : SN-3 15 |
| PROJECT ARCHITECT : สมยงค์ ขจรวิทย์ สสถ. 1764 | ปรัชญ์ สานุกูล ภสถ. 23820 | | | | ดร.บัณฑิต ประดับสุข สสถ. 1215 | | รวม : 104 แผ่น |

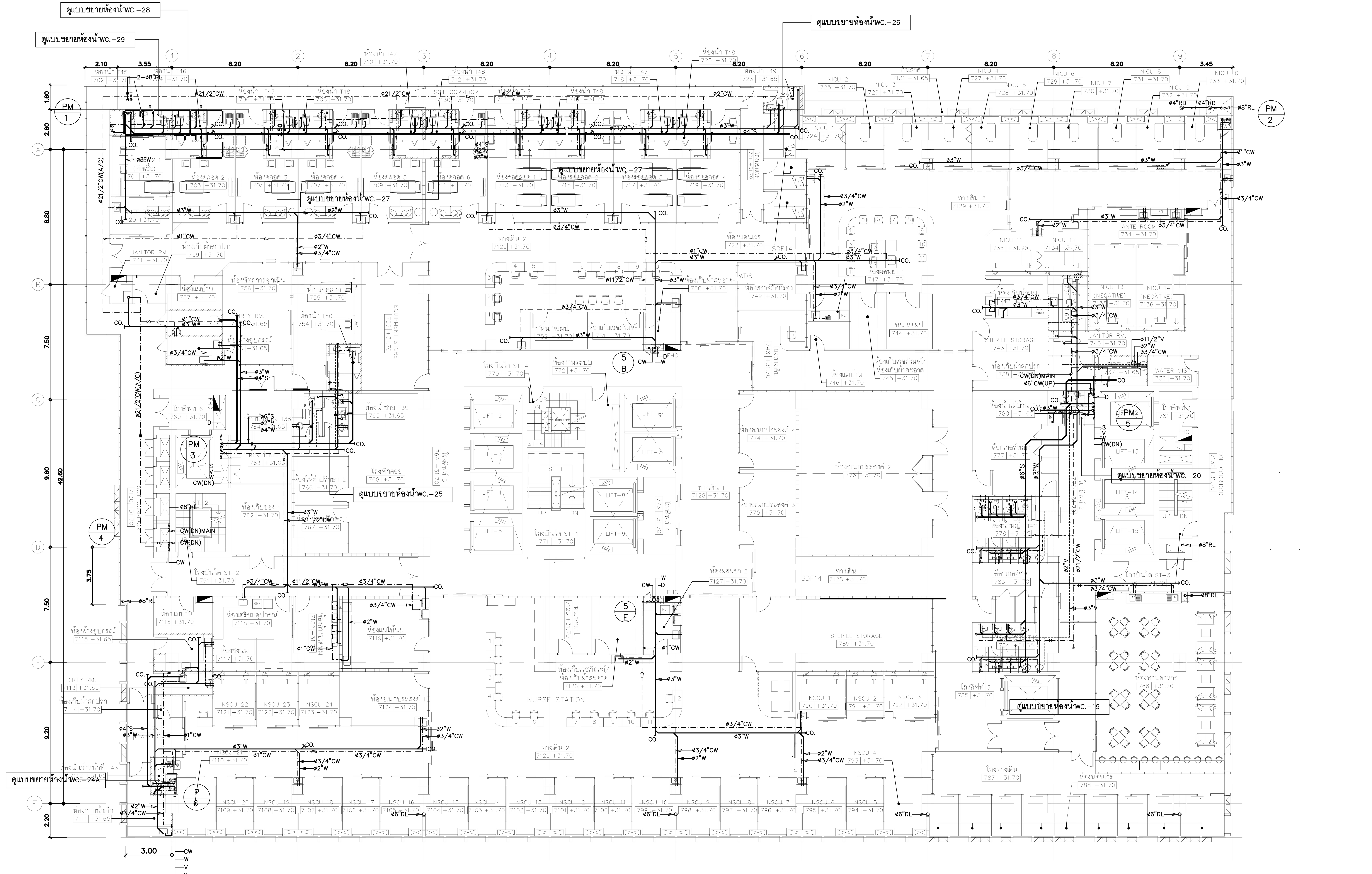

แปลนระบบสุขาภิบาลพื้นชั้นที่ 7 | 1 : 125

คณะแพทยศาสตร์วชิรพยาบาล มหาวิทยาลัยนวมินทราธิราช

PROJECT NAME:
โครงการออกแบบ อาคารผู้ป่วยในเฉลิมพระเกียรติ
คณะแพทยศาสตร์วชิรพยาบาล มหาวิทยาลัยนวมินทราธิราช

PROJECT ARCHITECT : สมยงค์ ขจรวิทย์ สสถ. 1764

ARCHITECTS :
นายสลายุทธ รุ่งทอง ภสถ. 4384
หทัยชนก เอกสุวรรณ ภสถ. 4182
วีรยุทธ สมศิริ ภสถ. 19439
ปรัชญ์ สานุกูล ภสถ. 23820

STRUCTURAL ENGINEERS :
นายนัฐสม สงวนวงศ์ วย. 1423
นายศิริชัย รณเกียรติ สย. 5868
นายศุภชัย ขำดี ภย. 37589

ELECTRICAL ENGINEERS:
นายชัยวัฒน์ เหลืองอบอุ่น สฟก.3473
นายกรอง กิมเขียว สฟก.5276

MECHANICAL ENGINEERS:
นายธันวา ตันเสถียร วก. 797
นายขจรพงษ์ สุทธิโสภาอาภรณ์ สก.2544
นายอาณัติ ตั้งชู สก.4127

SANITARY ENGINEERS :
ขนิษฐา ส่งสกุลชัย วส. 27
วีรวุฒ หงษ์ทอง สส. 253

FIRE PROTECTION ARCHITECTS :
ดร.บัณฑิต ประดับสุข สสถ. 1215

INTETIOR DESIGNER :
วาสนา เพชรประเสริฐ
วรางคณา เศรษฐสุข
อภิญญา ยังแย้ม

แบบแสดง :
แปลนระบบสุขาภิบาลพื้นชั้นที่ 7

มาตราส่วน: 1:125
รวม : 104 แผ่น
แบบเลขที่ : SN-3 16

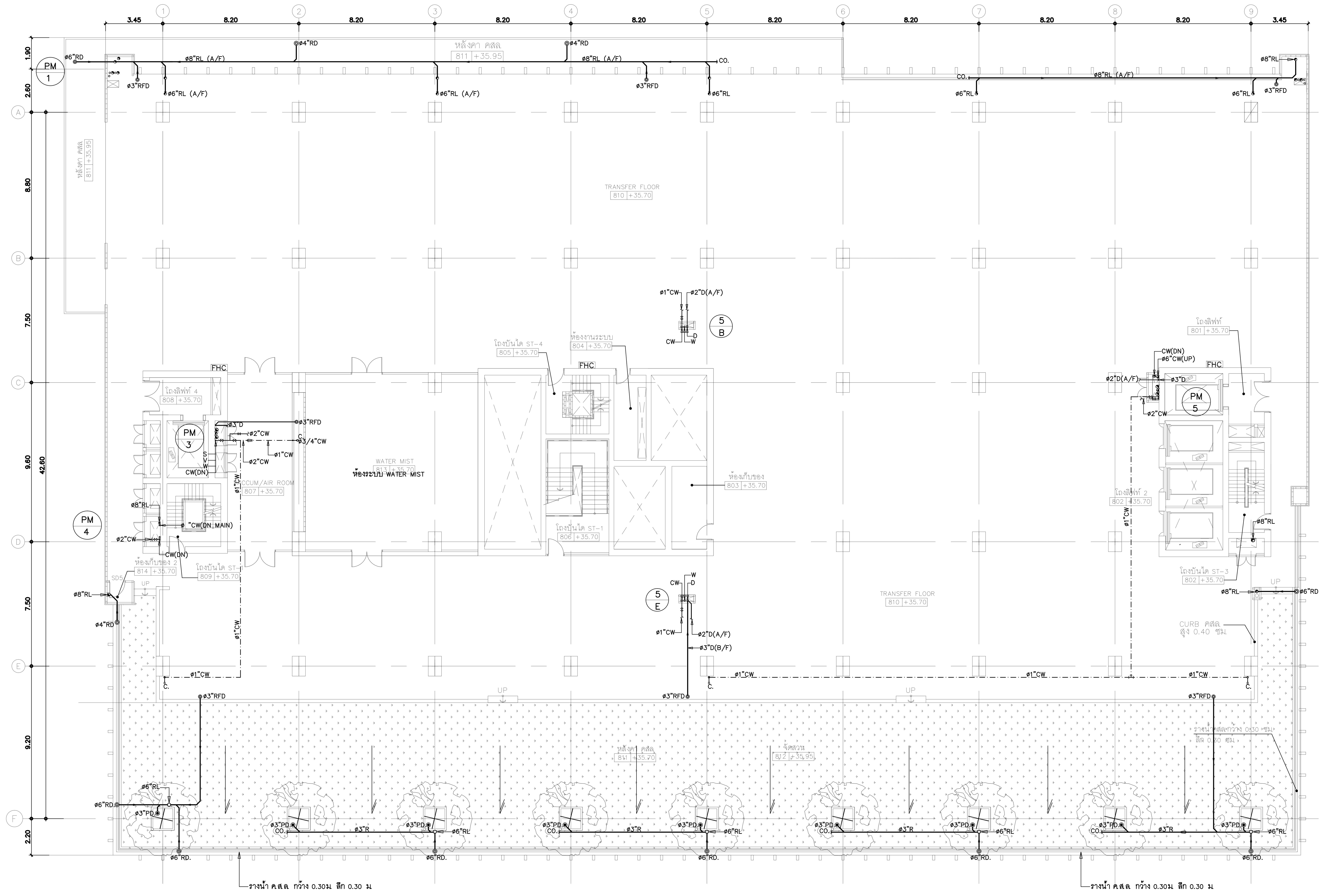


**แปลนระบบสุขาภิบาลพื้นชั้นที่ 8** | 1 : 125

คณะแพทยศาสตร์วชิรพยาบาล มหาวิทยาลัยนวมินทราธิราช

SPAN — บริษัท สแปนคอนซัลแตนท์ จำกัด 247 ถ.เสนานิคม 1 แขวงลาดพร้าว เขตลาดพร้าว กรุงเทพฯ 10230 E-MAIL : main.span@gmail.com Tel.0-2942-3691-6 ,Fax.0-2942-3694

unicorn — บริษัท ยูนิคอร์น คอร์ปอเรชั่น แอนด์แมเนจเม้นท์ จำกัด 75/78 ซอยวัดพระศรีมหาธาตุ 18 แขวงอนุสาวรีย์ เขตบางเขน กรุงเทพมหานคร 10220

i lamp — บริษัท ไอแลมพ์ อาร์คิเทค แอนด์ ดีไซน์ จำกัด 480/25 หมู่ที่ 2 ตำบลบ้านเกาะ อำเภอเมืองนครราชสีมา นครราชสีมา 30000

**PROJECT NAME:**
โครงการออกแบบ อาคารผู้ป่วยในเฉลิมพระเกียรติ
คณะแพทยศาสตร์วชิรพยาบาล มหาวิทยาลัยนวมินทราธิราช

**PROJECT ARCHITECT :** สมยงค์ ขจรวิทย์ สสถ. 1764

**ARCHITECTS :**
นายสลายุทธ เรืองทอง ภสถ. 4384
หทัยชนก เอกสุวรรณ ภสถ. 4182
วิรยุทธ สมศิริ ภสถ. 19439
ปริญญ์ สานุกูล ภสถ. 23820

**STRUCTURAL ENGINEERS :**
นายณัฐสม สงวนวงศ์ วย. 1423
นายศิริชัย รณเกียรติ สย. 5868
นายศุภชัย ขำดี ภย. 37589

**ELECTRICAL ENGINEERS:**
นายชัยวัฒน์ เหลืองอบอุ่น สฟก.3473
นายกรอง กิมเขียว สฟก.5276

**MECHANICAL ENGINEERS:**
นายธันวา ตันเสถียร วก. 797
นายขจรพงษ์ สุทธิโสภาอาภรณ์ สก.2544
นายอาณัติ ตั้งชู สก.4127

**SANITARY ENGINEERS :**
ขนิษฐา ส่งสกุลชัย วส. 27
วีรวุฒิ หงษ์ทอง สส. 253

**FIRE PROTECTION ARCHITECTS :**
ดร.บัณฑิต ประดับสุข สสถ. 1215

**INTETIOR DESIGNER :**
วาสนา เพชรประเสริฐ
วรางคณา เศรษฐสุข
อภิญญา ยังแย้ม

**แบบแสดง :** แปลนระบบสุขาภิบาลพื้นชั้นที่ 8

มาตราส่วน 1:125 | แบบเลขที่ : SN-3 17
รวม : 104 แผ่น

DELIVERY

NICU

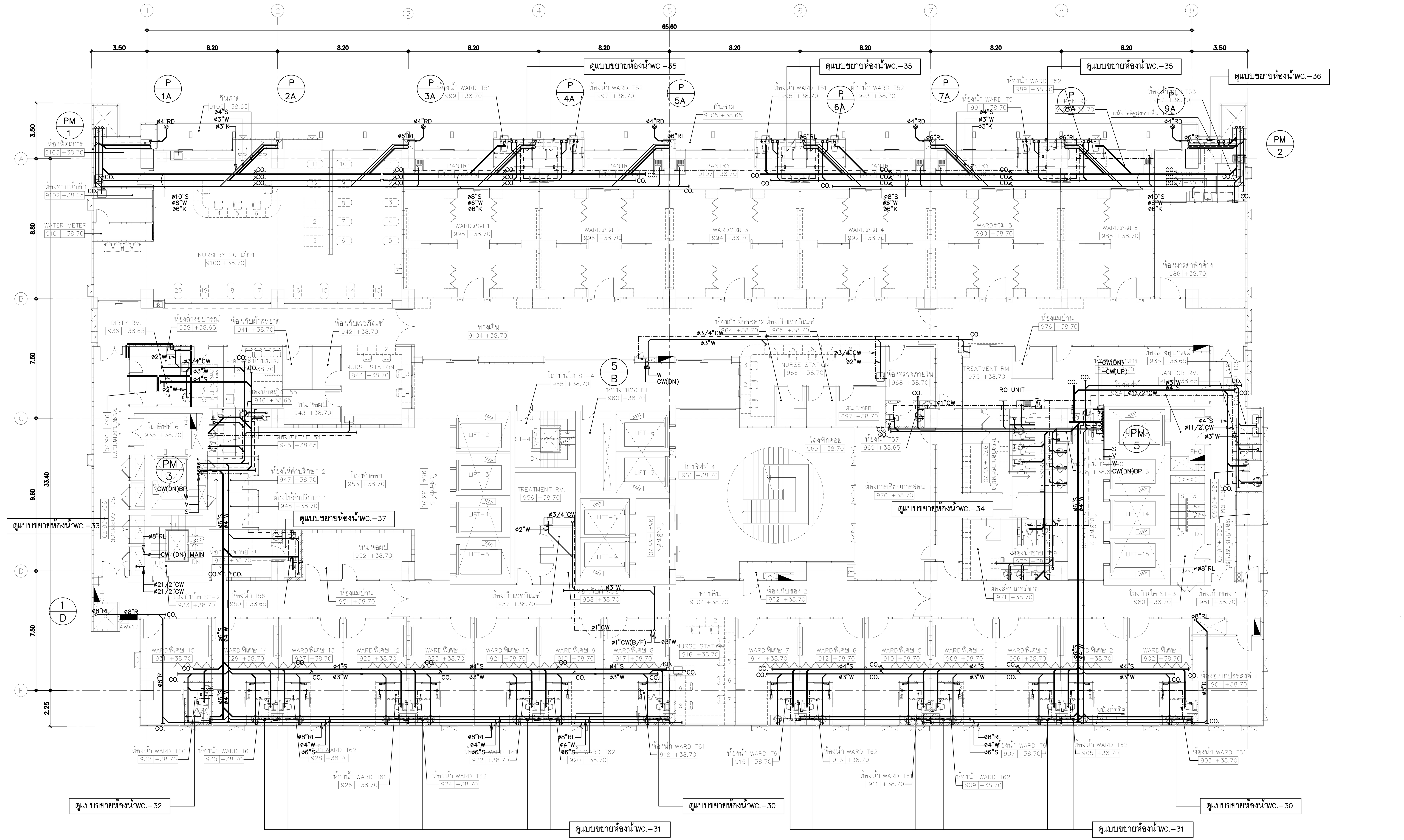


แปลนระบบสุขาภิบาลพื้นชั้นที่ 9 | 1 : 125

| PROJECT NAME: | ARCHITECTS : | STRUCTURAL ENGINEERS : | ELECTRICAL ENGINEERS: | MECHANICAL ENGINEERS: | SANITARY ENGINEERS : | INTETIOR DESIGNER : | แบบแสดง : |
|---|---|---|---|---|---|---|---|
| โครงการออกแบบ อาคารผู้ป่วยในเฉลิมพระเกียรติ | นายสลายุทธ เรืองทอง ภสถ. 4384 | นายนัฐสม สงวนวงศ์ วย. 1423 | นายชัยวัฒน์ เหลืองอบอุ่น สฟก.3473 | นายธันวา ต้นเสถียร วก. 797 | ขนิษฐา ส่งสกุลชัย วส. 27 | วาสนา เพชรประเสริฐ | แปลนระบบสุขาภิบาลพื้นชั้นที่ 9 |
| คณะแพทยศาสตร์วชิรพยาบาล มหาวิทยาลัยนวมินทราธิราช | หทัยชนก เอกสุวรรณ ภสถ. 4182 | นายศิริชัย รณเกียรติ สย. 5868 | นายกรอง กิมเขียว สฟก.5276 | นายขจรพงษ์ สุทธิโสภาอาภรณ์ สก.2544 | วีรวุฒ หงษ์ทอง สส. 253 | วรางคณา เศรษฐสุข | มาตราส่วน: 1:125 |
| PROJECT ARCHITECT : สมยงค์ ขจรวิทย์ สสถ. 1764 | วีรยุทธ สมศิริ ภสถ. 19439 | นายศุภชัย ขำดี ภย. 37589 | | นายอาณัติ ตั้งชู สก.4127 | FIRE PROTECTION ARCHITECTS : | อภิญญา ยังแย้ม | แบบเลขที่ : SN–3 18 |
| | ปรัชญ์ สานุกูล ภสถ. 23820 | | | | ดร.บัณฑิต ประดับสุข สสถ. 1215 | | รวม : 104 แผ่น |

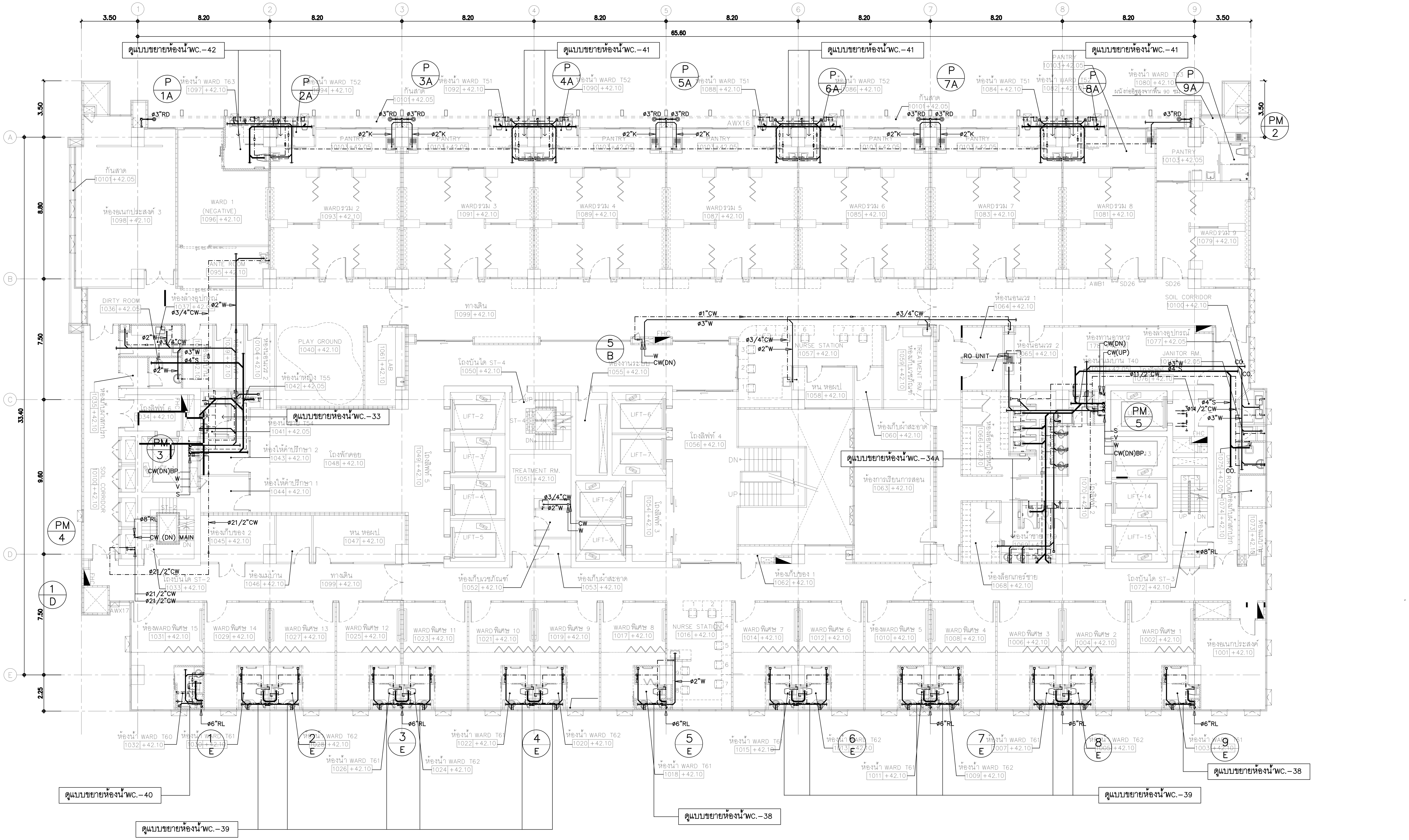


แปลนระบบสุขาภิบาลพื้นชั้นที่ 10 1 : 125

| | | | |
|---|---|---|---|
| คณะแพทยศาสตร์วชิรพยาบาล มหาวิทยาลัยนวมินทราธิราช | SPAN บริษัท สแปนคอนซัลแตนท์ จำกัด 247 ถ.เสนานิคม 1 แขวงลาดพร้าว เขตลาดพร้าว กรุงเทพฯ 10230 E-MAIL : main.span@gmail.com Tel.0-2942-3691-6 ,Fax.0-2942-3694 | unicorn บริษัท ยูนิคอร์น คอร์ปอเรชั่น แอนด์แมเนจเม้นท์ จำกัด 75/78 ซอยวัดเวฬุวนาราม 18 แขวงดอนเมือง เขตดอนเมือง กรุงเทพมหานคร 10210 | i lamp บริษัท ไอแลมพ์ อาร์คิเทค แอนด์ ดีไซน์ จำกัด 480/25 หมู่ที่ 2 ตำบลบ้านเกาะ อำเภอเมืองนครราชสีมา นครราชสีมา 30000 |

PROJECT NAME:
**โครงการออกแบบ อาคารผู้ป่วยในเฉลิมพระเกียรติ**
**คณะแพทยศาสตร์วชิรพยาบาล มหาวิทยาลัยนวมินทราธิราช**
PROJECT ARCHITECT : สมยงค์ ขจรวิทย์ สสถ. 1764

ARCHITECTS :
นายสลายุทธ เรืองทอง ภสถ. 4384
หทัยชนก เอกสุวรรณ ภสถ. 4182
วิรยุทธ สมศิริ ภสถ. 19439
ปรัชญ์ สานุกูล ภสถ. 23820

STRUCTURAL ENGINEERS :
นายนัฐสม สงวนวงค์ วย. 1423
นายศิริชัย รณเกียรติ สย. 5868
นายศุภชัย ขำดี ภย. 37589

ELECTRICAL ENGINEERS:
นายชัยวัฒน์ เหลืองอบอุ่น สฟก.3473
นายกรอง กิมเขียว สฟก.5276

MECHANICAL ENGINEERS:
นายธันวา ตันเสถียร วก. 797
นายขจรพงษ์ สุทธิโสภาอาภรณ์ สก.2544
นายอาณัติ ตั้งชู สก.4127

SANITARY ENGINEERS :
ขนิษฐา ส่งสกุลชัย วส. 27
วีรวุฒ หงษ์ทอง สส. 253

FIRE PROTECTION ARCHITECTS :
ดร.บัณฑิต ประดับสุข สสถ. 1215

INTETIOR DESIGNER :
วาสนา เพชรประเสริฐ
วรางคณา เศรษฐสุข
อภิญญา ยังแย้ม

แบบแสดง :
แปลนระบบสุขาภิบาลพื้นชั้นที่ 10

มาตราส่วน 1:125
รวม : 104 แผ่น
แบบเลขที่ : SN-3 19

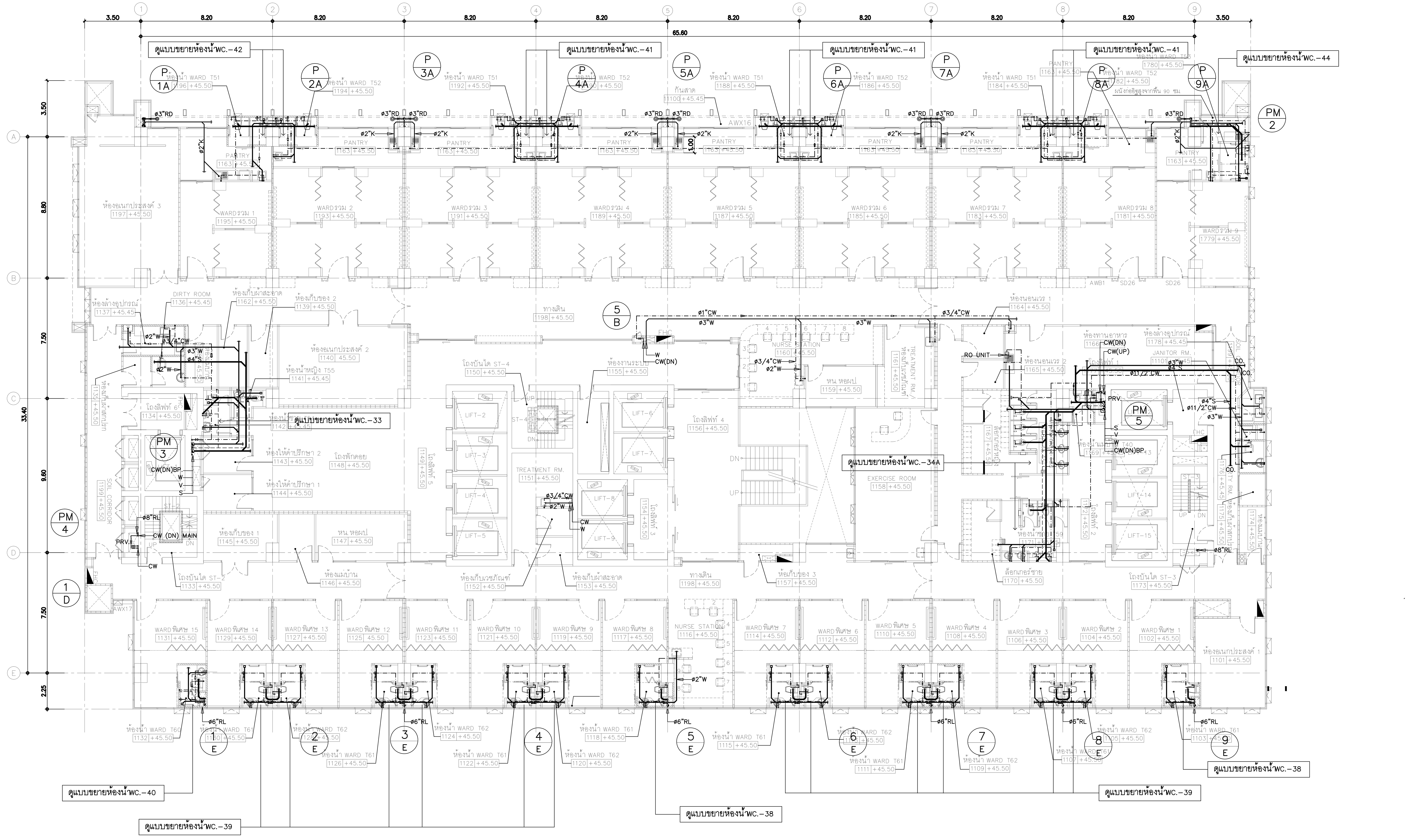


# แปลนระบบสุขาภิบาลพื้นชั้นที่ 11 1 : 125

| | | |
|---|---|---|
| คณะแพทยศาสตร์วชิรพยาบาล มหาวิทยาลัยนวมินทราธิราช | SPAN บริษัท สแปนคอนซัลแทนท์ จำกัด 247 ถ.เสนานิคม 1 แขวงลาดพร้าว เขตลาดพร้าว กรุงเทพฯ 10230 E-MAIL : main.span@gmail.com Tel.0-2942-3691-6 ,Fax.0-2942-3694 | unicorn บริษัท ยูนิคอร์น คอร์ปอเรชั่น แอนด์แมเนจเม้นท์ จำกัด 75/78 ซอยวัดเวฬุวนาราม 18 แขวงดอนเมือง เขตดอนเมือง กรุงเทพมหานคร 10210 |
| i lamp บริษัท ไอแลมพ์ อาร์คิเทค แอนด์ ดีไซน์ จำกัด 480/25 หมู่ที่ 2 ตำบลบ้านเกาะ อำเภอเมืองนครราชสีมา นครราชสีมา 30000 | | |

WARD Ortho

**PROJECT NAME:**
โครงการออกแบบ อาคารผู้ป่วยในเฉลิมพระเกียรติ
คณะแพทยศาสตร์วชิรพยาบาล มหาวิทยาลัยนวมินทราธิราช

PROJECT ARCHITECT : สมยงค์ ขจรวิทย์ สสถ. 1764

| ARCHITECTS : | |
|---|---|
| นายสลายุทธ เรืองทอง | ภสถ. 4384 |
| หทัยชนก เอกสุวรรณ | ภสถ. 4182 |
| วิรยุทธ สมศิริ | ภสถ. 19439 |
| ปรัชญ์ สานุกูล | ภสถ. 23820 |

| STRUCTURAL ENGINEERS : | |
|---|---|
| นายนัฐสม สงวนวงศ์ | วย. 1423 |
| นายศิริชัย รณเกียรติ | สย. 5868 |
| นายศุภชัย ขำดี | ภย. 37589 |

| ELECTRICAL ENGINEERS: | |
|---|---|
| นายชัยวัฒน์ เหลืองอบอุ่น | สฟก.3473 |
| นายกรอง กิมเขียว | สฟก.5276 |

| MECHANICAL ENGINEERS: | |
|---|---|
| นายธันวา ตันเสถียร | วก. 797 |
| นายขจรพงษ์ สุทธิโสภาอาภรณ์ | สก.2544 |
| นายอาณัติ ตั้งชู | สก.4127 |

| SANITARY ENGINEERS : | |
|---|---|
| ขนิษฐา ส่งสกุลชัย | วส. 27 |
| วีรวุฒ หงษ์ทอง | สส. 253 |

| FIRE PROTECTION ARCHITECTS : | |
|---|---|
| ดร.บัณฑิต ประดับสุข | สสถ. 1215 |

| INTETIOR DESIGNER : |
|---|
| วาสนา เพชรประเสริฐ |
| วรางคณา เศรษฐสุข |
| อภิญญา ยังแย้ม |

**แบบแสดง :** แปลนระบบสุขาภิบาลพื้นชั้นที่ 11

มาตราส่วน: 1:125
รวม : 104 แผ่น
แบบเลขที่ : SN-3 20

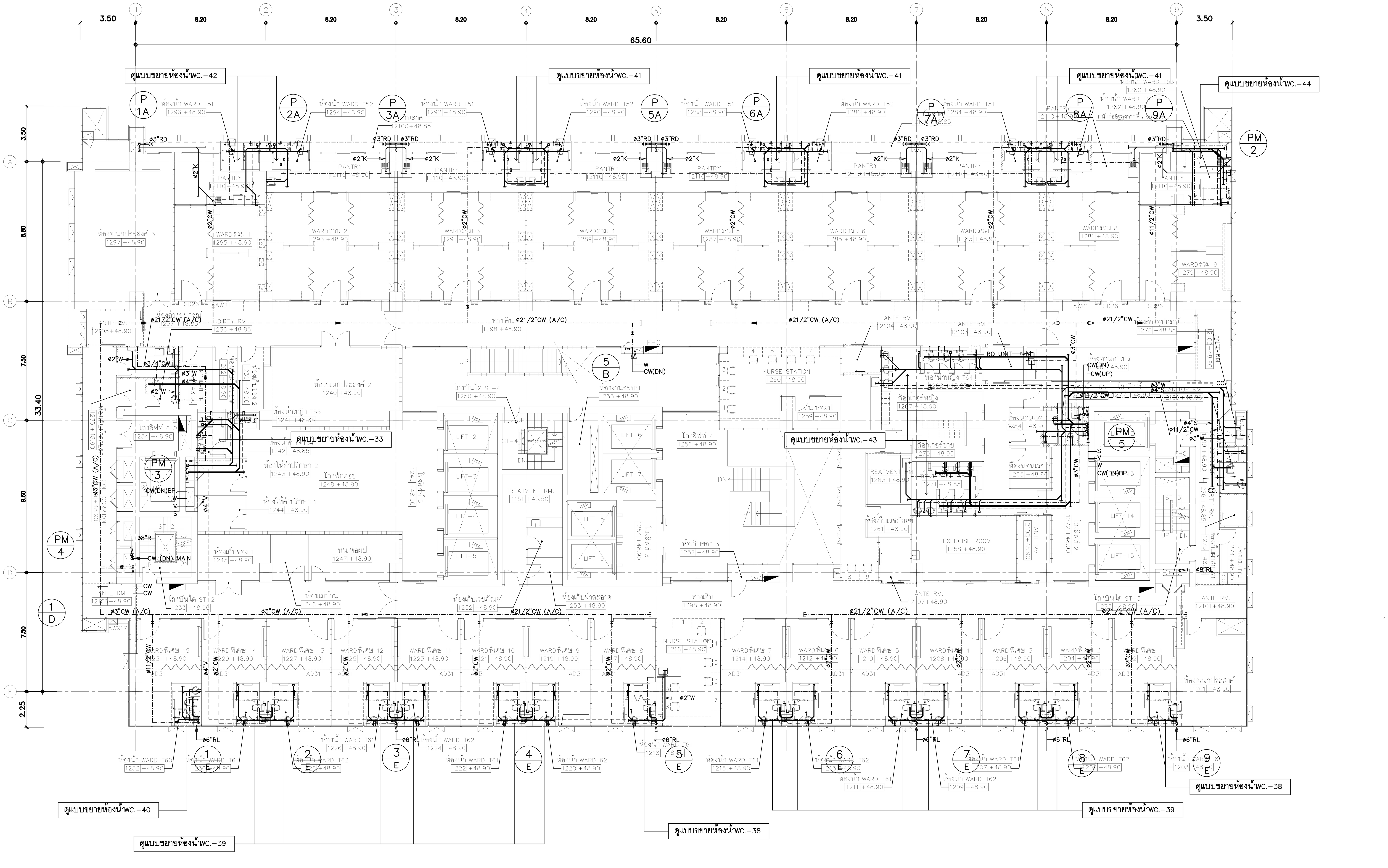


## แปลนระบบสุขาภิบาลพื้นชั้นที่ 12 | 1 : 125

| | | | | | | |
|---|---|---|---|---|---|---|
| **PROJECT NAME:**<br>โครงการออกแบบ อาคารผู้ป่วยในเฉลิมพระเกียรติ<br>คณะแพทยศาสตร์วชิรพยาบาล มหาวิทยาลัยนวมินทราธิราช<br>PROJECT ARCHITECT : สมยงค์ ขจรวิทย์ สสถ. 1764 | **ARCHITECTS :**<br>นายสลายุทธ เรืองทอง ภสถ. 4384<br>หทัยชนก เอกสุวรรณ ภสถ. 4182<br>วีรยุทธ สมศิริ ภสถ. 19439<br>ปรัชญ์ สานุกูล ภสถ. 23820 | **STRUCTURAL ENGINEERS :**<br>นายนัฐสม สงวนวงศ์ วย. 1423<br>นายศิริชัย รณเกียรติ สย. 5868<br>นายศุภชัย ขำดี ภย. 37589 | **ELECTRICAL ENGINEERS:**<br>นายชัยวัฒน์ เหลืองอบอุ่น สฟก.3473<br>นายกรอง กิมเขียว สฟก.5276 | **MECHANICAL ENGINEERS:**<br>นายธันวา ต้นเสถียร วก. 797<br>นายขจรพงษ์ สุทธิโสภาอาภรณ์ สก.2544<br>นายอาณัติ ตั้งชู สก.4127 | **SANITARY ENGINEERS :**<br>ขนิษฐา ส่งสกุลชัย วส. 27<br>วีรวุฒ หงษ์ทอง สส. 253<br>**FIRE PROTECTION ARCHITECTS :**<br>ดร.บัณฑิต ประดับสุข สสถ. 1215 | **INTETIOR DESIGNER :**<br>วาสนา เพชรประเสริฐ<br>วรางคณา เศรษฐสุข<br>อภิญญา ยังแย้ม |

**แบบแสดง :** แปลนระบบสุขาภิบาลพื้นชั้นที่ 12

มาตราส่วน 1:125 | แบบเลขที่ : SN-3 21 | รวม : 104 แผ่น

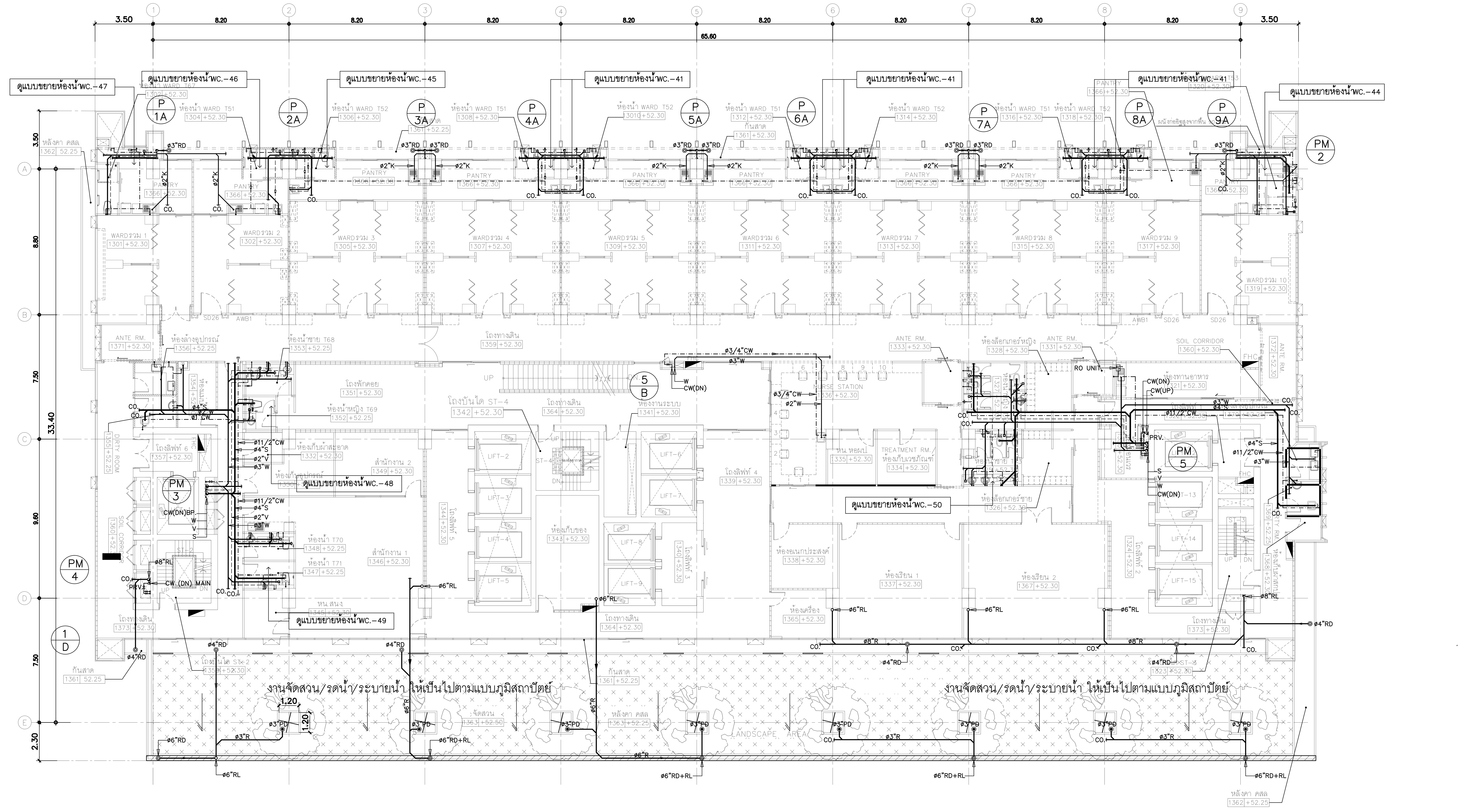


| แปลนระบบสุขาภิบาลพื้นชั้นที่ 13 | 1 : 125 |
|---|---|

| | | |
|---|---|---|
| คณะแพทยศาสตร์วชิรพยาบาล มหาวิทยาลัยนวมินทราธิราช | | |
| บริษัท สแปนคอนซัลแตนท์ จำกัด 247 ถ.เสนานิคม 1 แขวงลาดพร้าว เขตลาดพร้าว กรุงเทพฯ 10230 E-MAIL : main.span@gmail.com Tel.0-2942-3691-6 ,Fax.0-2942-3694 | | |
| บริษัท ยูนิคอร์น คอร์ปอเรชั่น แอนด์แมเนจเม้นท์ จำกัด 75/78 ซอยวัดเวฬุวนาราม 18 แขวงคลองเมือง เขตดอนเมือง กรุงเทพมหานคร 10210 | | |
| บริษัท ไอแลมพ์ อาร์คิเทค แอนด์ ดีไซน์ จำกัด 480/25 หมู่ที่ 2 ตำบลบ้านเกาะ อำเภอเมืองนครราชสีมา นครราชสีมา 30000 | | |

**PROJECT NAME:**
โครงการออกแบบ อาคารผู้ป่วยในเฉลิมพระเกียรติ
คณะแพทยศาสตร์วชิรพยาบาล มหาวิทยาลัยนวมินทราธิราช

**PROJECT ARCHITECT :** สมยงค์ ขจรวิทย์ สสถ. 1764

**ARCHITECTS :**
นายสลายุทธ เรืองทอง ภสถ. 4384
หทัยชนก เอกสุวรรณ ภสถ. 4182
วิรยุทธ สมศิริ ภสถ. 19439
ปรัชญ์ สานุกูล ภสถ. 23820

**STRUCTURAL ENGINEERS :**
นายนัฐสม สงวนวงศ์ วย. 1423
นายศิริชัย รณเกียรติ สย. 5868
นายศุภชัย ขำดี ภย. 37589

**ELECTRICAL ENGINEERS:**
นายชัยวัฒน์ เหลืองอบอุ่น สฟก.3473
นายกรอง กิมเขียว สฟก.5276

**MECHANICAL ENGINEERS:**
นายธันวา ตันเสถียร วก. 797
นายขจรพงษ์ สุทธิโสภาอาภรณ์ สก.2544
นายอาณัติ ตั้งชู สก.4127

**SANITARY ENGINEERS :**
ขนิษฐา ส่งสกุลชัย วส. 27
วีรวุฒ หงษ์ทอง สส. 253

**FIRE PROTECTION ARCHITECTS :**
ดร.บัณฑิต ประดับสุข สสถ. 1215

**INTETIOR DESIGNER :**
วาสนา เพชรประเสริฐ
วรางคณา เศรษฐสุข
อภิญญา ยังแย้ม

**แบบแสดง :** แปลนระบบสุขาภิบาลพื้นชั้นที่ 13
มาตราส่วน 1:125
รวม : 104 แผ่น
แบบเลขที่ : SN-3 22

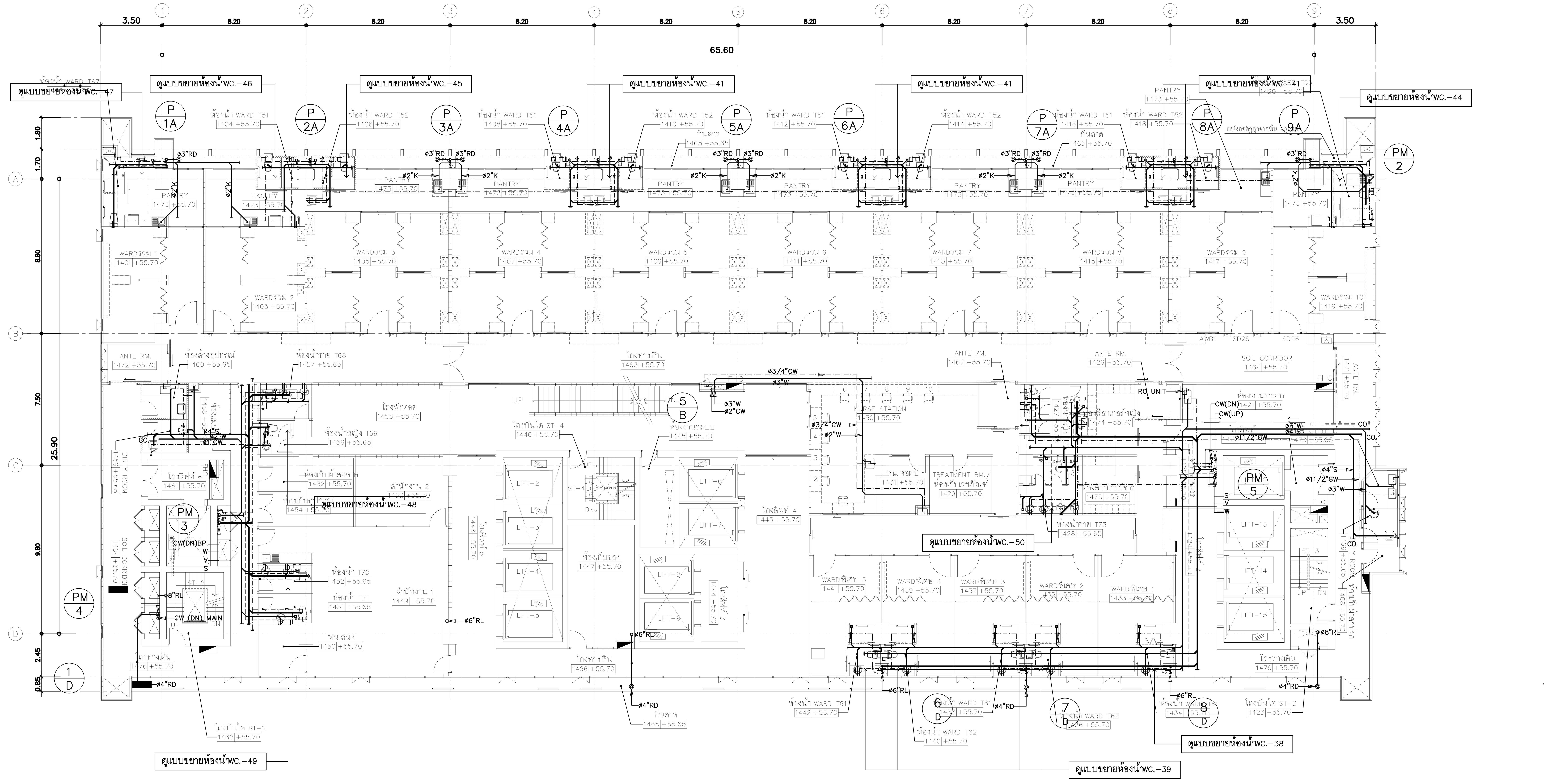


# แปลนระบบสุขาภิบาลพื้นชั้นที่ 14 | 1 : 125

| | | |
|---|---|---|
| PROJECT NAME: โครงการออกแบบ อาคารผู้ป่วยในเฉลิมพระเกียรติ คณะแพทยศาสตร์วชิรพยาบาล มหาวิทยาลัยนวมินทราธิราช | | |
| PROJECT ARCHITECT : สมยงค์ ขจรวิทย์ สสถ. 1764 | | |
| ARCHITECTS : | STRUCTURAL ENGINEERS : | ELECTRICAL ENGINEERS: |
| นายสลายุทธ เรืองทอง ภสถ. 4384 | นายนัฐสม สงวนวงศ์ วย. 1423 | นายชัยวัฒน์ เหลืองอบอุ่น สฟก.3473 |
| หทัยชนก เอกสุวรรณ ภสถ. 4182 | นายศิริชัย รณเกียรติ สย. 5868 | นายกรอง กิมเขียว สฟก.5276 |
| วีรยุทธ สมศิริ ภสถ. 19439 | นายศุภชัย ขำดี ภย. 37589 | |
| ปรัชญ์ สานุกูล ภสถ. 23820 | | |

| | | | |
|---|---|---|---|
| MECHANICAL ENGINEERS: | SANITARY ENGINEERS : | INTETIOR DESIGNER : | แบบแสดง : แปลนระบบสุขาภิบาลพื้นชั้นที่ 14 |
| นายธันวา ตันเสถียร วก. 797 | ขนิษฐา ส่งสกุลชัย วส. 27 | วาสนา เพชรประเสริฐ | มาตราส่วน: 1:125 |
| นายขจรพงษ์ สุทธิโสภาอาภรณ์ สก.2544 | วีรวุฒ หงษ์ทอง สส. 253 | วรางคณา เศรษฐสุข | รวม : 104 แผ่น |
| นายอาณัติ ตั้งซู สก.4127 | FIRE PROTECTION ARCHITECTS : ดร.บัณฑิต ประดับสุข สสถ. 1215 | อภิญญา ยังแย้ม | แบบเลขที่ : SN–3 23 |

คณะแพทยศาสตร์วชิรพยาบาล มหาวิทยาลัยนวมินทราธิราช

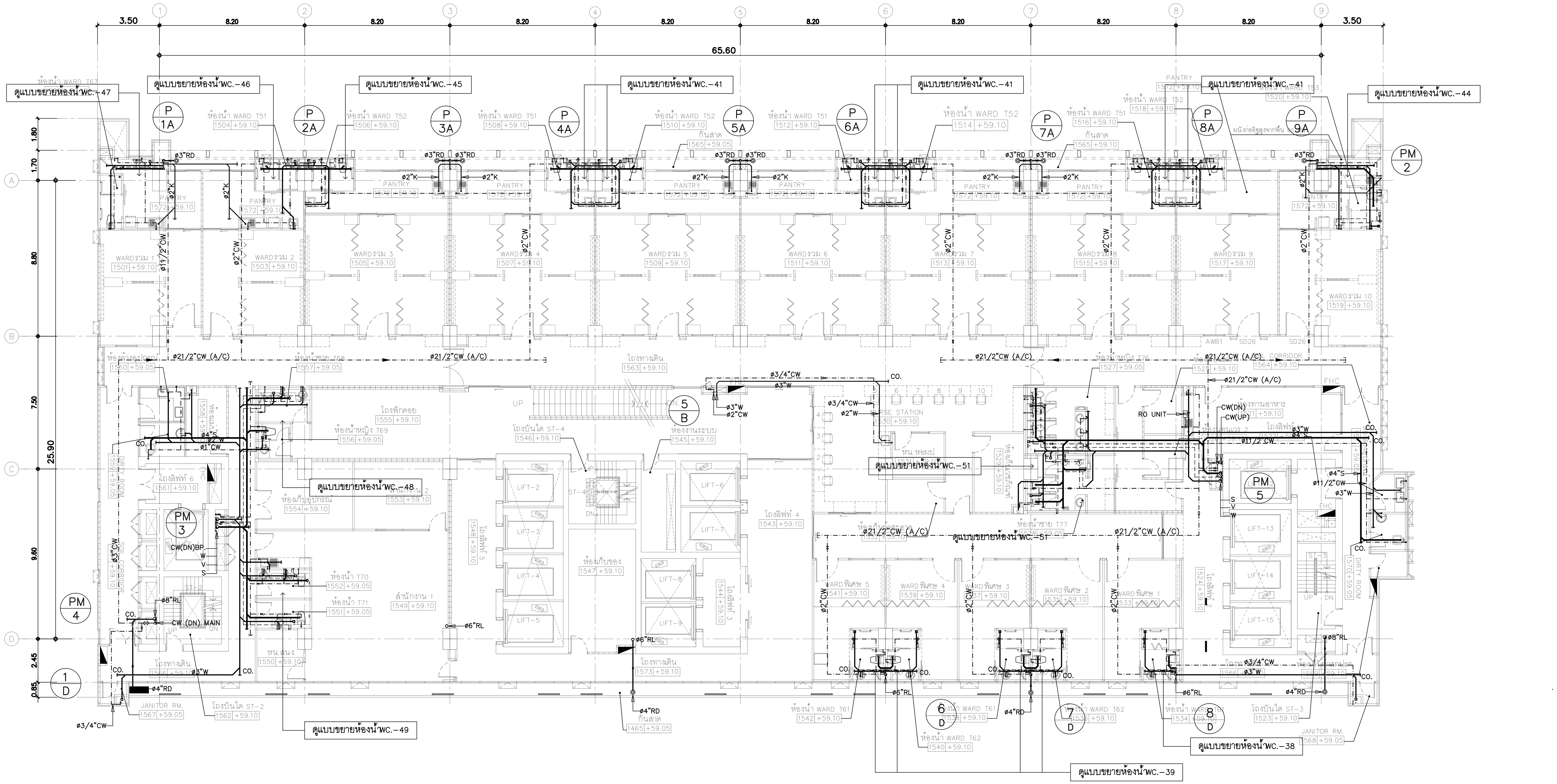


# แปลนระบบสุขาภิบาลพื้นชั้นที่ 15 | 1 : 125

| PROJECT NAME: | ARCHITECTS : | STRUCTURAL ENGINEERS : | ELECTRICAL ENGINEERS: | MECHANICAL ENGINEERS: | SANITARY ENGINEERS : | INTETIOR DESIGNER : | แบบแสดง : |
|---|---|---|---|---|---|---|---|
| โครงการออกแบบ อาคารผู้ป่วยในเฉลิมพระเกียรติ คณะแพทยศาสตร์วชิรพยาบาล มหาวิทยาลัยนวมินทราธิราช | นายสลายุทธ เรืองทอง ภสถ. 4384 | นายนัฐสม สงวนวงศ์ วย. 1423 | นายชัยวัฒน์ เหลืองอบอุ่น สฟก.3473 | นายธันวา ต้นเสถียร วก. 797 | ขนิษฐา ส่งสกุลชัย วส. 27 | วาสนา เพชรประเสริฐ | แปลนระบบสุขาภิบาลพื้นชั้นที่ 15 |
| | หทัยชนก เอกสุวรรณ ภสถ. 4182 | นายศิริชัย รณเกียรติ สย. 5868 | นายกรอง กิมเขียว สฟก.5276 | นายขจรพงษ์ สุทธิโสภาอาภรณ์ สก.2544 | วีรวุฒ หงษ์ทอง สส. 253 | วรางคณา เศรษฐสุข | |
| | วีรยุทธ สมศิริ ภสถ. 19439 | นายศุภชัย ขำดี ภย. 37589 | | นายอาณัติ ตั้งชู สก.4127 | FIRE PROTECTION ARCHITECTS : | อภิญญา ยังแย้ม | มาตราส่วน: 1:125 / แบบเลขที่ : SN–3 24 |
| PROJECT ARCHITECT : สมยงค์ ขจรวิทย์ สสถ. 1764 | ปรัชญ์ สานุกูล ภสถ. 23820 | | | | ดร.บัณฑิต ประดับสุข สสถ. 1215 | | รวม : 104 แผ่น |

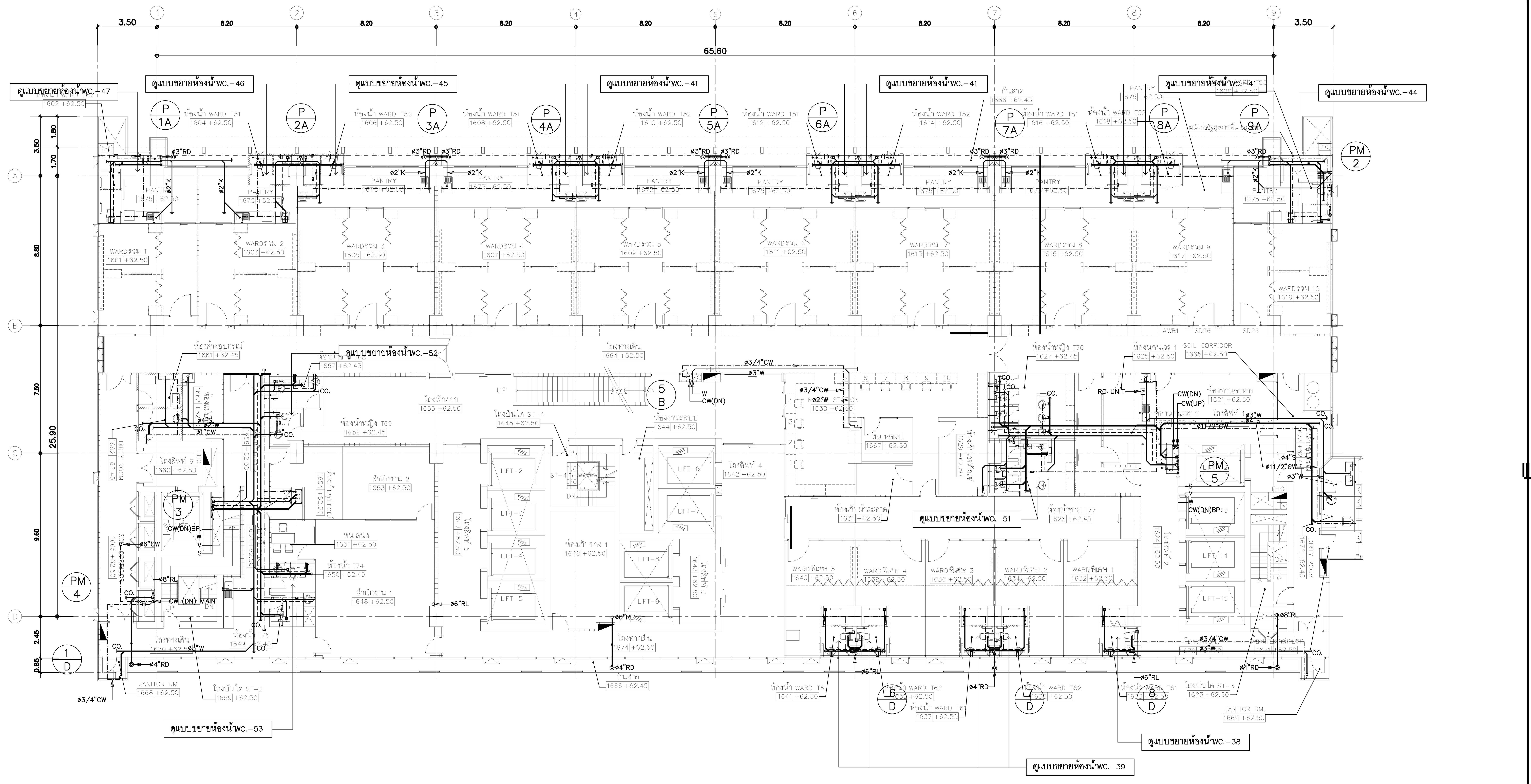


| แปลนระบบสุขาภิบาลพื้นชั้นที่ 16 | 1 : 125 |
|---|---|

| PROJECT NAME: | ARCHITECTS : | STRUCTURAL ENGINEERS : | ELECTRICAL ENGINEERS: | MECHANICAL ENGINEERS: | SANITARY ENGINEERS : | INTETIOR DESIGNER : | แบบแสดง : |
|---|---|---|---|---|---|---|---|
| โครงการออกแบบ อาคารผู้ป่วยในเฉลิมพระเกียรติ คณะแพทยศาสตร์วชิรพยาบาล มหาวิทยาลัยนวมินทราธิราช | นายสลายุทธ เรืองทอง ภสถ. 4384 | นายนัฐสม สงวนวงศ์ วย. 1423 | นายชัยวัฒน์ เหลืองอบอุ่น สฟก.3473 | นายธันวา ตันเสถียร วก. 797 | ขนิษฐา ส่งสกุลชัย วส. 27 | วาสนา เพชรประเสริฐ | แปลนระบบสุขาภิบาลพื้นชั้นที่ 16 |
| | หทัยชนก เอกสุวรรณ ภสถ. 4182 | นายศิริชัย รณเกียรติ สย. 5868 | นายกรอง กิมเขียว สฟก.5276 | นายขจรพงษ์ สุทธิโสภาอาภรณ์ สก.2544 | วีรวุฒ หงษ์ทอง สส. 253 | วรางคณา เศรษฐสุข | มาตราส่วน: 1:125 |
| | วีรยุทธ สมศิริ ภสถ. 19439 | นายศุภชัย ขำดี ภย. 37589 | | นายอาณัติ ตั้งชู สก.4127 | FIRE PROTECTION ARCHITECTS : | อภิญญา ยังแย้ม | แบบเลขที่ : SN–3 25 |
| PROJECT ARCHITECT : สมยงค์ ขจรวิทย์ สสถ. 1764 | ปรัชญ์ สานุกูล ภสถ. 23820 | | | | ดร.บัณฑิต ประดับสุข สสถ. 1215 | | รวม : 104 แผ่น |

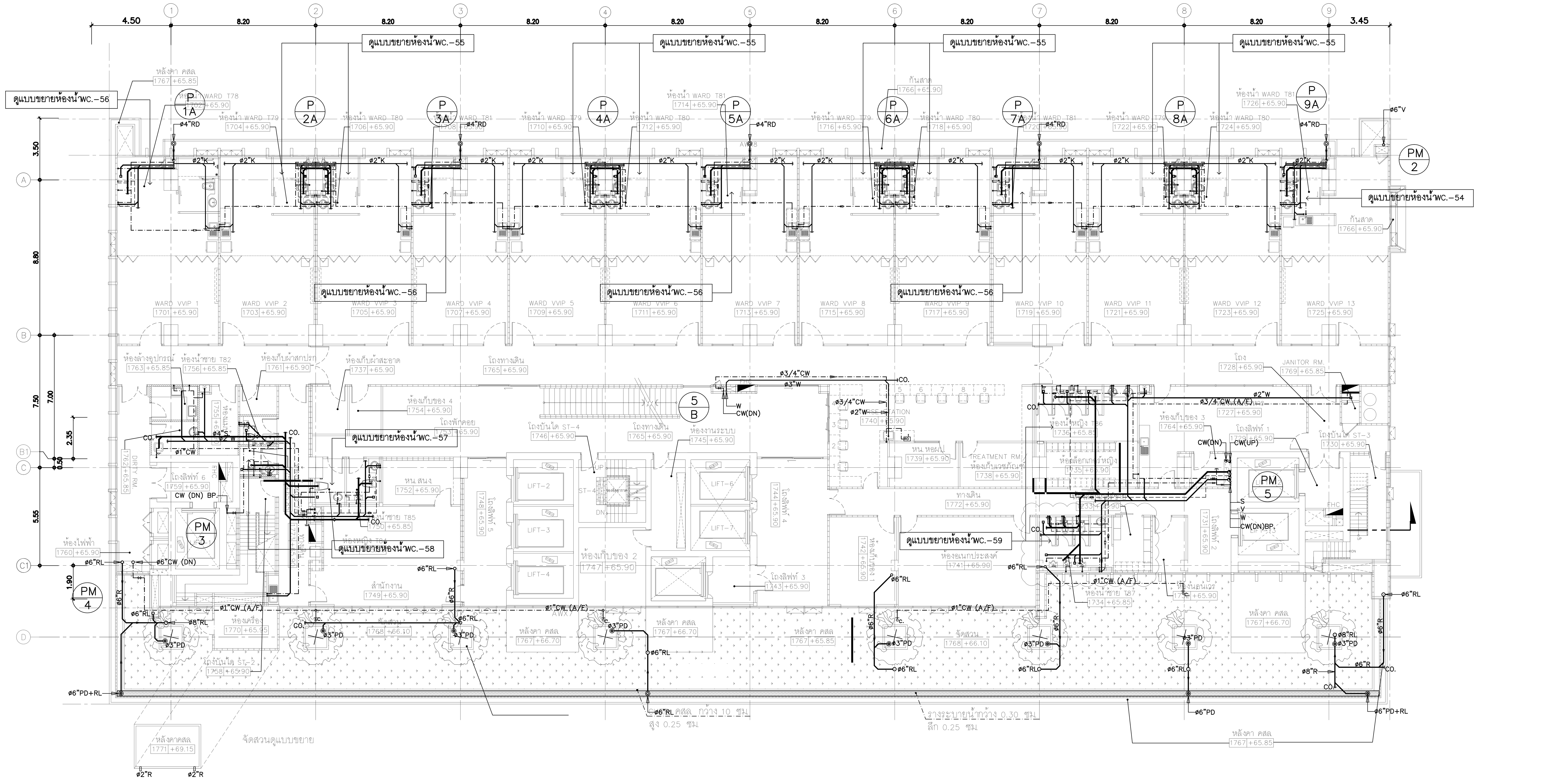

แปลนระบบสุขาภิบาลพื้นชั้นที่ 17 | 1 : 125

| | | | | | | | | |
|---|---|---|---|---|---|---|---|---|
| คณะแพทยศาสตร์วชิรพยาบาล มหาวิทยาลัยนวมินทราธิราช | SPAN บริษัท สแปนคอนซัลแตนท์ จำกัด 247 ถ.เสนานิคม 1 แขวงลาดพร้าว เขตลาดพร้าว กรุงเทพฯ 10230 E-MAIL : main.span@gmail.com Tel.0-2942-3691-6 ,Fax.0-2942-3694 / unicorn บริษัท ยูนิคอร์น คอร์ปอเรชั่น แอนด์แมนเนจเม้นท์ จำกัด 75/78 ซอยวัดบัวขวัญ 18 แขวงตลาดขวัญ เขตเมือง กรุงเทพมหานคร 10210 / i lamp บริษัท ไอแลมพ์ อาร์คิเทค แอนด์ ดีไซน์ จำกัด 480/25 หมู่ที่ 2 ตำบลบ้านเกาะ อำเภอเมืองนครราชสีมา นครราชสีมา 30000 | PROJECT NAME: โครงการออกแบบ อาคารผู้ป่วยในเฉลิมพระเกียรติ คณะแพทยศาสตร์วชิรพยาบาล มหาวิทยาลัยนวมินทราธิราช<br>PROJECT ARCHITECT : สมยงค์ ขจรวิทย์ สสถ. 1764 | ARCHITECTS :<br>นายสลายุทธ เรืองทอง ภสถ. 4384<br>หทัยชนก เอกสุวรรณ ภสถ. 4182<br>วีรยุทธ สมศิริ ภสถ. 19439<br>ปรัชญ์ สานุกูล ภสถ. 23820 | STRUCTURAL ENGINEERS :<br>นายนัฐสม สงวนวงศ์ วย. 1423<br>นายศิริชัย รณเกียรติ สย. 5868<br>นายศุภชัย ขำดี ภย. 37589 | ELECTRICAL ENGINEERS:<br>นายชัยวัฒน์ เหลืองอบอุ่น สฟก.3473<br>นายกรอง กิมเขียว สฟก.5276 | MECHANICAL ENGINEERS:<br>นายธันวา ตันเสถียร วก. 797<br>นายขจรพงษ์ สุทธิโสภาอาภรณ์ สก.2544<br>นายอาณัติ ตั้งชู สก.4127 | SANITARY ENGINEERS :<br>ขนิษฐา ส่งสกุลชัย วส. 27<br>วีรวุฒ หงษ์ทอง สส. 253<br>FIRE PROTECTION ARCHITECTS :<br>ดร.บัณฑิต ประดับสุข สสถ. 1215 | INTETIOR DESIGNER :<br>วาสนา เพชรประเสริฐ<br>วรางคณา เศรษฐสุข<br>อภิญญา ยังแย้ม | แบบแสดง : แปลนระบบสุขาภิบาลพื้นชั้นที่ 17<br>มาตราส่วน 1:125 แบบเลขที่ : SN-3 26<br>รวม : 104 แผ่น |

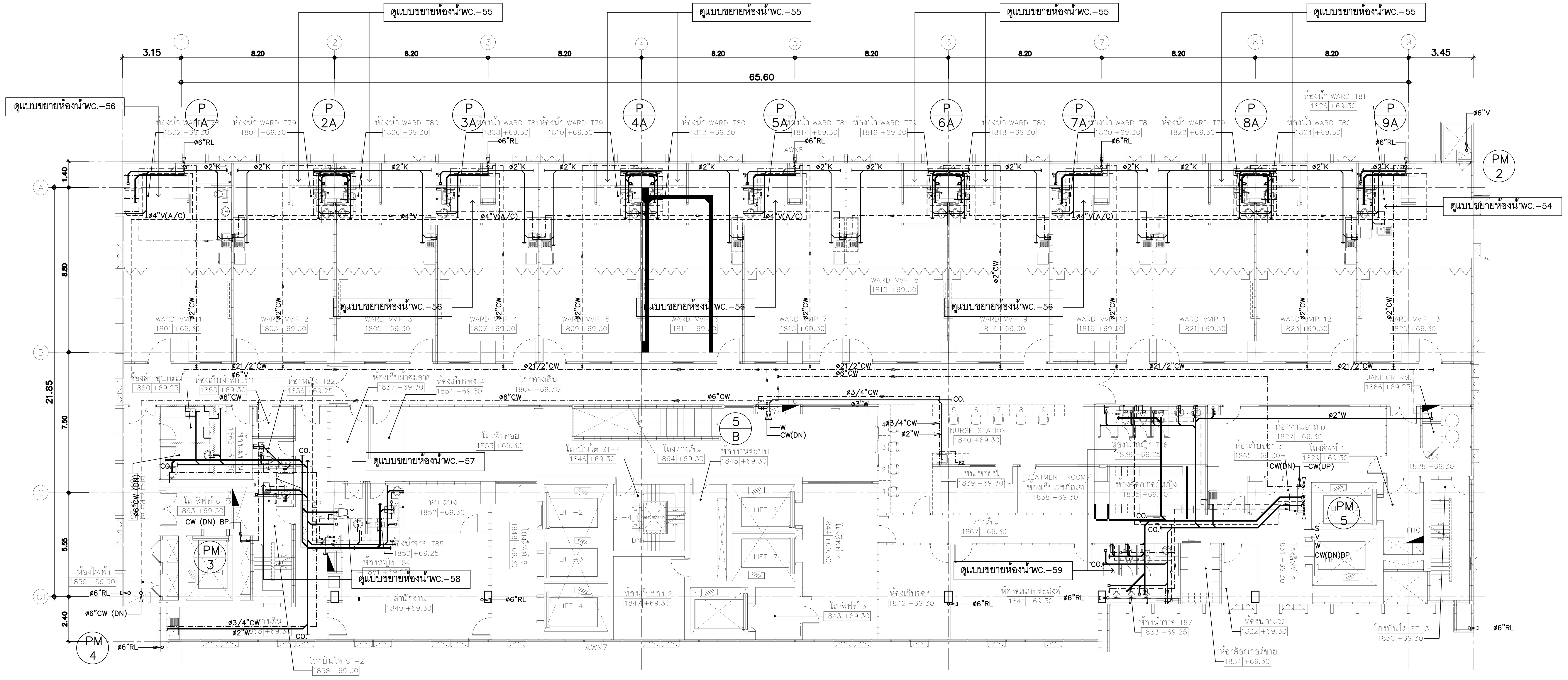


| แปลนระบบสุขาภิบาลพื้นชั้นที่ 18 | 1 : 125 |
|---|---|

| | | | |
|---|---|---|---|
| คณะแพทยศาสตร์วชิรพยาบาล มหาวิทยาลัยนวมินทราธิราช | บริษัท สแปนคอนซัลแตนท์ จำกัด 247 ถ.เสนานิคม 1 แขวงลาดพร้าว เขตลาดพร้าว กรุงเทพฯ 10230 E-MAIL : main.span@gmail.com Tel.0-2942-3691-6 ,Fax.0-2942-3694 | บริษัท ยูนิคอร์น คอร์ปอเรชั่น แอนด์แมเนจเม้นท์ จำกัด 75/78 ซอยวัดเทวีวนาราม 18 แขวงดอนเมือง เขตดอนเมือง กรุงเทพมหานคร 10210 | บริษัท ไอแลมพ์ อาร์คิเทค แอนด์ ดีไซน์ จำกัด 480/25 หมู่ที่ 2 ตำบลบ้านเกาะ อำเภอเมืองนครราชสีมา นครราชสีมา 30000 |

**PROJECT NAME:**
โครงการออกแบบ อาคารผู้ป่วยในเฉลิมพระเกียรติ
คณะแพทยศาสตร์วชิรพยาบาล มหาวิทยาลัยนวมินทราธิราช

PROJECT ARCHITECT : สมยงค์ ขจรวิทย์ สสถ. 1764

| ARCHITECTS : | STRUCTURAL ENGINEERS : | ELECTRICAL ENGINEERS: | MECHANICAL ENGINEERS: | SANITARY ENGINEERS : | INTETIOR DESIGNER : |
|---|---|---|---|---|---|
| นายสลายุทธ เรืองทอง ภสถ. 4384 | นายนัฐสม สงวนวงศ์ วย 1423 | นายชัยวัฒน์ เหลืองอบอุ่น สฟก.3473 | นายธันวา ตันเสถียร วก. 797 | ขนิษฐา ส่งสกุลชัย วส. 27 | วาสนา เพชรประเสริฐ |
| หทัยชนก เอกสุวรรณ ภสถ. 4182 | นายศิริชัย รณเกียรติ สย 5868 | นายกรอง กิมเขียว สฟก.5276 | นายขจรพงษ์ สุทธิโสภาอาภรณ์ สก.2544 | วีรวุฒ หงษ์ทอง สส. 253 | วรางคณา เศรษฐสุข |
| วิรยุทธ สมศิริ ภสถ. 19439 | นายศุภชัย ขำดี ภย 37589 | | นายอาณัติ ตั้งชู สก.4127 | FIRE PROTECTION ARCHITECTS : | อภิญญา ยังแย้ม |
| ปรัชญ์ สานุกูล ภสถ. 23820 | | | | ดร.บัณฑิต ประดับสุข สสถ. 1215 | |

**แบบแสดง :** แปลนระบบสุขาภิบาลพื้นชั้นที่ 18

มาตราส่วน: 1:125 | แบบเลขที่ : SN-3 27 | รวม : 104 แผ่น

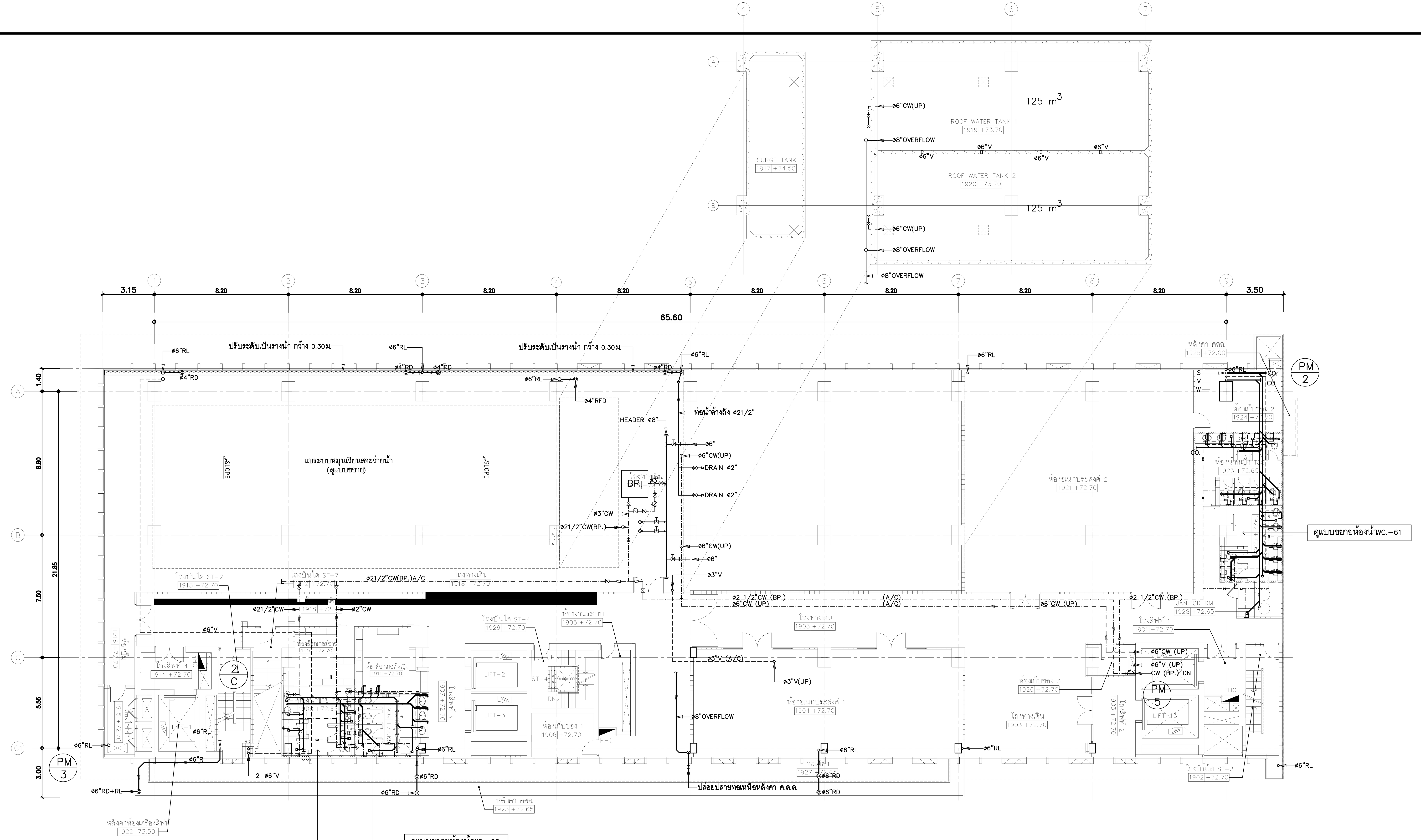


แปลนระบบสุขาภิบาลพื้นชั้นที่ 19 | 1 : 125

| PROJECT NAME: | ARCHITECTS : | STRUCTURAL ENGINEERS : | ELECTRICAL ENGINEERS: | MECHANICAL ENGINEERS: | SANITARY ENGINEERS : | INTETIOR DESIGNER : | แบบแสดง : |
|---|---|---|---|---|---|---|---|
| โครงการออกแบบ อาคารผู้ป่วยในเฉลิมพระเกียรติ คณะแพทยศาสตร์วชิรพยาบาล มหาวิทยาลัยนวมินทราธิราช | นายสลายุทธ เรืองทอง ภสถ. 4384 | นายนัฐสม สงวนวงศ์ วย 1423 | นายชัยวัฒน์ เหลืองอบอุ่น สฟท.3473 | นายธันวา ต้นเสถียร วก 797 | ขนิษฐา ส่งสกุลชัย วส 27 | วาสนา เพชรประเสริฐ | แปลนระบบสุขาภิบาลพื้นชั้นที่ 19 |
| | หทัยชนก เอกสุวรรณ ภสถ. 4182 | นายศิริชัย รณเกียรติ สย 5868 | นายกรอง กิมเซียว สฟท.5276 | นายขจรพงษ์ สุทธิโสภาอาภรณ์ สก.2544 | วิรวุฒ หงษ์ทอง สส 253 | วรางคณา เศรษฐสุข | มาตราส่วน : 1:125 |
| PROJECT ARCHITECT : สมยงค์ ขจรวิทย์ สสถ. 1764 | วิรยุทธ สมศิริ ภสถ. 19439 | นายศุภชัย ขำดี ภย 37589 | | นายอาณัติ ตั้งชู สก.4127 | FIRE PROTECTION ARCHITECTS : | อภิญญา ยังแย้ม | แบบเลขที่ : SN-3 28 |
| | ปริชญ์ สานุกูล ภสถ. 23820 | | | | ดร.บัณฑิต ประดับสุข สสถ. 1215 | | รวม : 104 แผ่น |

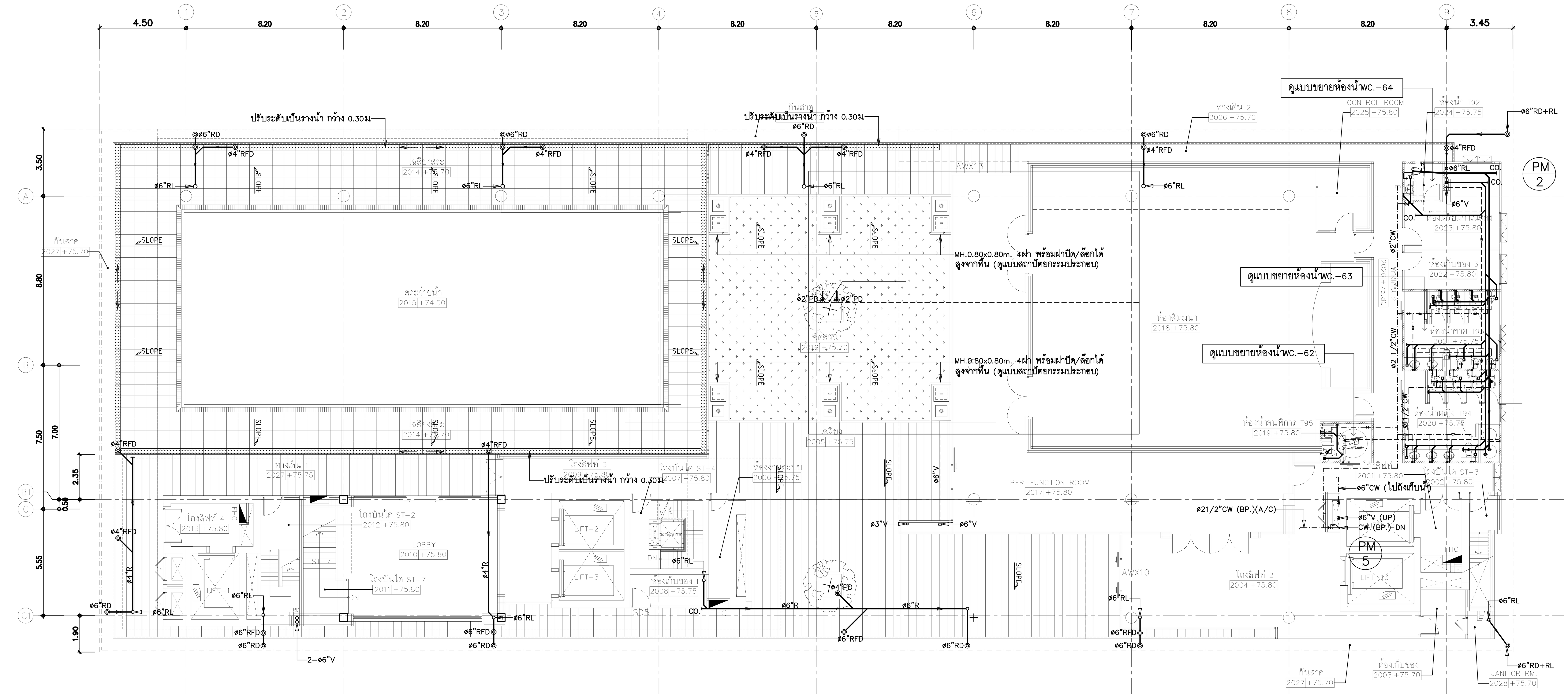


[redacted]

# แปลนระบบสุขาภิบาลพื้นชั้นที่ 20 | 1 : 125

| | | | | | | | |
|---|---|---|---|---|---|---|---|
| PROJECT NAME: โครงการออกแบบ อาคารผู้ป่วยในเฉลิมพระเกียรติ คณะแพทยศาสตร์วชิรพยาบาล มหาวิทยาลัยนวมินทราธิราช | ARCHITECTS : | STRUCTURAL ENGINEERS : | ELECTRICAL ENGINEERS: | MECHANICAL ENGINEERS: | SANITARY ENGINEERS : | INTETIOR DESIGNER : | แบบแสดง : แปลนระบบสุขาภิบาลพื้นชั้นที่ 20 |
| | นายสลายุทธ เรืองทอง ภสถ. 4384 | นายนัฐสม สงวนวงศ์ วย. 1423 | นายชัยวัฒน์ เหลืองอบอุ่น สฟก.3473 | นายธันวา ต้นเสถียร วก. 797 | ขนิษฐา ส่งสกุลชัย วส. 27 | วาสนา เพชรประเสริฐ | |
| | หทัยชนก เอกสุวรรณ ภสถ. 4182 | นายศิริชัย รณเกียรติ สย. 5868 | นายกรอง กิมเขียว สฟก.5276 | นายขจรพงษ์ สุทธิโสภาอาภรณ์ สก.2544 | วีรวุฒ หงษ์ทอง สส. 253 | วรางคณา เศรษฐสุข | มาตราส่วน: 1:125 |
| | วีรยุทธ สมศิริ ภสถ. 19439 | นายศุภชัย ขำดี ภย. 37589 | | นายอาณัติ ตั้งชู สก.4127 | FIRE PROTECTION ARCHITECTS : | อภิญญา ยังแย้ม | แบบเลขที่ : SN-3 29 |
| PROJECT ARCHITECT : สมยงค์ ขจรวิทย์ สสถ. 1764 | ปรัชญ์ สานุกูล ภสถ. 23820 | | | | ดร.บัณฑิต ประดับสุข สสถ. 1215 | | รวม : 104 แผ่น |

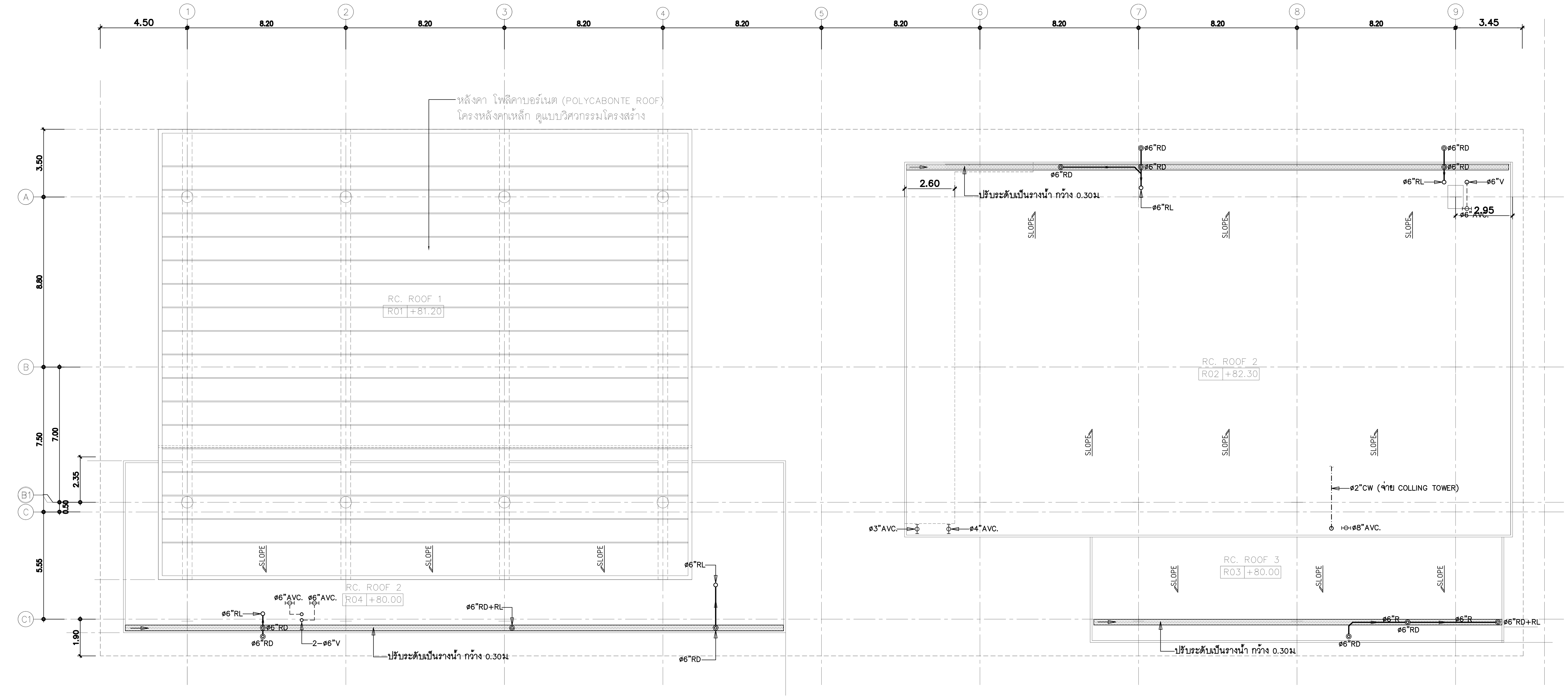


| แปลนระบบสุขาภิบาลพื้นชั้นดาดฟ้า | 1 : 125 |
|---|---|

PROJECT NAME:
**โครงการออกแบบ อาคารผู้ป่วยในเฉลิมพระเกียรติ**
**คณะแพทยศาสตร์วชิรพยาบาล มหาวิทยาลัยนวมินทราธิราช**

PROJECT ARCHITECT : สมยงค์ ขจรวิทย์ สสถ. 1764

ARCHITECTS :
นายสลายุทธ เรืองทอง ภสถ. 4384
หทัยชนก เอกสุวรรณ ภสถ. 4182
วีรยุทธ สมศิริ ภสถ. 19439
ปรัชญ์ สานุกูล ภสถ. 23820

STRUCTURAL ENGINEERS :
นายนัฐสม สงวนวงศ์ วย. 1423
นายศิริชัย รณเกียรติ สย. 5868
นายศุภชัย ขำดี ภย. 37589

ELECTRICAL ENGINEERS:
นายชัยวัฒน์ เหลืองอบอุ่น สฟก.3473
นายกรอง กิมเขียว สฟก.5276

MECHANICAL ENGINEERS:
นายธันวา ตันเสถียร วภ. 797
นายขจรพงษ์ สุทธิโสภาอาภรณ์ สก.2544
นายอาณัติ ตั้งชู สก.4127

SANITARY ENGINEERS :
ขนิษฐา ส่งสกุลชัย วส. 27
วีรวุฒ หงษ์ทอง สส. 253

FIRE PROTECTION ARCHITECTS :
ดร.บัณฑิต ประดับสุข สสถ. 1215

INTETIOR DESIGNER :
วาสนา เพชรประเสริฐ
วรางคณา เศรษฐสุข
อภิญญา ยังแย้ม

**แบบแสดง :**
แปลนระบบสุขาภิบาลพื้นชั้นดาดฟ้า

มาตราส่วน: 1:125
รวม : 104 แผ่น
แบบเลขที่ : SN–3 30

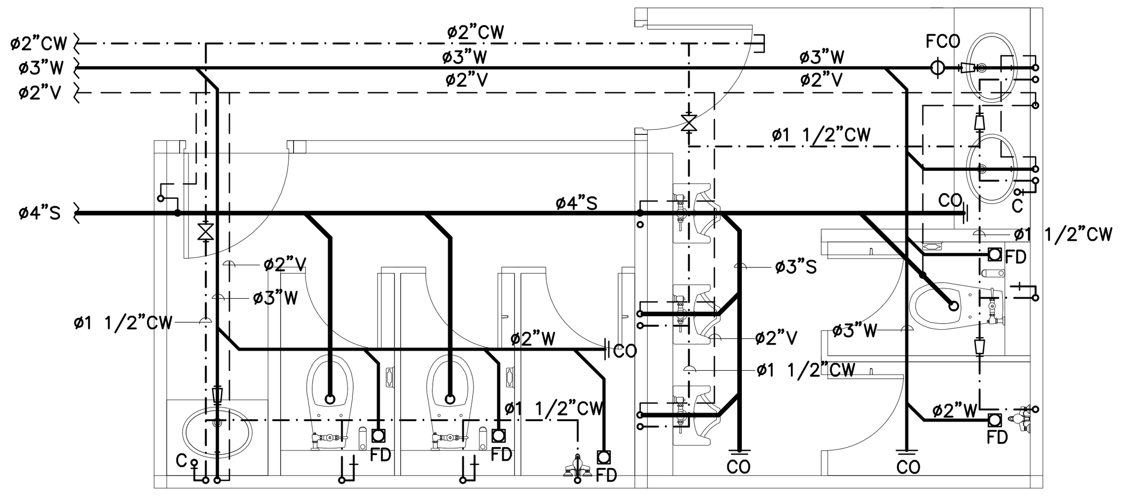

| แบบขยายห้องน้ำ WC 1 | 1:50 |
|---|---|

ชั้น B1

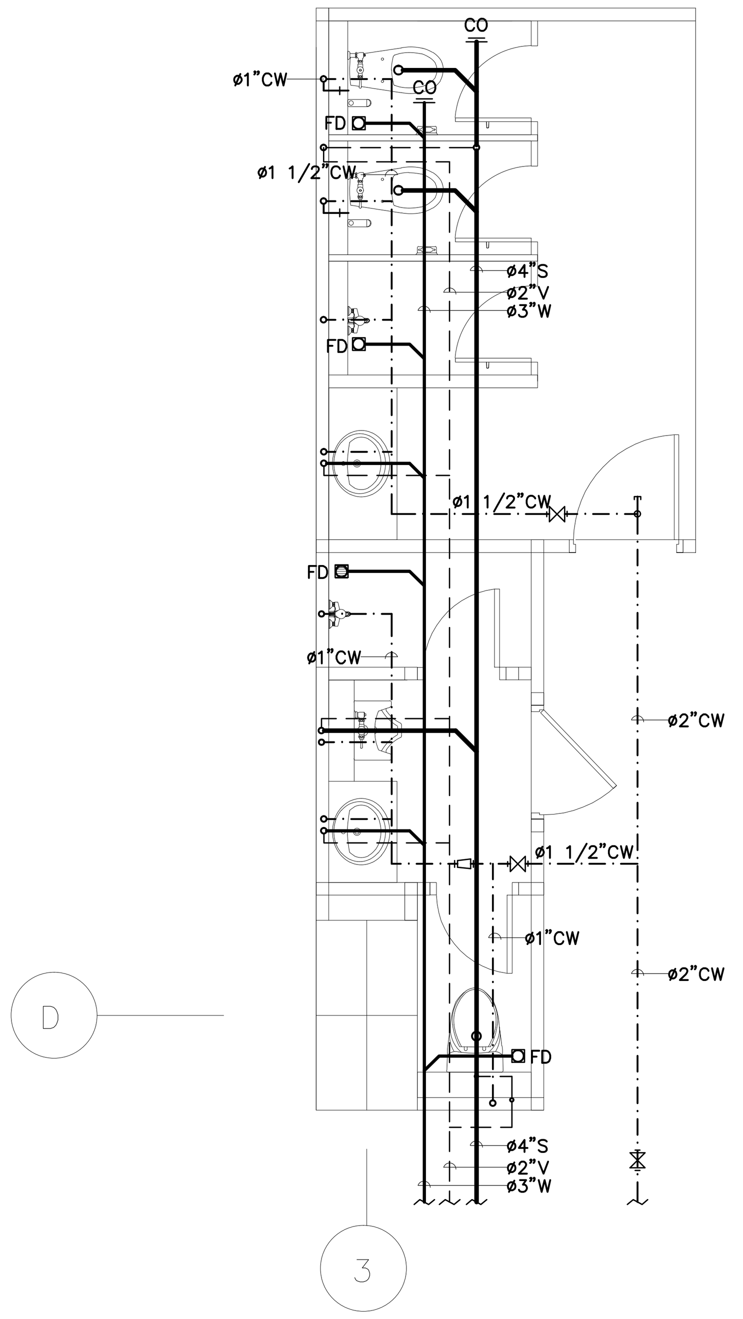

| แบบขยายห้องน้ำ WC 2 | 1:50 |
|---|---|

ชั้น B1

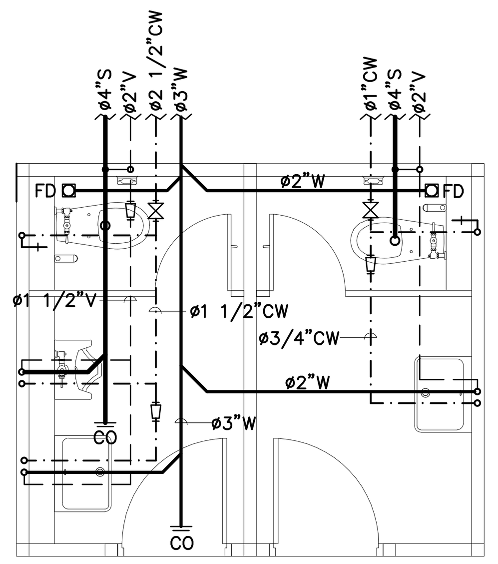

| แบบขยายห้องน้ำ WC 3 | 1:50 |
|---|---|

ชั้น B1

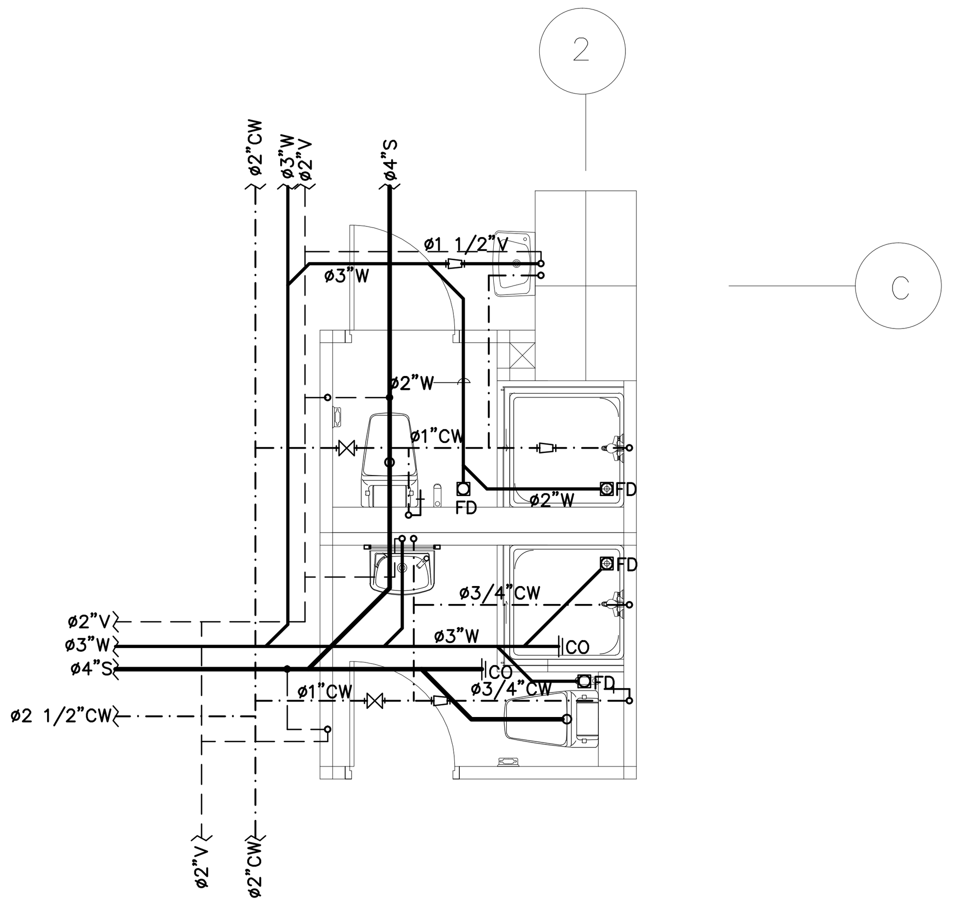

| แบบขยายห้องน้ำ WC 4 | 1:50 |
|---|---|

ชั้น B1

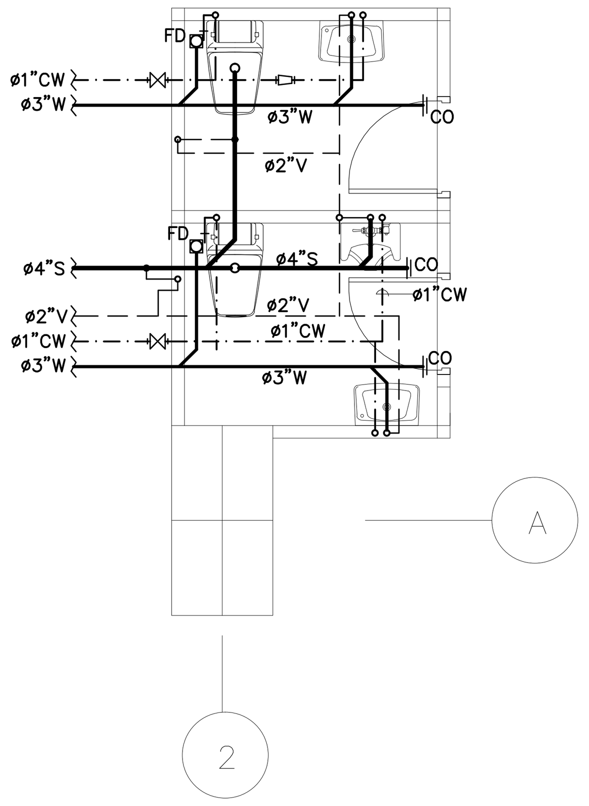

| แบบขยายห้องน้ำ WC 5 | 1:50 |
|---|---|

ชั้น B1

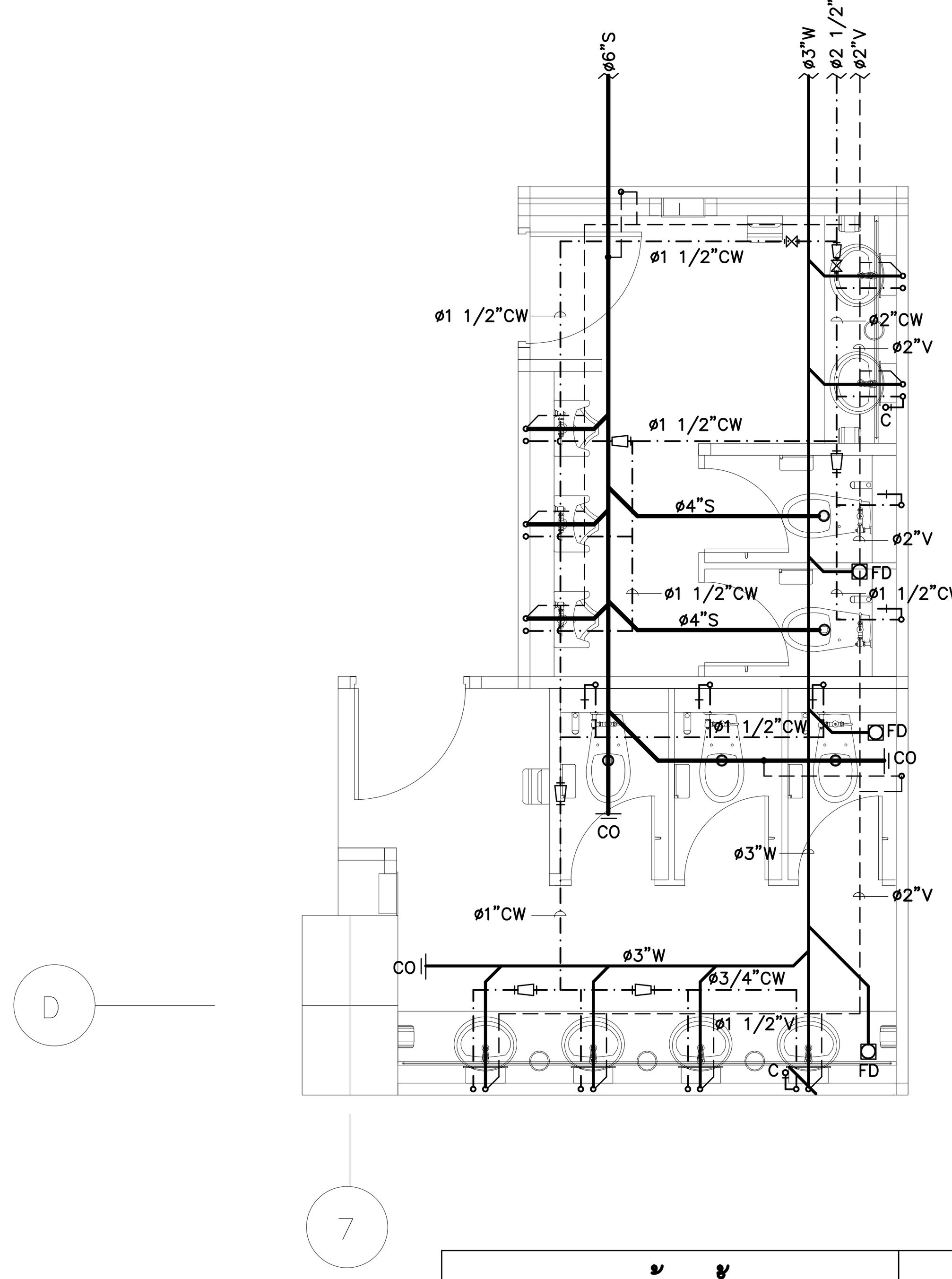

| แบบขยายห้องน้ำ WC 6 | 1:50 |
|---|---|

ชั้น 1

## ขนาดท่อย่อยที่ต่อเข้าสุขภัณฑ์

| สุขภัณฑ์ | สัญลักษณ์ | ขนาดท่อ (นิ้ว) | | | |
|---|---|---|---|---|---|
| | | CW. | S. | V. | W. |
| โถส้วม ( FT. ) | WC. | 3/4 | 4 | 2 | – |
| โถส้วม ( FV. ) | WC1. | 1 | 4 | 2 | – |
| อ่างล้างปฏิกูล | SS. | 1 | 4 | – | – |
| อ่างล้างหน้า | LAV. | 3/4 | – | 1 1/2 | 2 |
| โถปัสสาวะชาย | UR. | 3/4 | 2 | 1 1/2 | – |
| ฝักบัว | SH. | 3/4 | – | – | – |
| ก๊อกน้ำ | C. | 3/4 | – | – | – |
| อ่างล้าง | SINK. | 3/4 | – | 1 1/2 | 2 |
| ช่องระบายน้ำทิ้งที่พื้น | FD. | – | – | – | 2 |
| | | | | | |

ท่อย่อยที่ไม่ได้ระบุขนาดในแบบให้ใช้ขนาดตามที่ระบุในตารางนี้

คณะแพทยศาสตร์วชิรพยาบาล มหาวิทยาลัยนวมินทราธิราช

SPAN
บริษัท สแปนคอนซัลแตนท์ จำกัด
247 ถ.เสนานิคม 1 แขวงลาดพร้าว เขตลาดพร้าว กรุงเทพฯ 10230
E-MAIL :main.span@gmail.com
Tel.0-2942-3691-6 ,Fax.0-2942-3694

unicorn
บริษัท ยูนิคอร์น คอร์ปอเรชั่น แอนด์แมเนจเม้นท์ จำกัด 75/78 ซอยวัดเวฬุวนาราม 18 แขวงดอนเมือง เขตดอนเมือง กรุงเทพมหานคร 10210

i lamp
บริษัท ไอแลมพ์ อาร์คิเทค แอนด์ ดีไซน์ จำกัด 480/25 หมู่ที่ 2 ตำบลบ้านเกาะ อำเภอเมืองนครราชสีมา นครราชสีมา 30000

PROJECT NAME:
โครงการออกแบบ อาคารผู้ป่วยในเฉลิมพระเกียรติ
คณะแพทยศาสตร์วชิรพยาบาล มหาวิทยาลัยนวมินทราธิราช

PROJECT ARCHITECT : สมยงค์ ขจรวิทย์ สสถ. 1764

ARCHITECTS :
นายสลายุทธ เรืองทอง ภสถ. 4384
หทัยชนก เอกสุวรรณ ภสถ. 4182
วิรยุทธ สมศิริ ภสถ. 19439
ปรัชญ์ สานุกูล ภสถ. 23820

STRUCTURAL ENGINEERS :
นายนัฐสม สงวนวงศ์ วย. 1423
นายศิริชัย รณเกียรติ สย. 5868
นายศุภชัย ขำดี ภย. 37589

ELECTRICAL ENGINEERS:
นายชัยวัฒน์ เหลืองอบอุ่น สฟก.3473
นายกรอง กิมเขียว สฟก.5276

MECHANICAL ENGINEERS:
นายธันวา ตันเสถียร วก. 797
นายขจรพงษ์ สุทธิโสภาอาภรณ์ สก.2544
นายอาณัติ ตั้งชู สก.4127

SANITARY ENGINEERS :
ขนิษฐา ส่งสกุลชัย วส. 27
วีรวุฒ หงษ์ทอง สส. 253

FIRE PROTECTION ARCHITECTS :
ดร.บัณฑิต ประดับสุข สสถ. 1215

INTETIOR DESIGNER :
วาสนา เพชรประเสริฐ
วรางคณา เศรษฐสุข
อภิญญา ยังแย้ม

แบบแสดง :
แบบขยายห้องน้ำ แผ่นที่ 1/11 (WC–1ถึง WC–6)

มาตราส่วน: 1 : 50
แบบเลขที่ : SN–4 01
รวม : 104 แผ่น

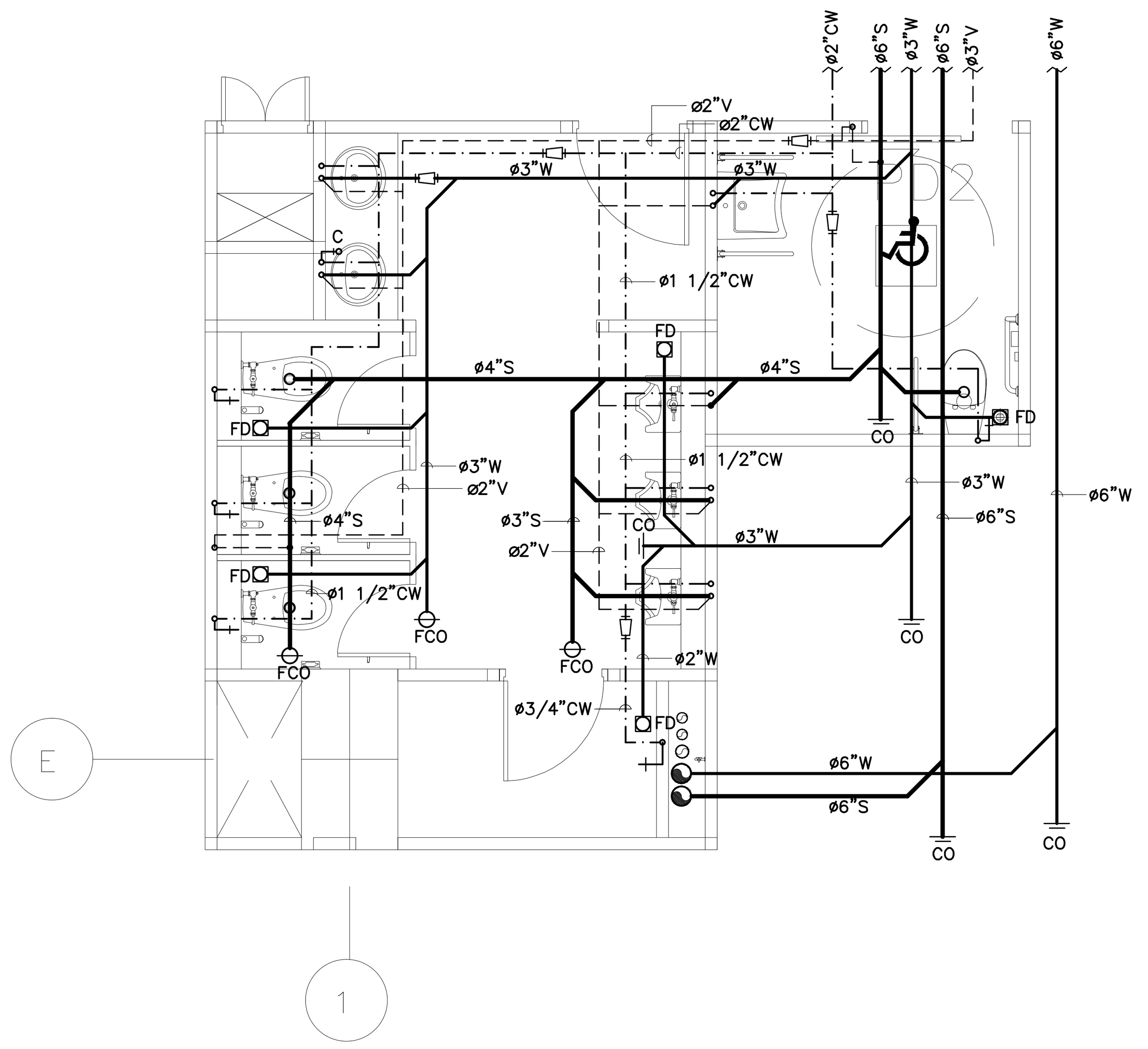

| แบบขยายห้องน้ำ WC 7 | 1:50 |
|---|---|

ชั้น 1

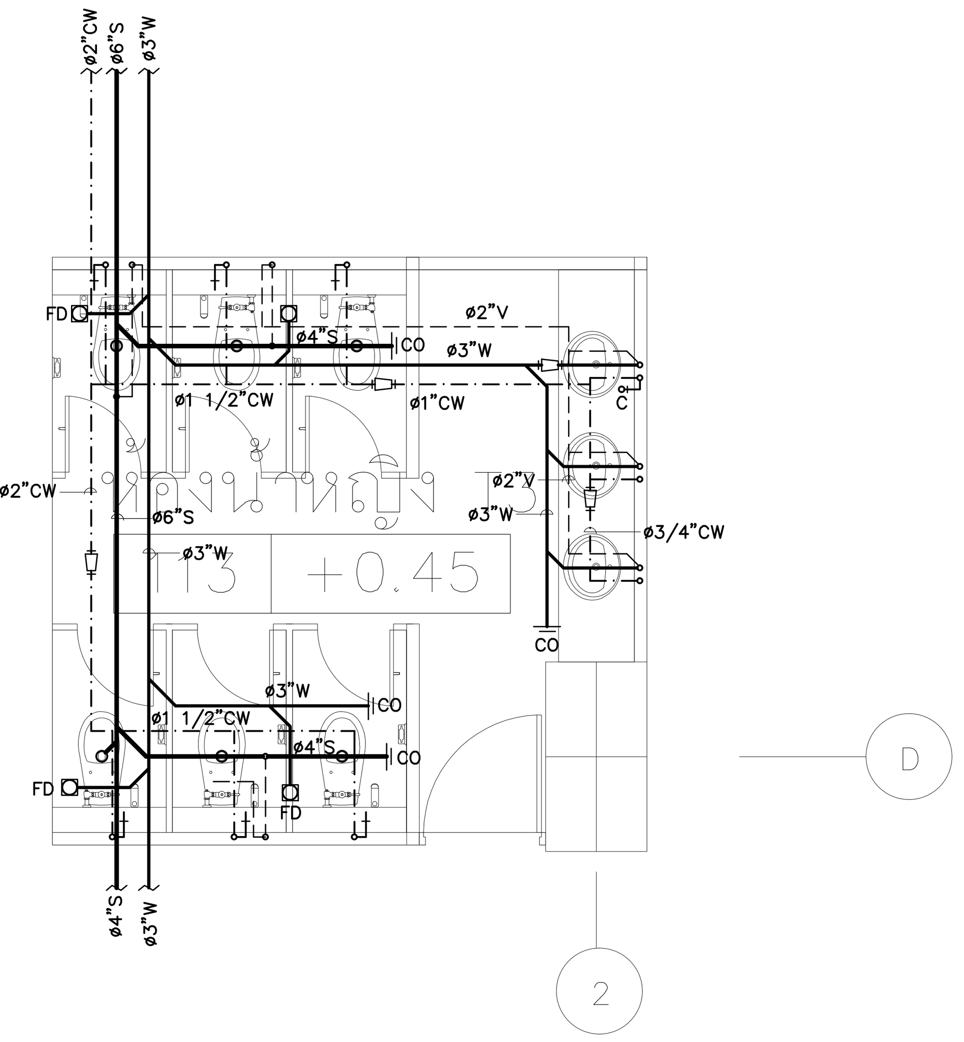

| แบบขยายห้องน้ำ WC 8 | 1:50 |
|---|---|

ชั้น 1

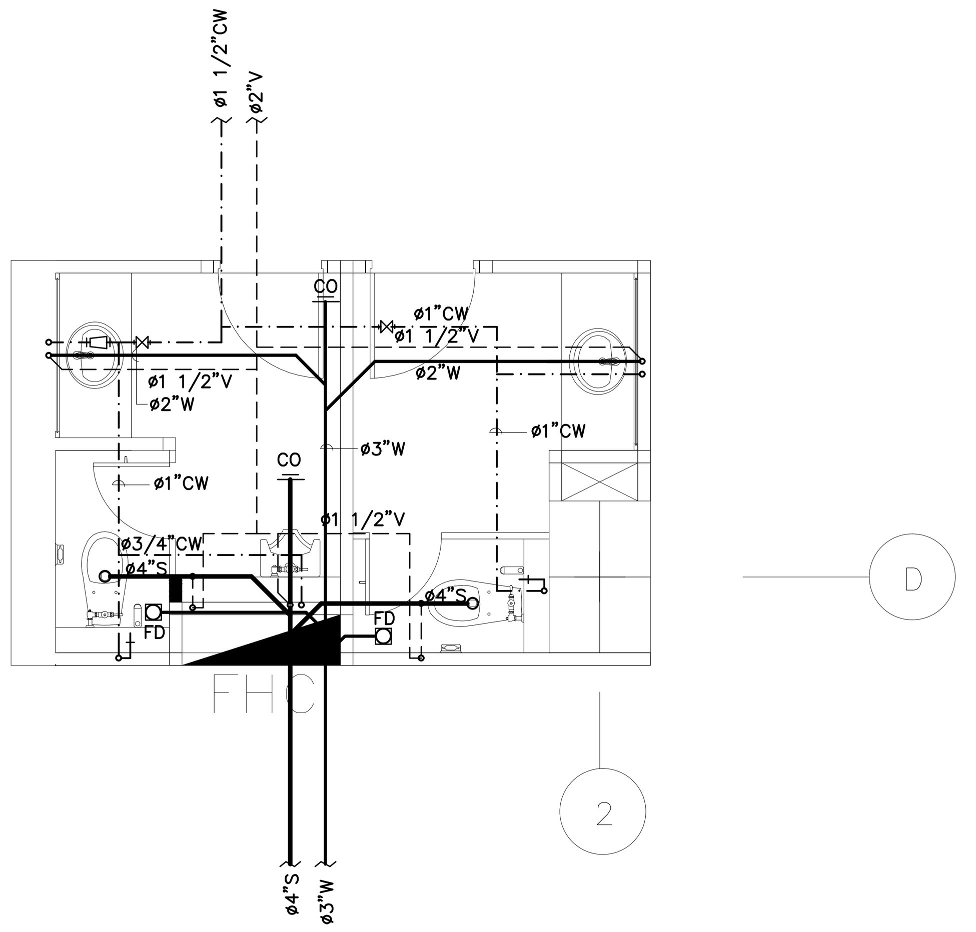

| แบบขยายห้องน้ำ WC 9 | 1:50 |
|---|---|

ชั้น 2

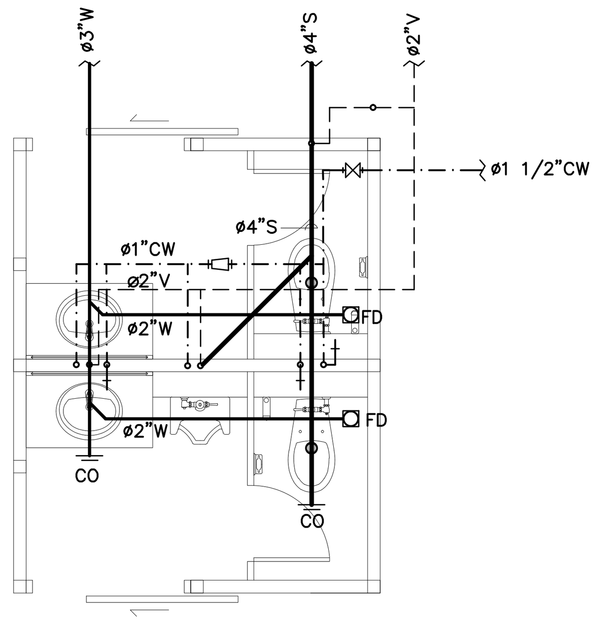

| แบบขยายห้องน้ำ WC 10 | 1:50 |
|---|---|

ชั้น 2

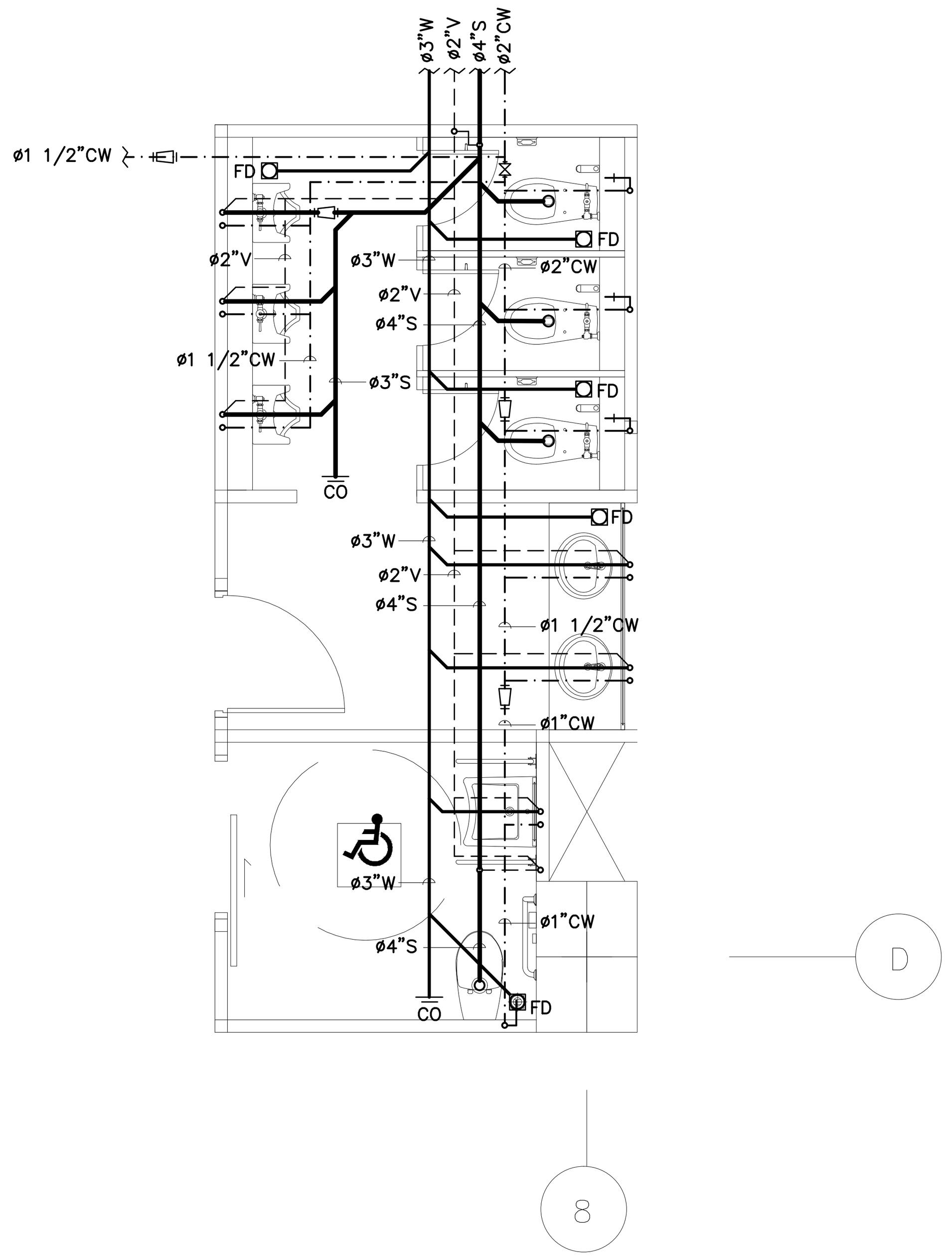

| แบบขยายห้องน้ำ WC 11 | 1:50 |
|---|---|

ชั้น 2

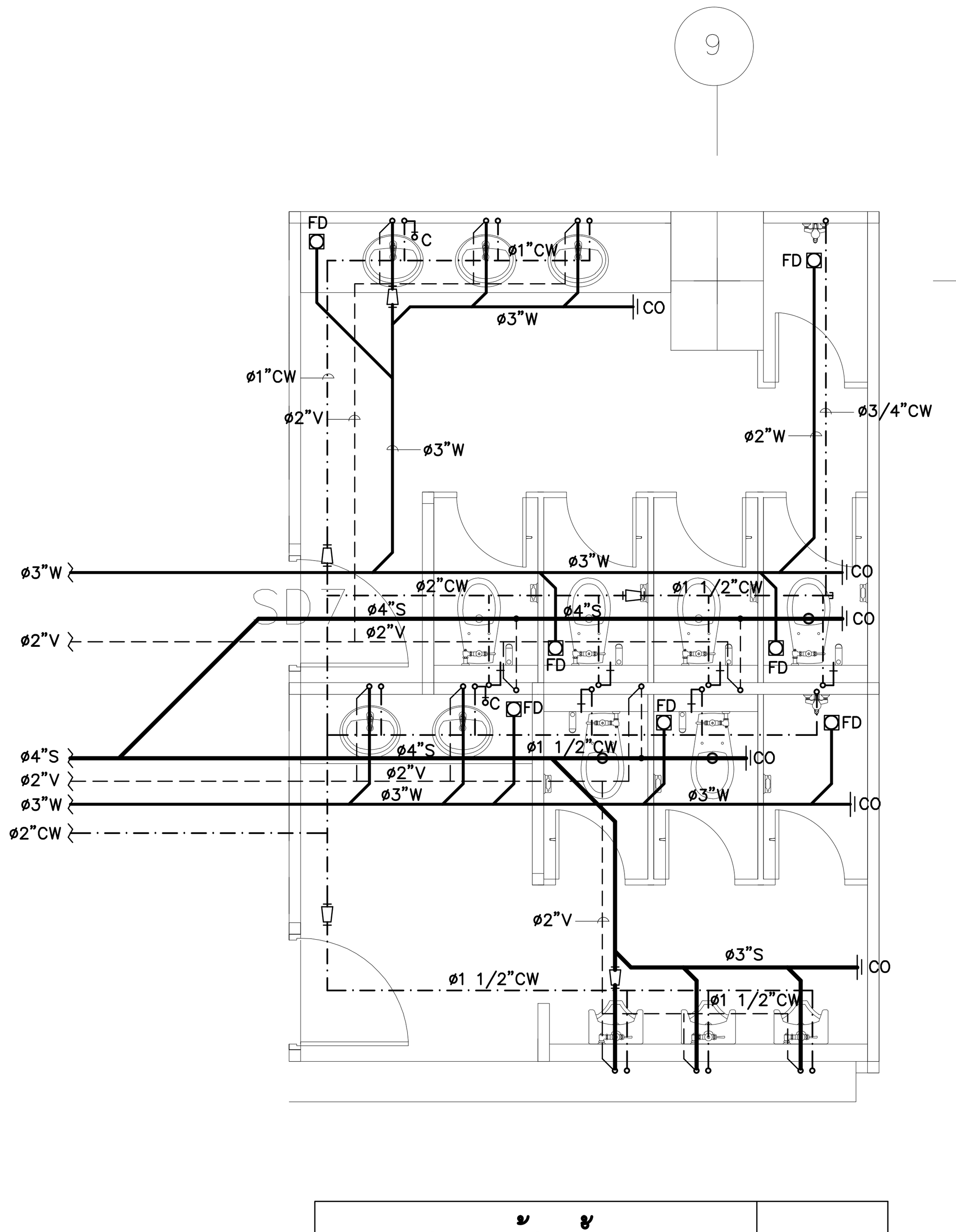

| แบบขยายห้องน้ำ WC 12 | 1:50 |
|---|---|

ชั้น 2

## ขนาดท่อย่อยที่ต่อเข้าสุขภัณฑ์

| สุขภัณฑ์ | สัญลักษณ์ | ขนาดท่อ (นิ้ว) | | | |
|---|---|---|---|---|---|
| | | CW. | S. | V. | W. |
| โถส้วม ( FT. ) | WC. | 3/4 | 4 | 2 | – |
| โถส้วม ( FV. ) | WC. | 1 | 4 | 2 | – |
| อ่างล้างปฏิกูล | SS. | 1 | 4 | – | – |
| อ่างล้างหน้า | LAV. | 3/4 | – | 1 1/2 | 2 |
| โถปัสสาวะชาย | UR. | 3/4 | 2 | 1 1/2 | – |
| ฝักบัว | SH. | 3/4 | – | – | – |
| ก๊อกน้ำ | C. | 3/4 | – | – | – |
| อ่างล้าง | SINK. | 3/4 | – | 1 1/2 | 2 |
| ช่องระบายน้ำทิ้งที่พื้น | FD. | – | – | – | 2 |
| | | | | | |

ท่อย่อยที่ไม่ได้ระบุขนาดในแบบให้ใช้ขนาดตามที่ระบุในตารางนี้


คณะแพทยศาสตร์วชิรพยาบาล มหาวิทยาลัยนวมินทราธิราช

SPAN
บริษัท สแปนคอนซัลแตนท์ จำกัด
247 ถ.เสนานิคม 1 แขวงลาดพร้าว เขตลาดพร้าว กรุงเทพฯ 10230
E-MAIL :main.span@gmail.com
Tel.0-2942-3691-6 ,Fax.0-2942-3694

unicorn
บริษัท ยูนิคอร์น คอร์ปอเรชั่น แอนด์แมเนจเม้นท์ จำกัด 75/78 ซอยวัดทรงธรรม 18 แขวงคลองเตย เขตคลองเตย กรุงเทพมหานคร 10210

i lamp
บริษัท ไอแลมพ์ อาคิเทค แอนด์ ดีไซน์ จำกัด 480/25 หมู่ที่ 2 ตำบลบ้านเกาะ อำเภอเมืองนครราชสีมา นครราชสีมา 30000


PROJECT NAME:
**โครงการออกแบบ อาคารผู้ป่วยในเฉลิมพระเกียรติ**
**คณะแพทยศาสตร์วชิรพยาบาล มหาวิทยาลัยนวมินทราธิราช**


PROJECT ARCHITECT : สมยงค์ ขจรวิทย์ สสถ. 1764

ARCHITECTS :
นายสลายุทธ เรืองทอง ภสถ. 4384
หทัยชนก เอกสุวรรณ ภสถ. 4182
วิรยุทธ สมศิริ ภสถ. 19439
ปรัชญ์ สานุกูล ภสถ. 23820

STRUCTURAL ENGINEERS :
นายนัฐสม สงวนวงศ์ วย. 1423
นายศิริชัย รณเกียรติ สย. 5868
นายศุภชัย ขำดี ภย. 37589

ELECTRICAL ENGINEERS:
นายชัยวัฒน์ เหลืองอบอุ่น สฟก.3473
นายกรอง กิมเขียว สฟก.5276

MECHANICAL ENGINEERS:
นายธันวา ตันเสถียร วก. 797
นายขจรพงษ์ สุทธิโสภาอาภรณ์ สก.2544
นายอาณัติ ตั้งชู สก.4127

SANITARY ENGINEERS :
ขนิษฐา ส่งสกุลชัย วส. 27
วีรวุฒ หงษ์ทอง สส. 253

FIRE PROTECTION ARCHITECTS :
ดร.บัณฑิต ประดับสุข สสถ. 1215

INTETIOR DESIGNER :
วาสนา เพชรประเสริฐ
วรางคณา เศรษฐสุข
อภิญญา ยังแย้ม


**แบบแสดง :**
แบบขยายห้องน้ำ แผ่นที่ 2/11 (WC-7ถึง WC-12)

มาตราส่วน: 1 : 50
แบบเลขที่ : SN-4 02
รวม : 104 แผ่น

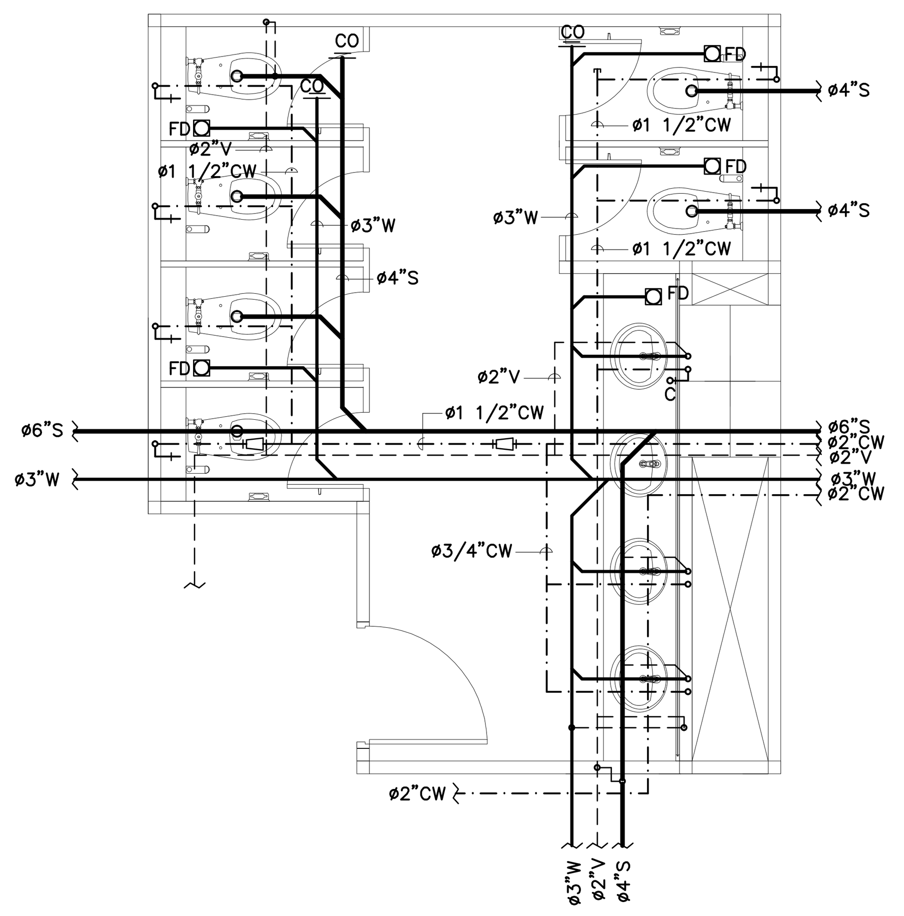


แบบขยายห้องน้ำ WC 13 | 1:50

ชั้น 2

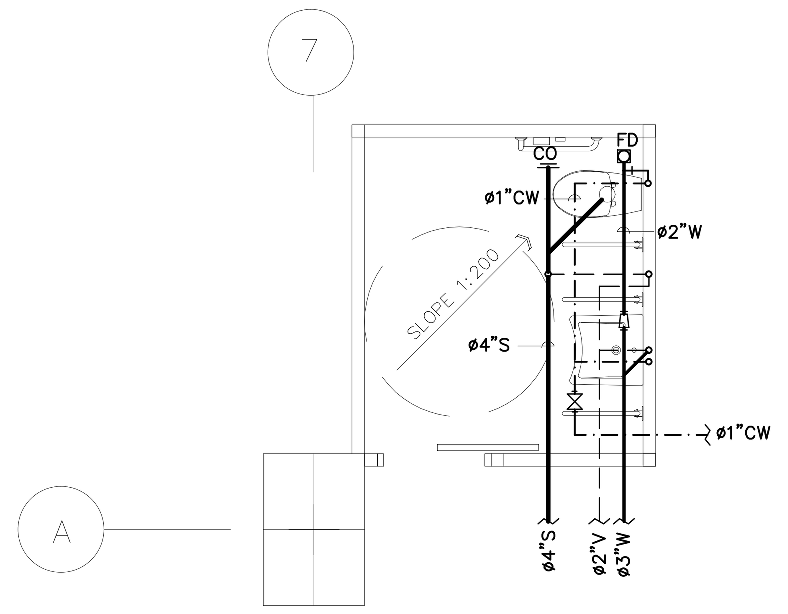


แบบขยายห้องน้ำ WC 14 | 1:50

ชั้น 2

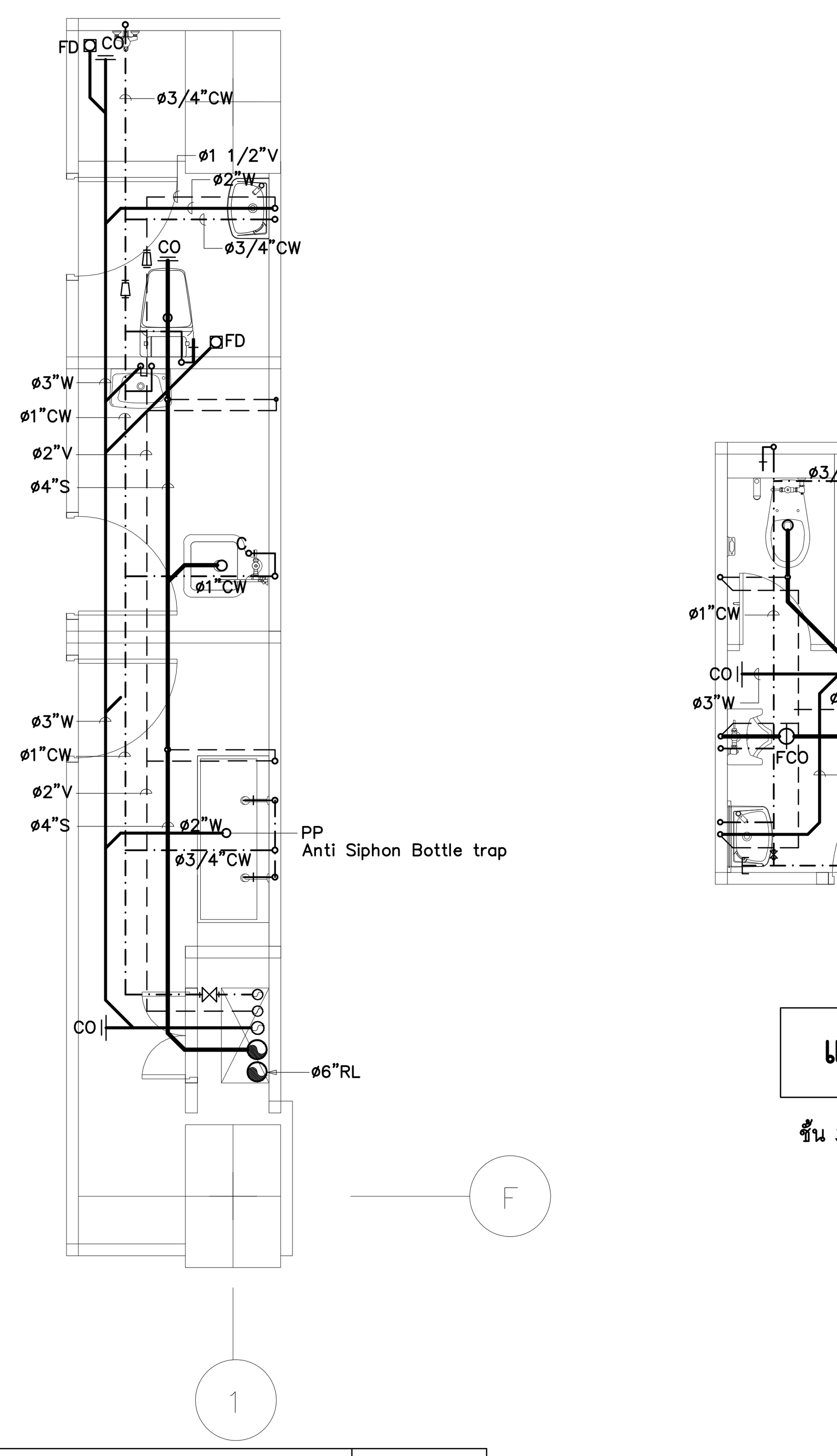


แบบขยายห้องน้ำ WC 15 | 1:50

ชั้น 3

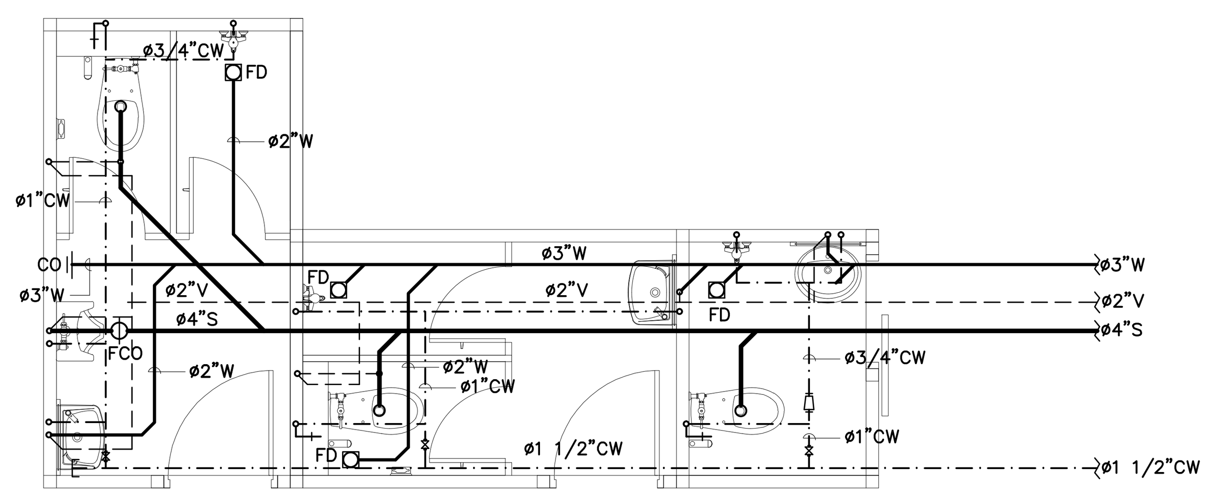


แบบขยายห้องน้ำ WC 16 | 1:50

ชั้น 3 , 4

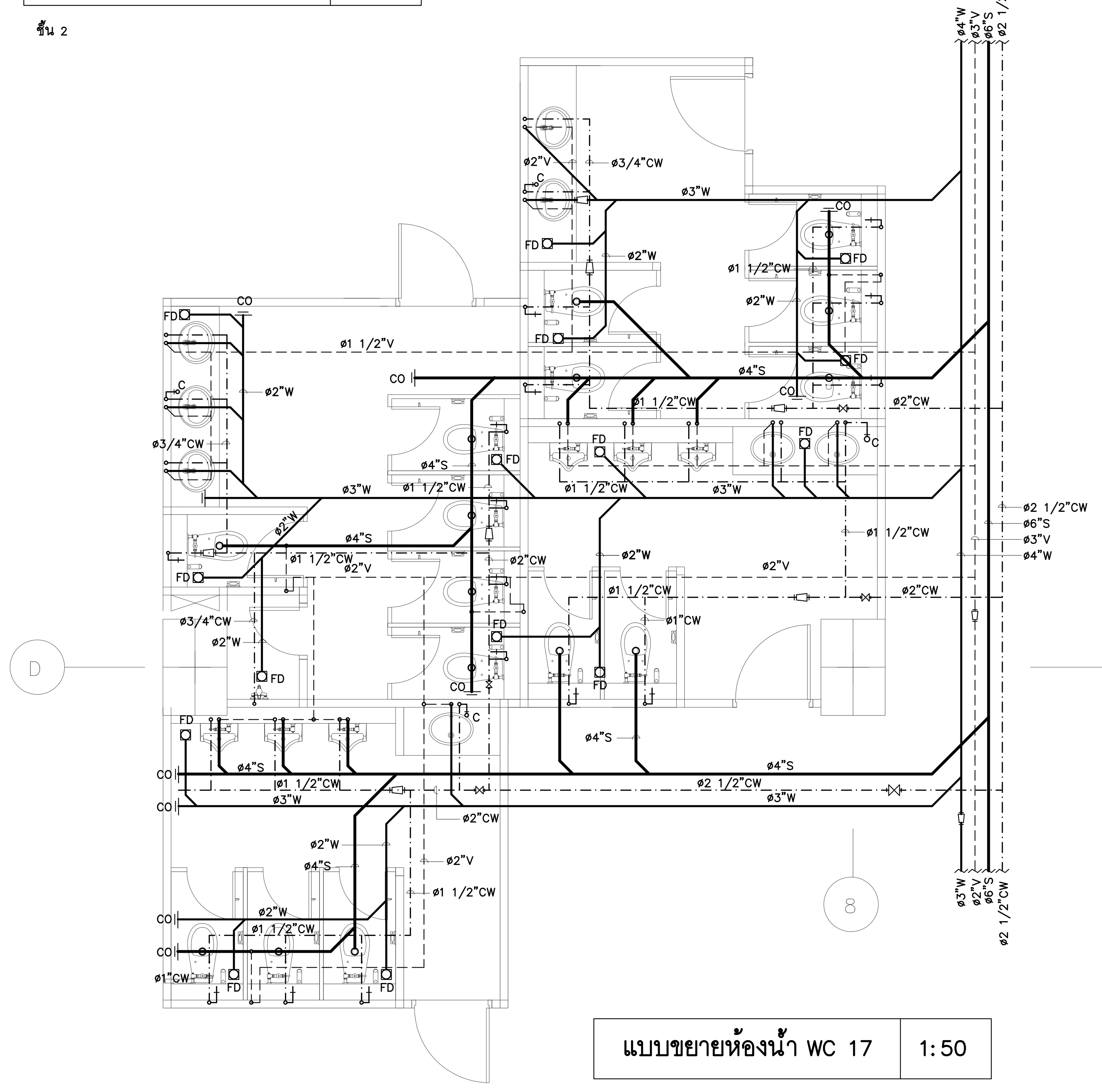


แบบขยายห้องน้ำ WC 17 | 1:50

ชั้น 3 , 4

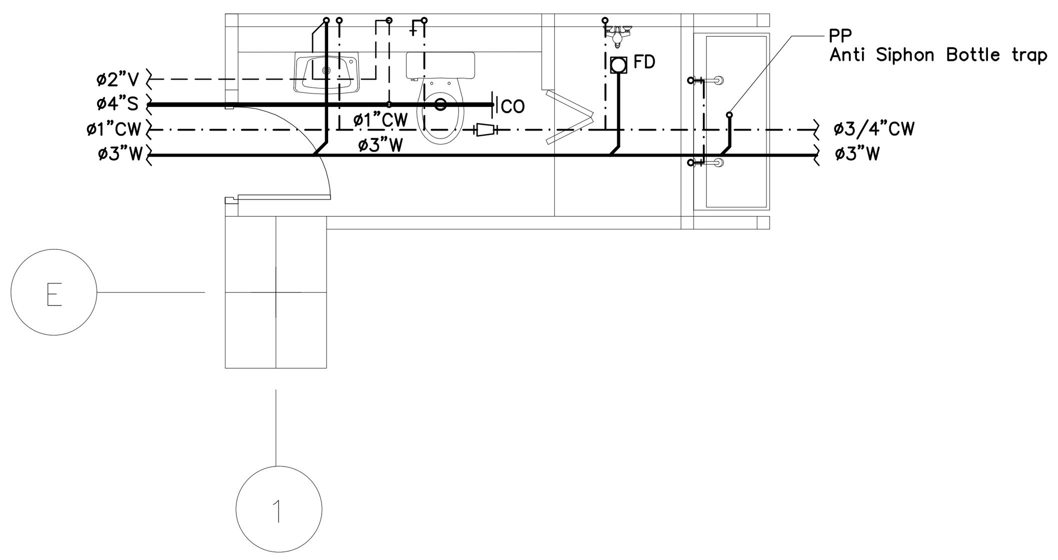


แบบขยายห้องน้ำ WC 18 | 1:50

ชั้น 4

## ขนาดท่อย่อยที่ต่อเข้าสุขภัณฑ์

| สุขภัณฑ์ | สัญลักษณ์ | ขนาดท่อ (นิ้ว) | | | |
|---|---|---|---|---|---|
| | | CW. | S. | V. | W. |
| โถส้วม ( FT. ) | WC. | 3/4 | 4 | 2 | – |
| โถส้วม ( FV. ) | WC. | 1 | 4 | 2 | – |
| อ่างล้างปฏิกูล | SS. | 1 | 4 | – | – |
| อ่างล้างหน้า | LAV. | 3/4 | – | 1 1/2 | 2 |
| โถปัสสาวะชาย | UR. | 3/4 | 2 | 1 1/2 | – |
| ฝักบัว | SH. | 3/4 | – | – | – |
| ก๊อกน้ำ | C. | 3/4 | – | – | – |
| อ่างล้าง | SINK. | 3/4 | – | 1 1/2 | 2 |
| ช่องระบายน้ำทิ้งที่พื้น | FD. | – | – | – | 2 |
| | | | | | |

ท่อย่อยที่ไม่ได้ระบุขนาดในแบบให้ใช้ขนาดตามที่ระบุในตารางนี้

คณะแพทยศาสตร์วชิรพยาบาล มหาวิทยาลัยนวมินทราธิราช

SPAN
บริษัท สแปนคอนซัลแตนท์ จำกัด 247 ถ.เสนานิคม 1 แขวงลาดพร้าว เขตลาดพร้าว กรุงเทพฯ 10230 E-MAIL : main.span@gmail.com Tel.0-2942-3691-6 ,Fax.0-2942-3694

unicorn
บริษัท ยูนิคอร์น คอร์ปอเรชั่น แอนด์แมเนจเม้นท์ จำกัด 75/78 ซอยวัดเวฬุวนาราม 18 แขวงคลองเตย เขตคลองเตย กรุงเทพมหานคร 10210

i lamp
บริษัท ไอแลมพ์ อาร์คิเทค แอนด์ ดีไซน์ จำกัด 480/25 หมู่ที่ 2 ตำบลบ้านเกาะ อำเภอเมืองนครราชสีมา นครราชสีมา 30000

PROJECT NAME:
**โครงการออกแบบ อาคารผู้ป่วยในเฉลิมพระเกียรติ คณะแพทยศาสตร์วชิรพยาบาล มหาวิทยาลัยนวมินทราธิราช**

PROJECT ARCHITECT : สมยงค์ ขจรวิทย์ สสถ. 1764

ARCHITECTS :
นายสลายุทธ เรืองทอง ภสถ. 4384
หทัยชนก เอกสุวรรณ ภสถ. 4182
วิรยุทธ สมศิริ ภสถ. 19439
ปรัชญ์ สานุกูล ภสถ. 23820

STRUCTURAL ENGINEERS :
นายนัฐสม สงวนวงศ์ วย 1423
นายศิริชัย รณเกียรติ สย 5868
นายศุภชัย ขำดี ภย 37589

ELECTRICAL ENGINEERS:
นายชัยวัฒน์ เหลืองอบอุ่น สฟก.3473
นายกรอง กิมเขียว สฟก.5276

MECHANICAL ENGINEERS:
นายธันวา ตันเสถียร วก. 797
นายขจรพงษ์ สุทธิโสภาอาภรณ์ สก.2544
นายอาณัติ ตั้งชู สก.4127

SANITARY ENGINEERS :
ขนิษฐา ส่งสกุลชัย วส. 27
วีรวุฒ หงษ์ทอง สส. 253

FIRE PROTECTION ARCHITECTS :
ดร.บัณฑิต ประดับสุข สสถ. 1215

INTETIOR DESIGNER :
วาสนา เพชรประเสริฐ
วรางคณา เศรษฐสุข
อภิญญา ยังแย้ม

**แบบแสดง :**
แบบขยายห้องน้ำ แผ่นที่ 3/11 (WC–13ถึง WC–18)

มาตราส่วน: 1 : 50
รวม : 104
แบบเลขที่ : SN–4 03

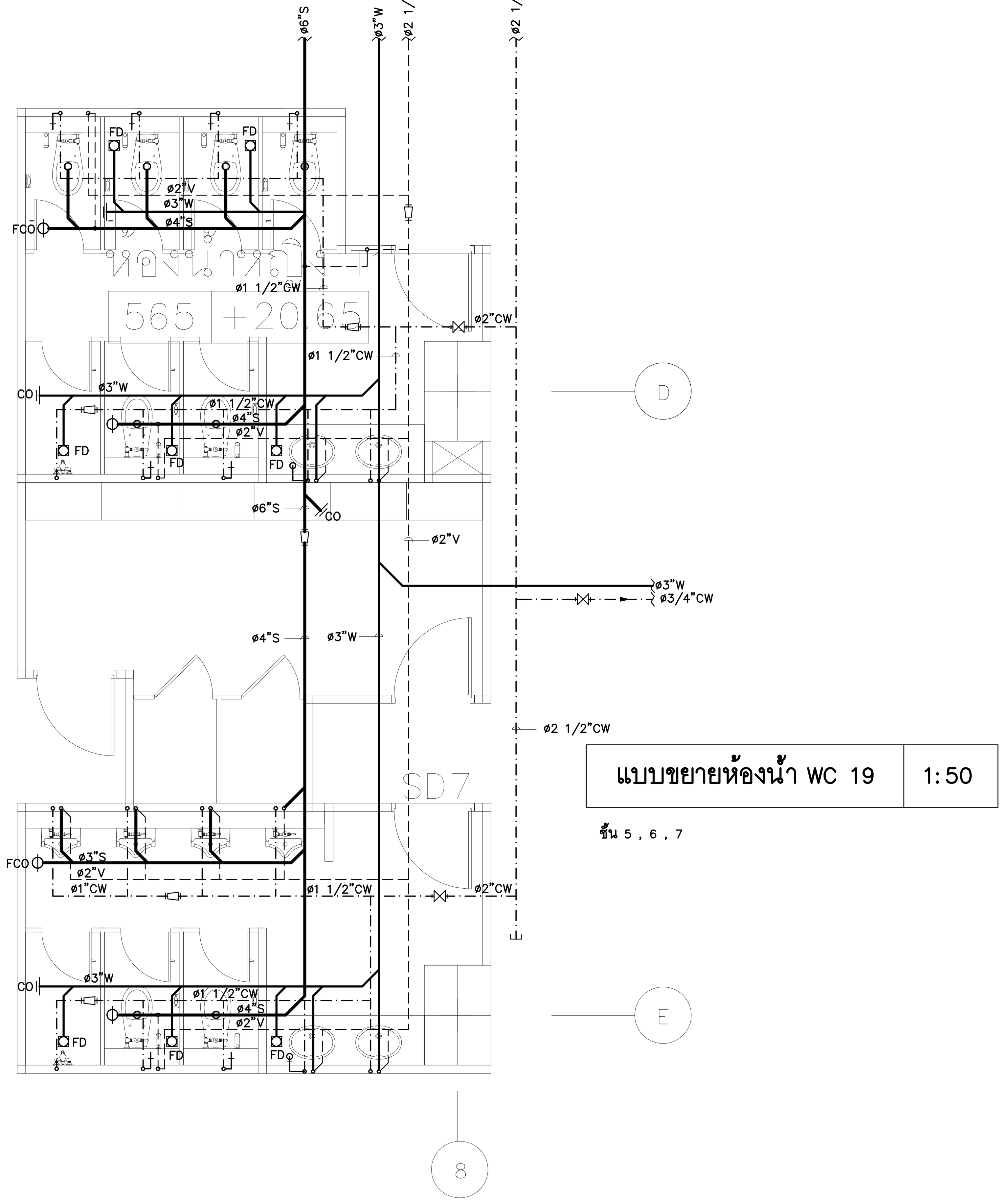

| แบบขยายห้องน้ำ WC 19 | 1:50 |
|---|---|

ชั้น 5 , 6 , 7

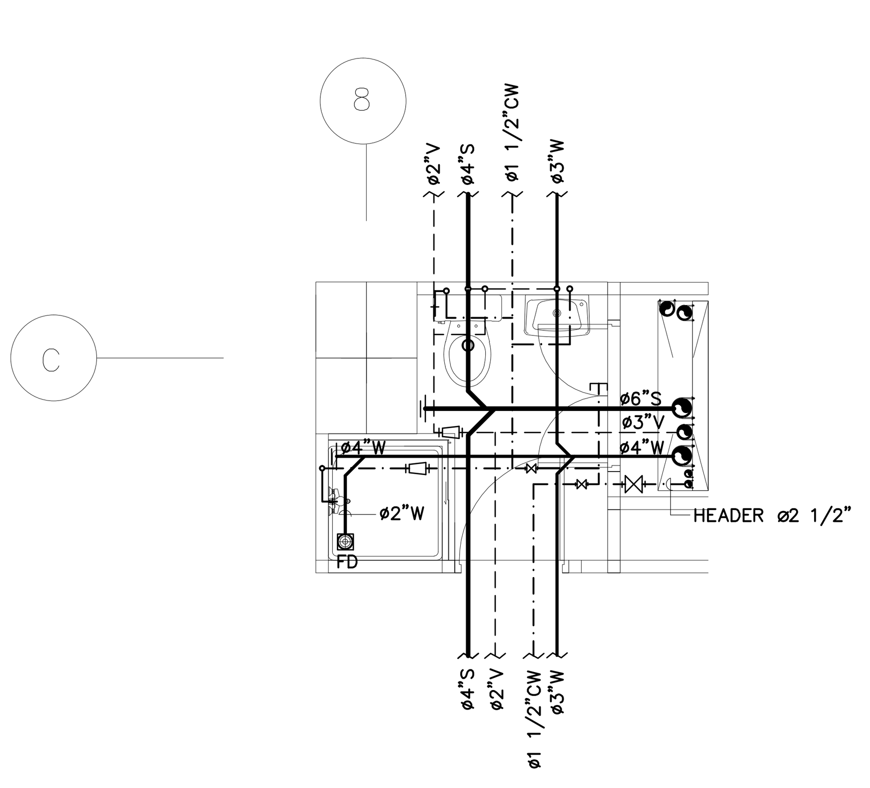

| แบบขยายห้องน้ำ WC 20 | 1:50 |
|---|---|

ชั้น 5 , 6 , 7

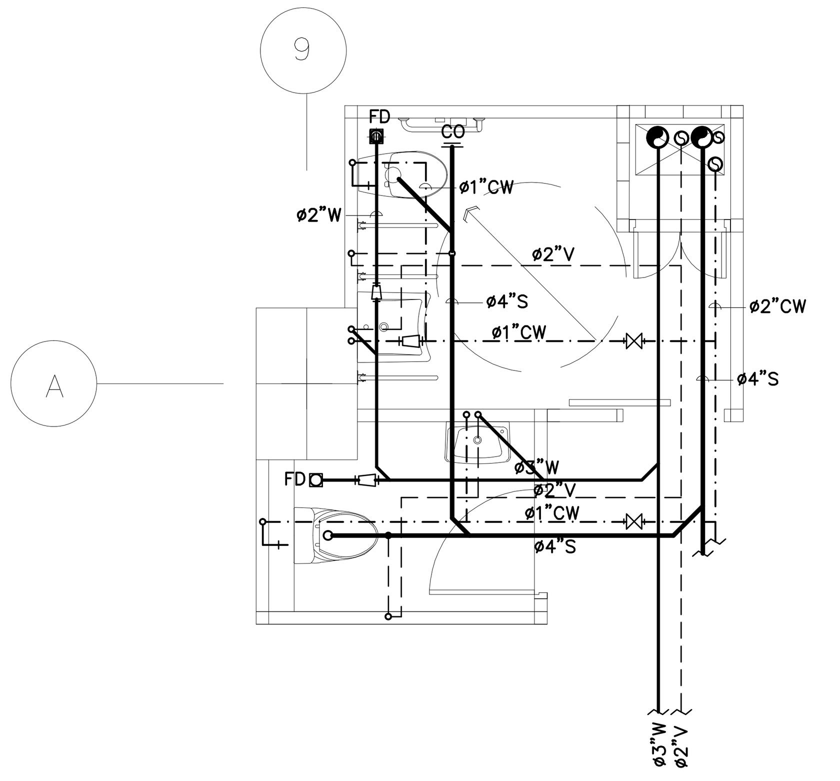

| แบบขยายห้องน้ำ WC 21 | 1:50 |
|---|---|

ชั้น 5 , 6

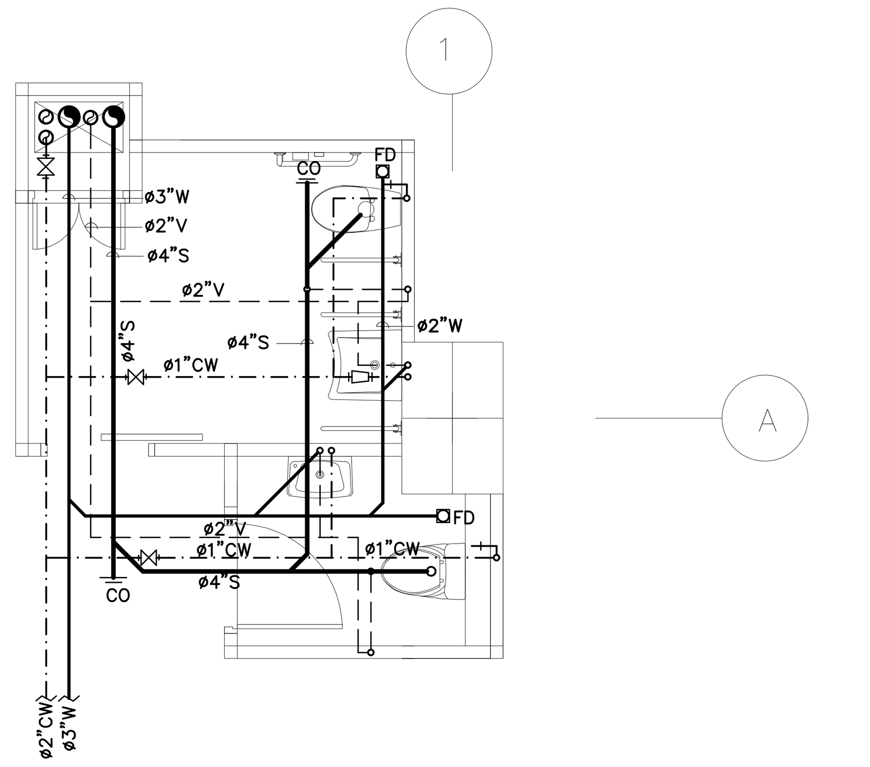

| แบบขยายห้องน้ำ WC 22 | 1:50 |
|---|---|

ชั้น 5 , 6

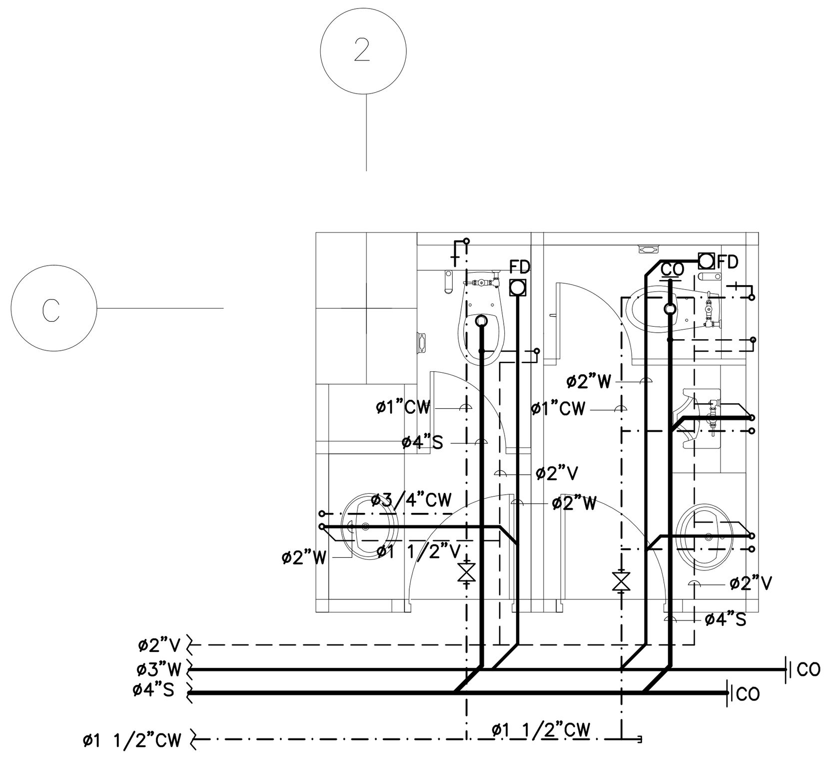

| แบบขยายห้องน้ำ WC 23 | 1:50 |
|---|---|

ชั้น 5 , 6

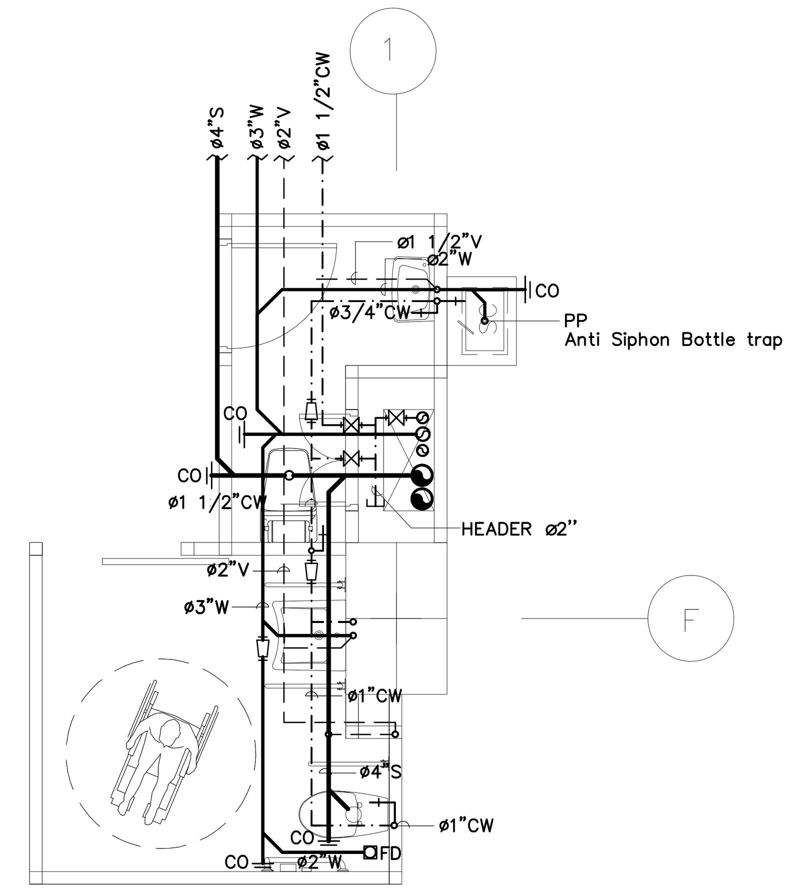

| แบบขยายห้องน้ำ WC 24 | 1:50<br>1:50 |
|---|---|

ชั้น 5 , 6

## ขนาดท่อย่อยที่ต่อเข้าสุขภัณฑ์

| สุขภัณฑ์ | สัญลักษณ์ | ขนาดท่อ (นิ้ว) | | | |
|---|---|---|---|---|---|
| | | CW. | S. | V. | W. |
| โถส้วม ( FT. ) | WC. | 3/4 | 4 | 2 | – |
| โถส้วม ( FV. ) | WC. | 1 | 4 | 2 | – |
| อ่างล้างปฏิกูล | SS. | 1 | 4 | – | – |
| อ่างล้างหน้า | LAV. | 3/4 | – | 1 1/2 | 2 |
| โถปัสสาวะชาย | UR. | 3/4 | 2 | 1 1/2 | – |
| ฝักบัว | SH. | 3/4 | – | – | – |
| ก๊อกน้ำ | C. | 3/4 | – | – | – |
| อ่างล้าง | SINK. | 3/4 | – | 1 1/2 | 2 |
| ช่องระบายน้ำทิ้งที่พื้น | FD. | – | – | – | 2 |
| | | | | | |

ท่อย่อยที่ไม่ได้ระบุขนาดในแบบให้ใช้ขนาดตามที่ระบุในตารางนี้

คณะแพทยศาสตร์วชิรพยาบาล มหาวิทยาลัยนวมินทราธิราช

SPAN
บริษัท สแปนคอนซัลแตนท์ จำกัด 247 ถ.เสนานิคม 1 แขวงลาดพร้าว เขตลาดพร้าว กรุงเทพฯ 10230 E-MAIL : main.span@gmail.com Tel.0-2942-3691-6 ,Fax.0-2942-3694

unicorn
บริษัท ยูนิคอร์น คอร์ปอเรชั่น แอนด์แมเนจเม้นท์ จำกัด 75/78 ซอยวัดเวฬุวนาราม 18 แขวงคลองเมือง เขตดอนเมือง กรุงเทพมหานคร 10210

i lamp
บริษัท ไอแลมพ์ อาร์คิเทค แอนด์ ดีไซน์ จำกัด 480/25 หมู่ที่ 2 ตำบลบ้านเกาะ อำเภอเมืองนครราชสีมา นครราชสีมา 30000

**PROJECT NAME:**
**โครงการออกแบบ อาคารผู้ป่วยในเฉลิมพระเกียรติ คณะแพทยศาสตร์วชิรพยาบาล มหาวิทยาลัยนวมินทราธิราช**

PROJECT ARCHITECT : สมยงค์ ขจรวิทย์ สสถ. 1764

**ARCHITECTS :**
นายสลายุทธ เรืองทอง ภสถ. 4384
หทัยชนก เอกสุวรรณ ภสถ. 4182
วิรยุทธ สมศิริ ภสถ. 19439
ปรัชญ์ สานุกูล ภสถ. 23820

**STRUCTURAL ENGINEERS :**
นายนัฐสม สงวนวงศ์ วย 1423
นายศิริชัย รณเกียรติ สย 5868
นายศุภชัย ขำดี ภย 37589

**ELECTRICAL ENGINEERS:**
นายชัยวัฒน์ เหลืองอบอุ่น สฟก.3473
นายกรอง กิมเขียว สฟก.5276

**MECHANICAL ENGINEERS:**
นายธันวา ตันเสถียร วก. 797
นายขจรพงษ์ สุทธิโสภาอาภรณ์ สก.2544
นายอาณัติ ตั้งชู สก.4127

**SANITARY ENGINEERS :**
ขนิษฐา ส่งสกุลชัย วส. 27
วีรวุฒ หงษ์ทอง สส. 253

**FIRE PROTECTION ARCHITECTS :**
ดร.บัณฑิต ประดับสุข สสถ. 1215

**INTETIOR DESIGNER :**
วาสนา เพชรประเสริฐ
วรางคณา เศรษฐสุข
อภิญญา ยังแย้ม

**แบบแสดง :**
แบบขยายห้องน้ำ แผ่นที่ 4/11 (WC-19ถึง WC-24)

มาตราส่วน: 1 : 50
รวม : 104
แบบเลขที่ : SN-4 04

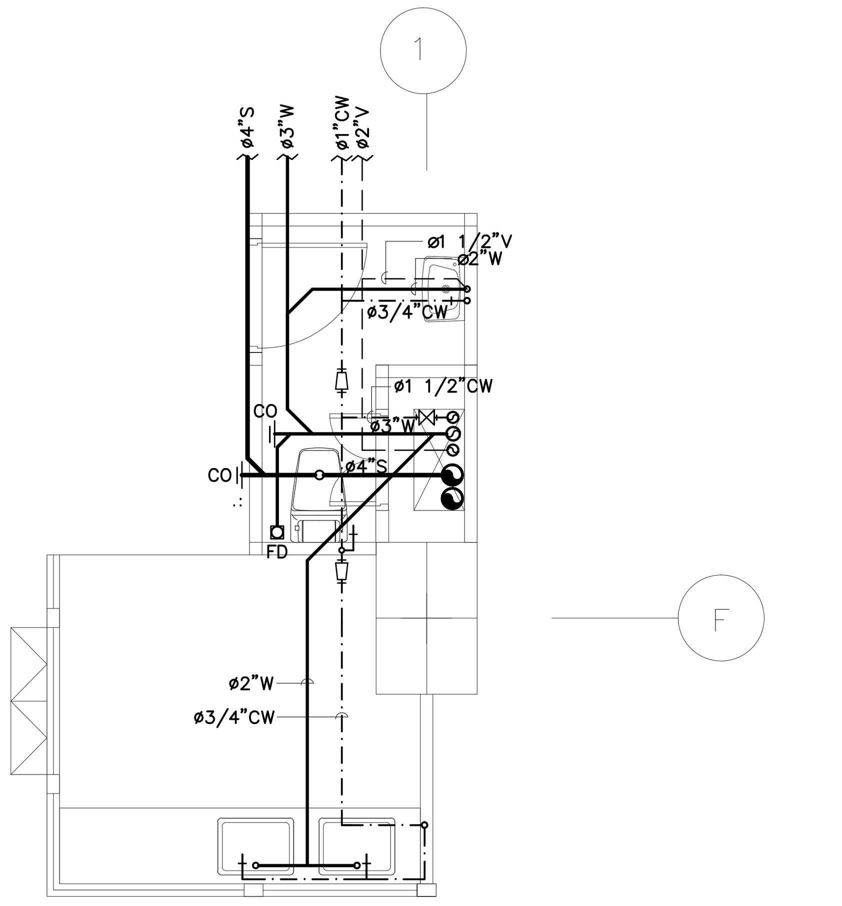

| แบบขยายห้องน้ำ WC 24A | 1:50 |
|---|---|

ชั้น 7

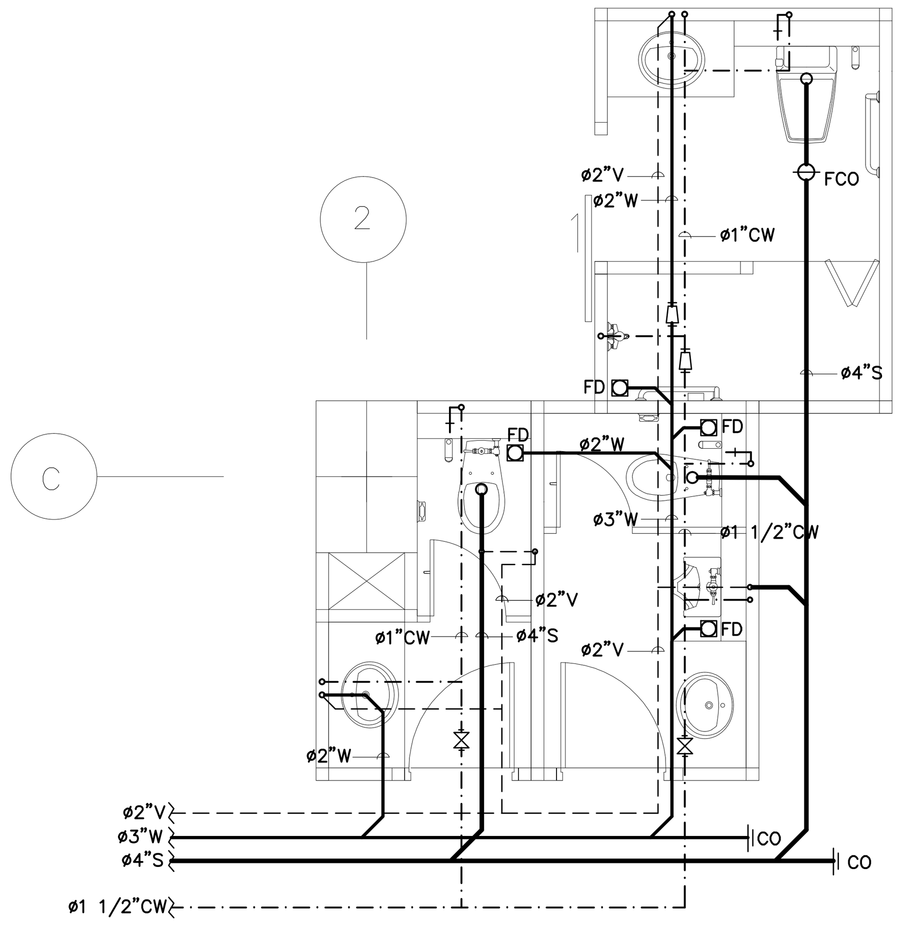

| แบบขยายห้องน้ำ WC 25 | 1:50 |
|---|---|

ชั้น 7

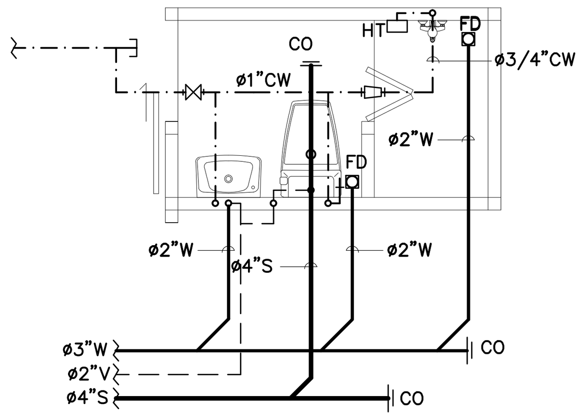

| แบบขยายห้องน้ำ WC 26 | 1:50 |
|---|---|

ชั้น 7

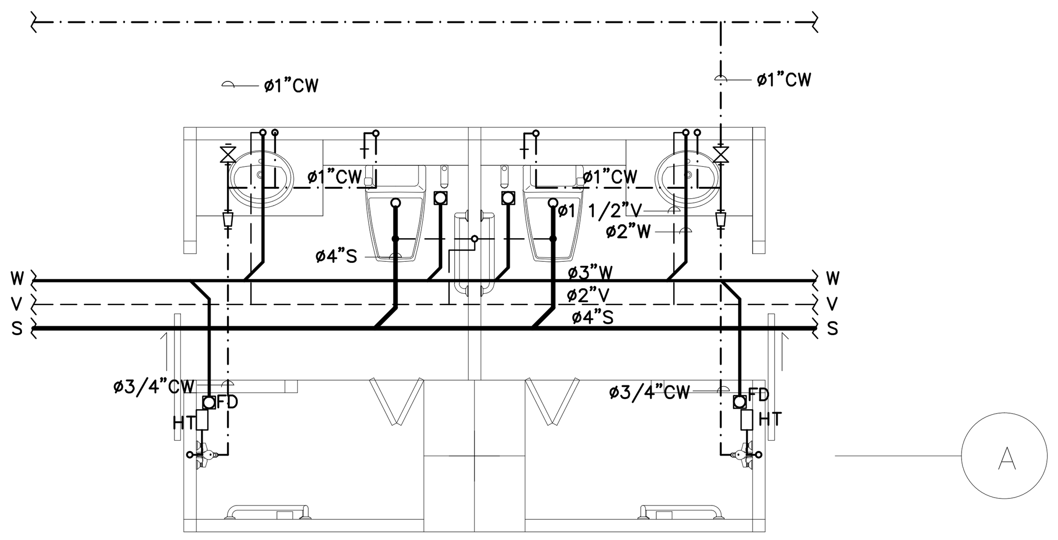

| แบบขยายห้องน้ำ WC 27 | 1:50 |
|---|---|

ชั้น 7

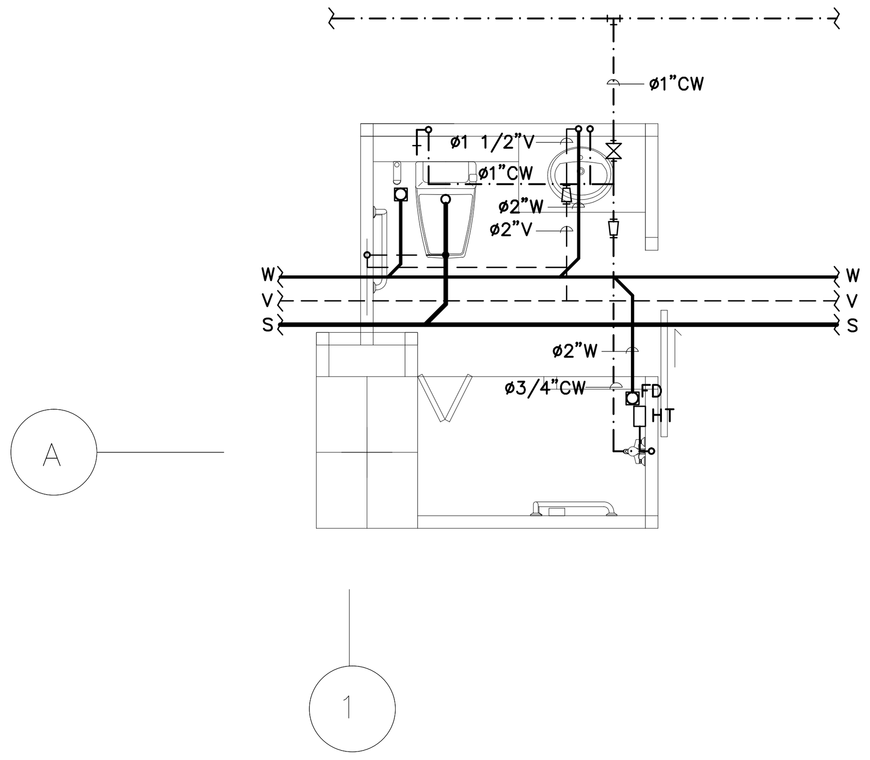

| แบบขยายห้องน้ำ WC 28 | 1:50 |
|---|---|

ชั้น 7

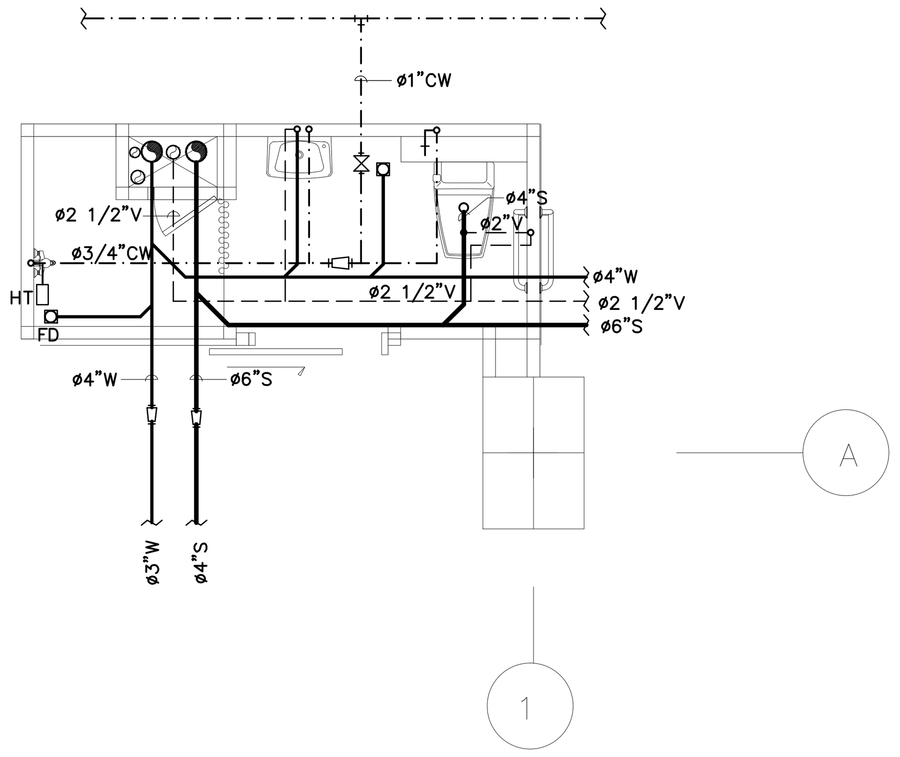

| แบบขยายห้องน้ำ WC 29 | 1:50 |
|---|---|

ชั้น 7

## ขนาดท่อย่อยที่ต่อเข้าสุขภัณฑ์

| สุขภัณฑ์ | สัญลักษณ์ | ขนาดท่อ (นิ้ว) | | | |
|---|---|---|---|---|---|
| | | CW. | S. | V. | W. |
| โถส้วม ( FT. ) | WC. | 3/4 | 4 | 2 | – |
| โถส้วม ( FV. ) | WC. | 1 | 4 | 2 | – |
| อ่างล้างปฏิกูล | SS. | 1 | 4 | – | – |
| อ่างล้างหน้า | LAV. | 3/4 | – | 1 1/2 | 2 |
| โถปัสสาวะชาย | UR. | 3/4 | 2 | 1 1/2 | – |
| ฝักบัว | SH. | 3/4 | – | – | – |
| ก๊อกน้ำ | C. | 3/4 | – | – | – |
| อ่างล้าง | SINK. | 3/4 | – | 1 1/2 | 2 |
| ช่องระบายน้ำทิ้งที่พื้น | FD. | – | – | – | 2 |
| | | | | | |

ท่อย่อยที่ไม่ได้ระบุขนาดในแบบให้ใช้ขนาดตามที่ระบุในตารางนี้


คณะแพทยศาสตร์วชิรพยาบาล มหาวิทยาลัยนวมินทราธิราช

SPAN
บริษัท สแปนคอนซัลแตนท์ จำกัด 247 ถ.เสนานิคม 1 แขวงลาดพร้าว เขตลาดพร้าว กรุงเทพฯ 10230 E-MAIL : main.span@gmail.com Tel.0-2942-3691-6 ,Fax.0-2942-3694

unicorn
บริษัท ยูนิคอร์น คอร์ปอเรชั่น แอนด์แมเนจเม้นท์ จำกัด 75/78 ซอยวัดมหาวีรวนาราม 18 แขวงดอนเมือง เขตดอนเมือง กรุงเทพมหานคร 10210

i lamp
บริษัท ไอแลมป์ อาร์คิเทค แอนด์ ดีไซน์ จำกัด 480/25 หมู่ที่ 2 ตำบลบ้านเกาะ อำเภอเมืองนครราชสีมา นครราชสีมา 30000


PROJECT NAME:
โครงการออกแบบ อาคารผู้ป่วยในเฉลิมพระเกียรติ
คณะแพทยศาสตร์วชิรพยาบาล มหาวิทยาลัยนวมินทราธิราช


PROJECT ARCHITECT : สมยงค์ ขจรวิทย์ สสถ. 1764

ARCHITECTS :
นายสลายุทธ เรืองทอง ภสถ. 4384
หทัยชนก เอกสุวรรณ ภสถ. 4182
วิรยุทธ สมศิริ ภสถ. 19439
ปรัชญ์ สานุกูล ภสถ. 23820

STRUCTURAL ENGINEERS :
นายนัฐสม สงวนวงค์ วย 1423
นายศิริชัย รณเกียรติ สย 5868
นายศุภชัย ขำดี ภย 37589

ELECTRICAL ENGINEERS:
นายชัยวัฒน์ เหลืองอบอุ่น สฟก.3473
นายกรอง กิมเขียว สฟก.5276

MECHANICAL ENGINEERS:
นายธันวา ตันเสถียร วก. 797
นายขจรพงษ์ สุทธิโสภาอาภรณ์ สก.2544
นายอาณัติ ตั้งชู สก.4127

SANITARY ENGINEERS :
ขนิษฐา ส่งสกุลชัย วส. 27
วีรวุฒ หงษ์ทอง สส. 253

FIRE PROTECTION ARCHITECTS :
ดร.บัณฑิต ประดับสุข สสถ. 1215

INTETIOR DESIGNER :
วาสนา เพชรประเสริฐ
วรางคณา เศรษฐสุข
อภิญญา ยังแย้ม


แบบแสดง :
แบบขยายห้องน้ำ แผ่นที่ 5/11 (WC–24A ถึง WC–29)

มาตราส่วน: 1 : 50
แบบเลขที่ : SN–4 05
รวม : 104

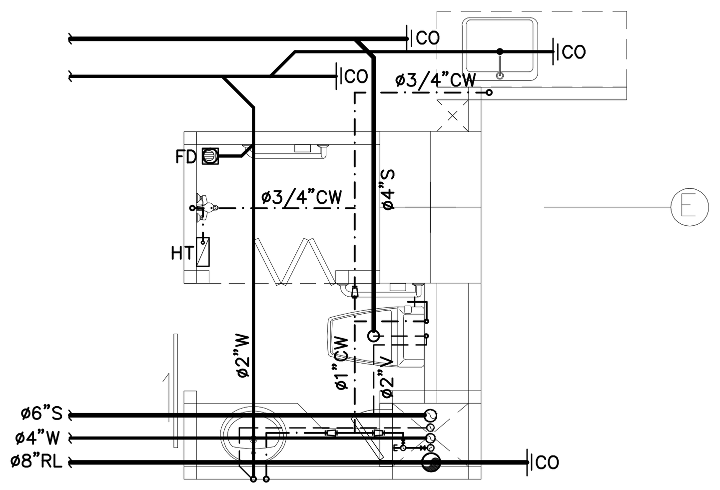


แบบขยายห้องน้ำ WC – 30 | 1:50

ชั้น 9

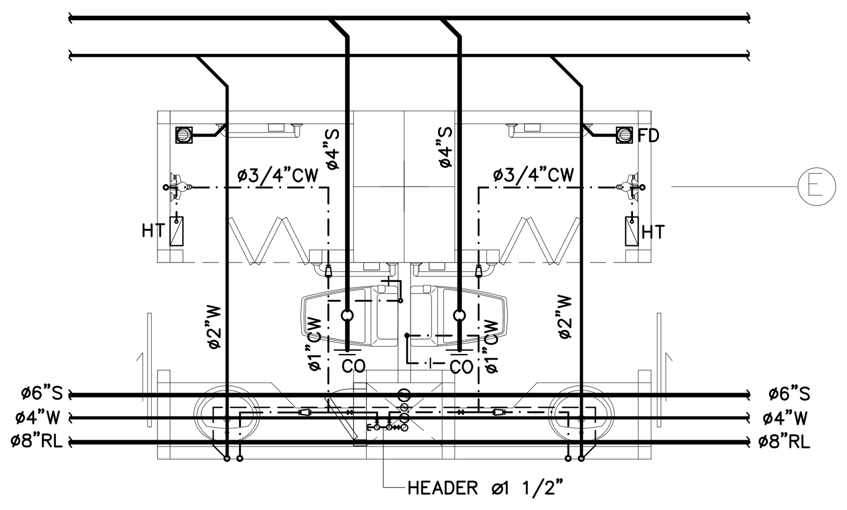


แบบขยายห้องน้ำ WC – 31 | 1:50

ชั้น 9

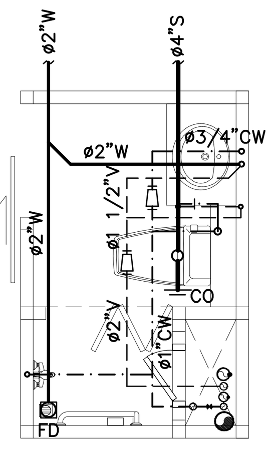


แบบขยายห้องน้ำ WC – 32 | 1:50

ชั้น 9

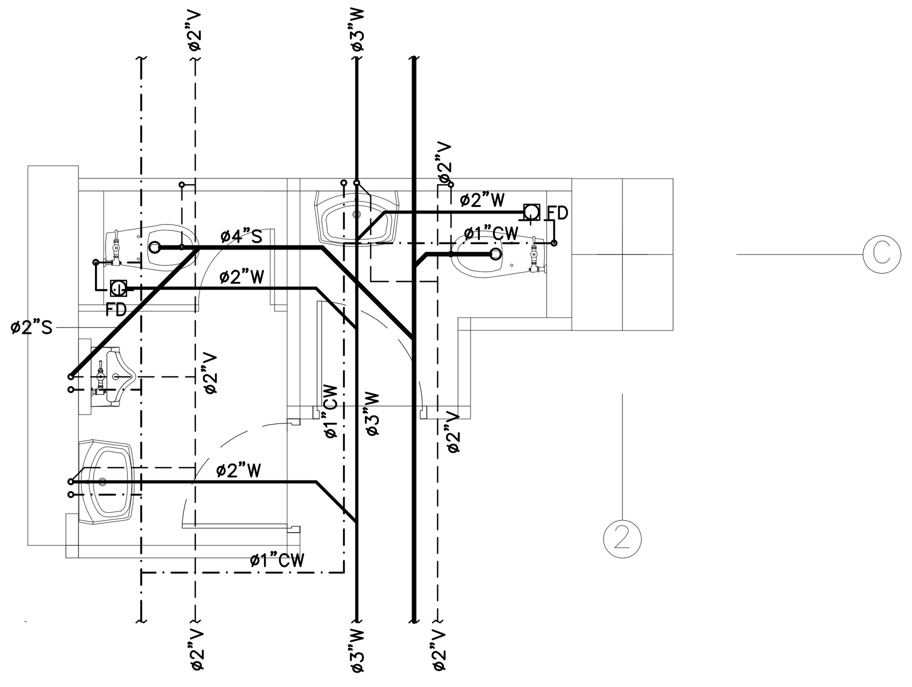


แบบขยายห้องน้ำ WC – 33 | 1:50

ชั้น 9 , 10 , 11 , 12

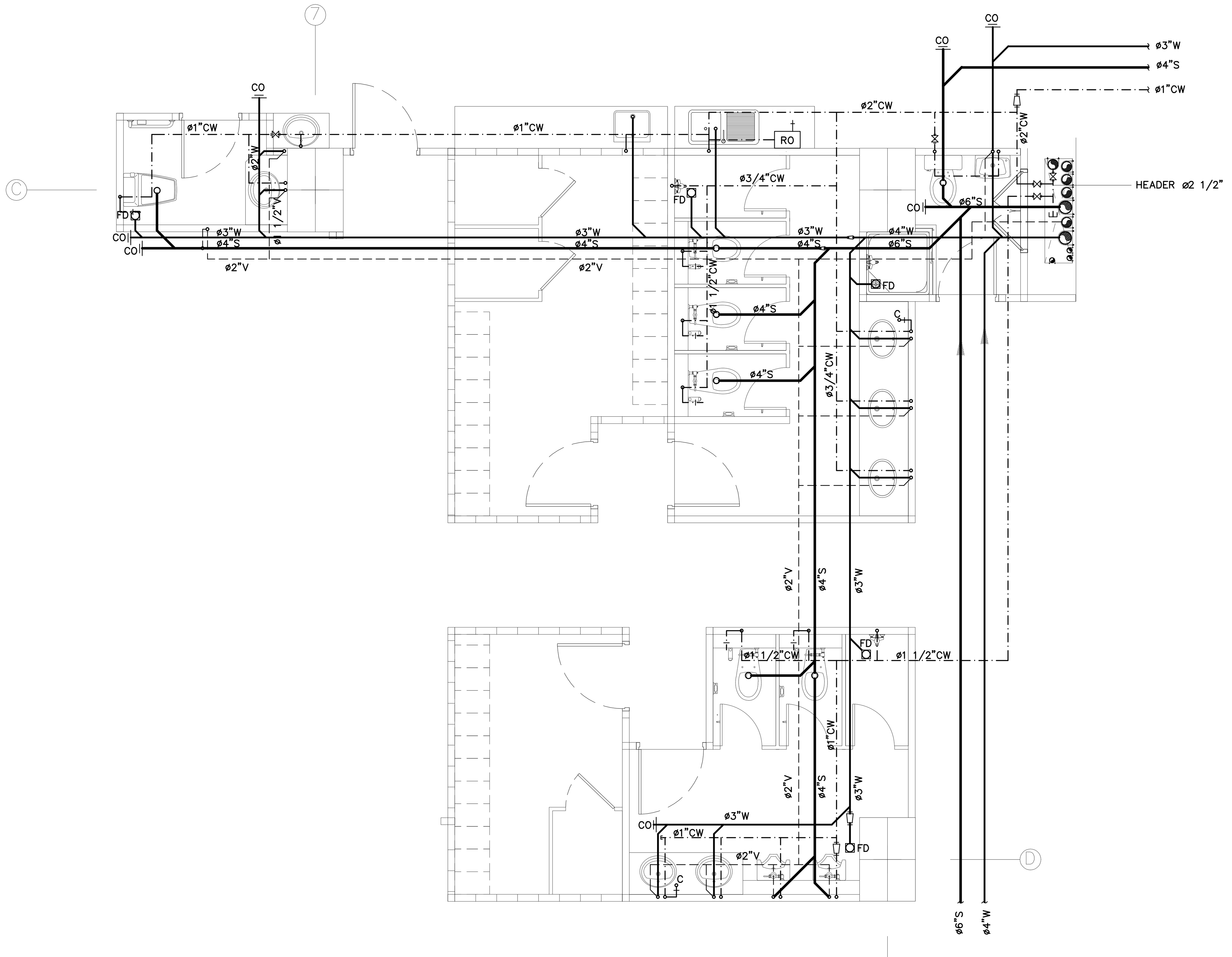


แบบขยายห้องน้ำ WC – 34 | 1:50

ชั้น 9

## ขนาดท่อย่อยที่ต่อเข้าสุขภัณฑ์

| สุขภัณฑ์ | สัญลักษณ์ | ขนาดท่อ (นิ้ว) | | | |
|---|---|---|---|---|---|
| | | CW. | S. | V. | W. |
| โถส้วม ( FT. ) | WC. | 3/4 | 4 | 2 | – |
| โถส้วม ( FV. ) | WC. | 1 | 4 | 2 | – |
| อ่างล้างปฏิกูล | SS. | 1 | 4 | – | – |
| อ่างล้างหน้า | LAV. | 3/4 | – | 1 1/2 | 2 |
| โถปัสสาวะชาย | UR. | 3/4 | 2 | 1 1/2 | – |
| ฝักบัว | SH. | 3/4 | – | – | – |
| ก๊อกน้ำ | C. | 3/4 | – | – | – |
| อ่างล้าง | SINK. | 3/4 | – | 1 1/2 | 2 |
| ช่องระบายน้ำทิ้งที่พื้น | FD. | – | – | – | 2 |
| | | | | | |

ท่อย่อยที่ไม่ได้ระบุขนาดในแบบให้ใช้ขนาดตามที่ระบุในตารางนี้

PROJECT NAME:

**โครงการออกแบบ อาคารผู้ป่วยในเฉลิมพระเกียรติ**
**คณะแพทยศาสตร์วชิรพยาบาล มหาวิทยาลัยนวมินทราธิราช**

PROJECT ARCHITECT : สมยงค์ ขจรวิทย์ สสถ. 1764

ARCHITECTS :
นายสลายุทธ เรืองทอง ภสถ. 4384
หทัยชนก เอกสุวรรณ ภสถ. 4182
วีรยุทธ สมศิริ ภสถ. 19439
ปรัชญ์ สานุกูล ภสถ. 23820

STRUCTURAL ENGINEERS :
นายนัฐสม สงวนวงศ์ วย. 1423
นายศิริชัย รณเกียรติ สย. 5868
นายศุภชัย ขำดี ภย. 37589

ELECTRICAL ENGINEERS:
นายชัยวัฒน์ เหลืองอบอุ่น สฟก.3473
นายกรอง กิมเขียว สฟก.5276

MECHANICAL ENGINEERS:
นายธันวา ตันเสถียร วก. 797
นายขจรพงษ์ สุทธิโสภาอาภรณ์ สก.2544
นายอาณัติ ตั้งชู สก.4127

SANITARY ENGINEERS :
ขนิษฐา ส่งสกุลชัย วส. 27
วีรวุฒ หงษ์ทอง สส. 253

FIRE PROTECTION ARCHITECTS :
ดร.บัณฑิต ประดับสุข สสถ. 1215

INTETIOR DESIGNER :
วาสนา เพชรประเสริฐ
วรางคณา เศรษฐสุข
อภิญญา ยังแย้ม

แบบแสดง :
แบบขยายห้องน้ำ WC – 30 ถึง WC – 34

มาตราส่วน: 1 : 50
รวม : 104 แผ่น
แบบเลขที่ : SN–4 06

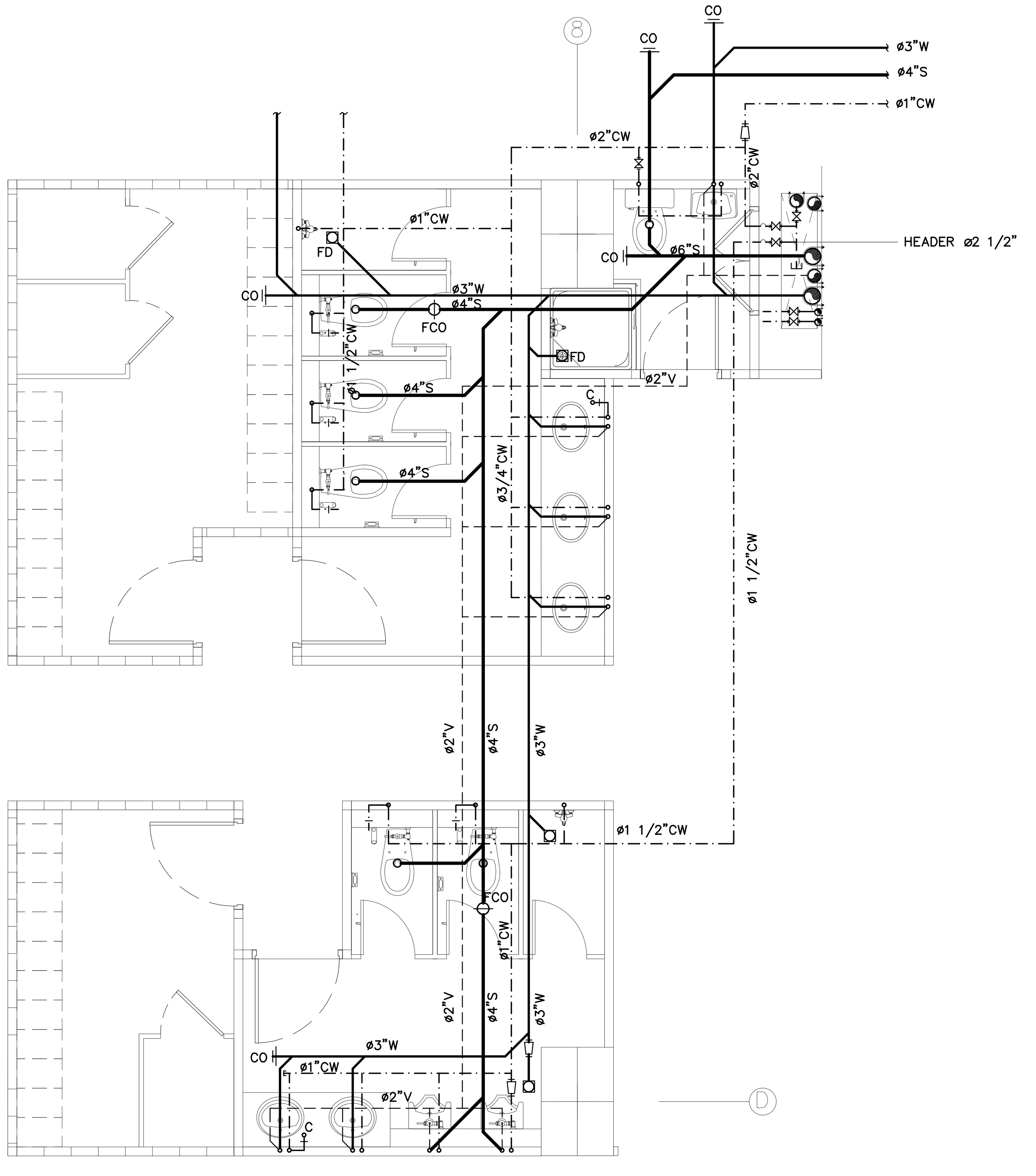

## แบบขยายห้องน้ำ WC – 34A | 1:50

ชั้น 10 , 11

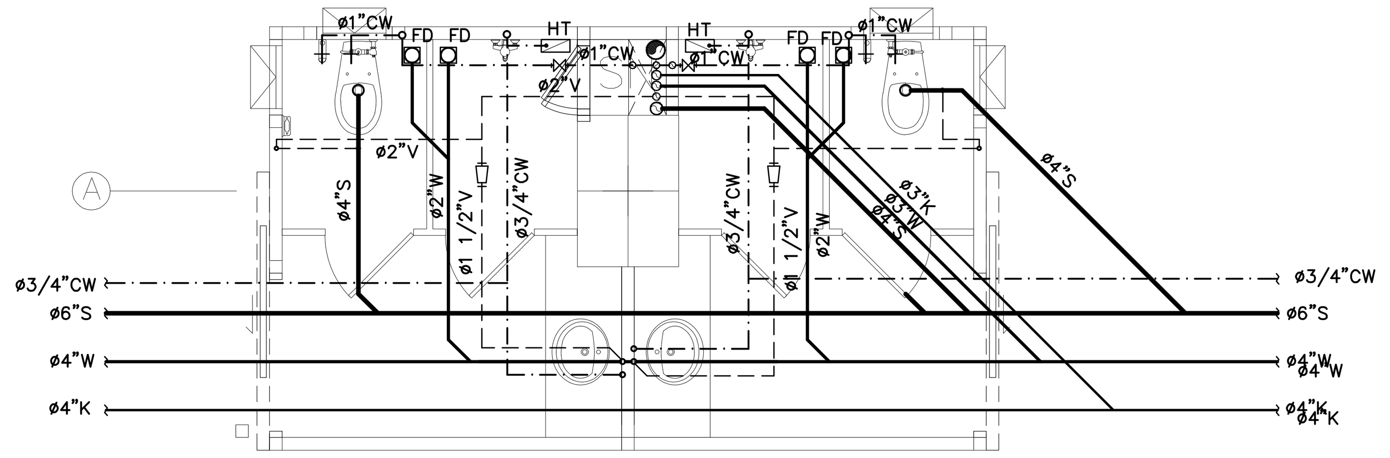

## แบบขยายห้องน้ำ WC – 35 | 1:50

ชั้น 9

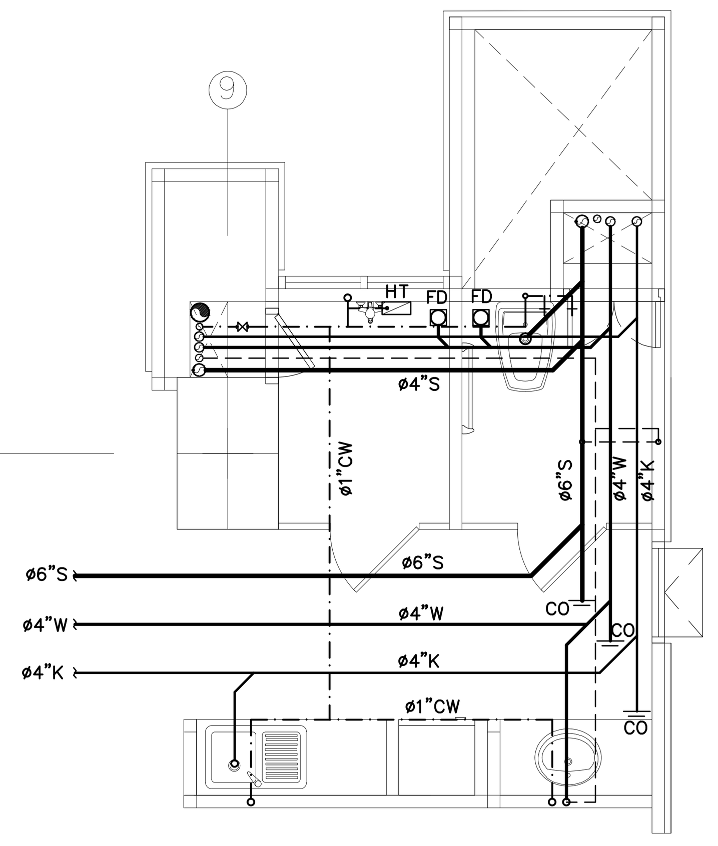

## แบบขยายห้องน้ำ WC – 36 | 1:50

ชั้น 9

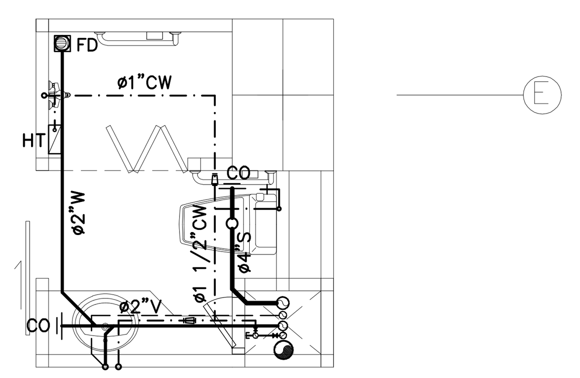

## แบบขยายห้องน้ำ WC – 38 | 1:50

ชั้น 10 , 11 , 12 , 14 , 15 , 16

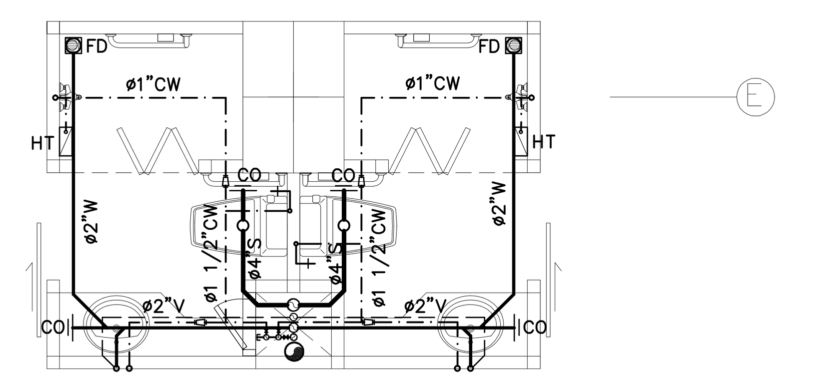

## แบบขยายห้องน้ำ WC – 39 | 1:50

ชั้น 10 , 11 , 12 , 14 , 15 , 16

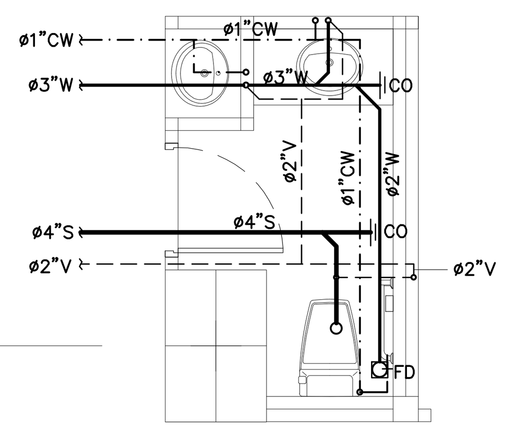

## แบบขยายห้องน้ำ WC – 37 | 1:50

ชั้น 9

## ขนาดท่อย่อยที่ต่อเข้าสุขภัณฑ์

| สุขภัณฑ์ | สัญลักษณ์ | ขนาดท่อ (นิ้ว) | | | |
|---|---|---|---|---|---|
| | | CW. | S. | V. | W. |
| โถส้วม ( FT. ) | WC. | 3/4 | 4 | 2 | – |
| โถส้วม ( FV. ) | WC. | 1 | 4 | 2 | – |
| อ่างล้างปฏิกูล | SS. | 1 | 4 | – | – |
| อ่างล้างหน้า | LAV. | 3/4 | – | 1 1/2 | 2 |
| โถปัสสาวะชาย | UR. | 3/4 | 2 | 1 1/2 | – |
| ฝักบัว | SH. | 3/4 | – | – | – |
| ก๊อกน้ำ | C. | 3/4 | – | – | – |
| อ่างล้าง | SINK. | 3/4 | – | 1 1/2 | 2 |
| ช่องระบายน้ำทิ้งที่พื้น | FD. | – | – | – | 2 |
| | | | | | |

ท่อย่อยที่ไม่ได้ระบุขนาดในแบบให้ใช้ขนาดตามที่ระบุในตารางนี้

คณะแพทยศาสตร์วชิรพยาบาล มหาวิทยาลัยนวมินทราธิราช

SPAN
บริษัท สแปนคอนซัลแตนท์ จำกัด 247 ถ.เสนานิคม 1 แขวงลาดพร้าว เขตลาดพร้าว กรุงเทพฯ 10230 E-MAIL :main.span@gmail.com Tel.0-2942-3691-6 ,Fax.0-2942-3694

unicorn
บริษัท ยูนิคอร์น คอร์ปอเรชั่น แอนด์แมเนจเม้นท์ จำกัด 75/78 ซอยวัดเวฬุวนาราม 18 แขวงดอนเมือง เขตดอนเมือง กรุงเทพมหานคร 10210

i lamp
บริษัท ไอแลมพ์ อาร์คิเทค แอนด์ ดีไซน์ จำกัด 480/25 หมู่ที่ 2 ตำบลบ้านเกาะ อำเภอเมืองนครราชสีมา นครราชสีมา 30000

PROJECT NAME:
โครงการออกแบบ อาคารผู้ป่วยในเฉลิมพระเกียรติ
คณะแพทยศาสตร์วชิรพยาบาล มหาวิทยาลัยนวมินทราธิราช

PROJECT ARCHITECT : สมยงค์ ขจรวิทย์ สสถ. 1764

ARCHITECTS :
นายสลายุทธ เรืองทอง ภสถ. 4384
หทัยชนก เอกสุวรรณ ภสถ. 4182
วิรยุทธ สมศิริ ภสถ. 19439
ปรัชญ์ สานุกูล ภสถ. 23820

STRUCTURAL ENGINEERS :
นายนัฐสม สงวนวงศ์ วย 1423
นายศิริชัย รณเกียรติ สย 5868
นายศุภชัย ขำดี ภย 37589

ELECTRICAL ENGINEERS:
นายชัยวัฒน์ เหลืองอบอุ่น สฟก.3473
นายกรอง กิมเขียว สฟก.5276

MECHANICAL ENGINEERS:
นายธันวา ตันเสถียร วก. 797
นายขจรพงษ์ สุทธิโสภาอาภรณ์ สก.2544
นายอาณัติ ตั้งชู สก.4127

SANITARY ENGINEERS :
ขนิษฐา ส่งสกุลชัย วส. 27
วีรวุฒ หงษ์ทอง สส. 253

FIRE PROTECTION ARCHITECTS :
ดร.บัณฑิต ประดับสุข สสถ. 1215

INTETIOR DESIGNER :
วาสนา เพชรประเสริฐ
วรางคณา เศรษฐสุข
อภิญญา ยังแย้ม

แบบแสดง :
แบบขยายห้องน้ำ WC – 34A ถึง WC – 39

มาตราส่วน: 1 : 50
รวม : 104 แผ่น
แบบเลขที่ : SN–4 07

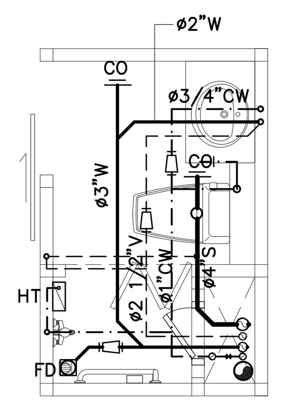

| แบบขยายห้องน้ำ WC – 40 | 1:50 |
|---|---|

ชั้น 10 , 11 , 12

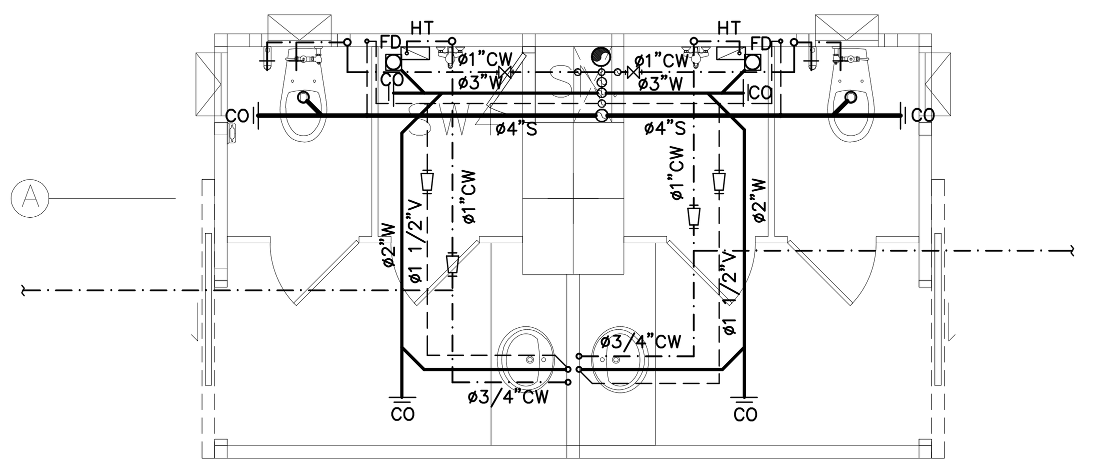

| แบบขยายห้องน้ำ WC – 41 | 1:50 |
|---|---|

ชั้น 10 , 11 , 12 , 13 , 14 , 15 , 16

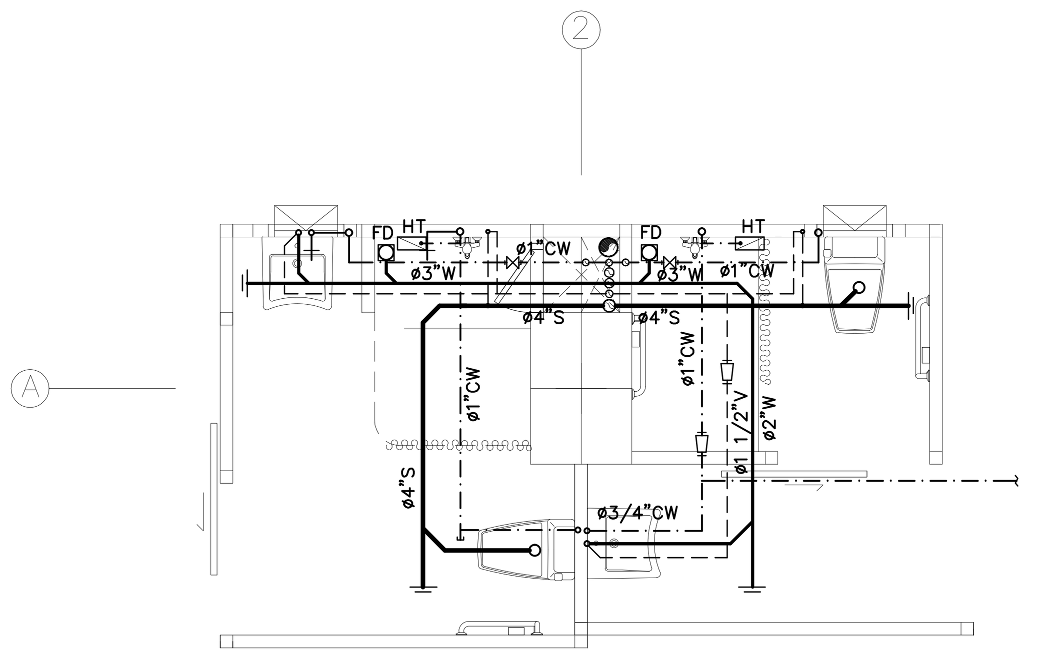

| แบบขยายห้องน้ำ WC – 42 | 1:50 |
|---|---|

ชั้น 10 , 11 , 12

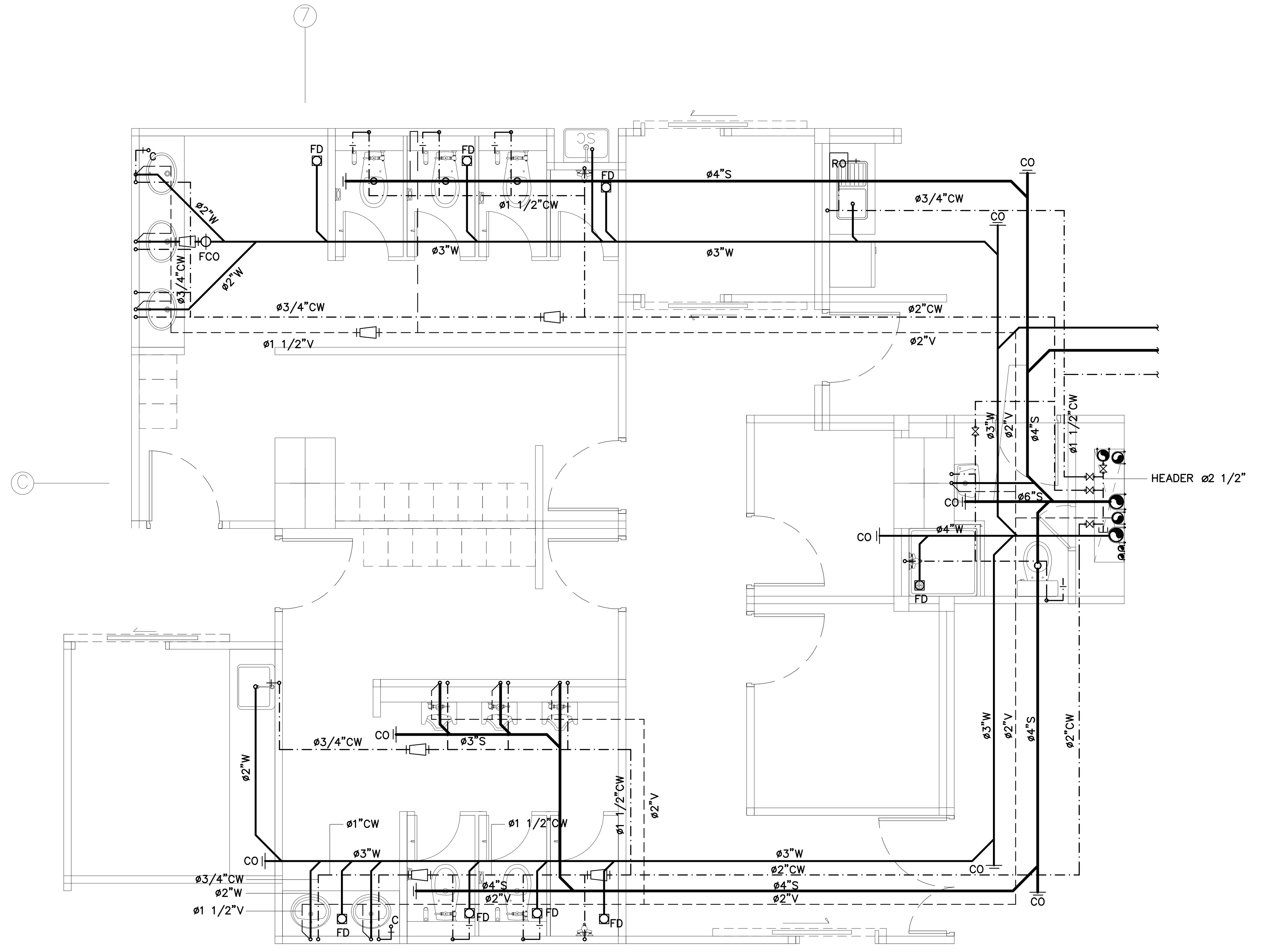


| แบบขยายห้องน้ำ WC – 43 | 1:50 |
|---|---|

ชั้น 12

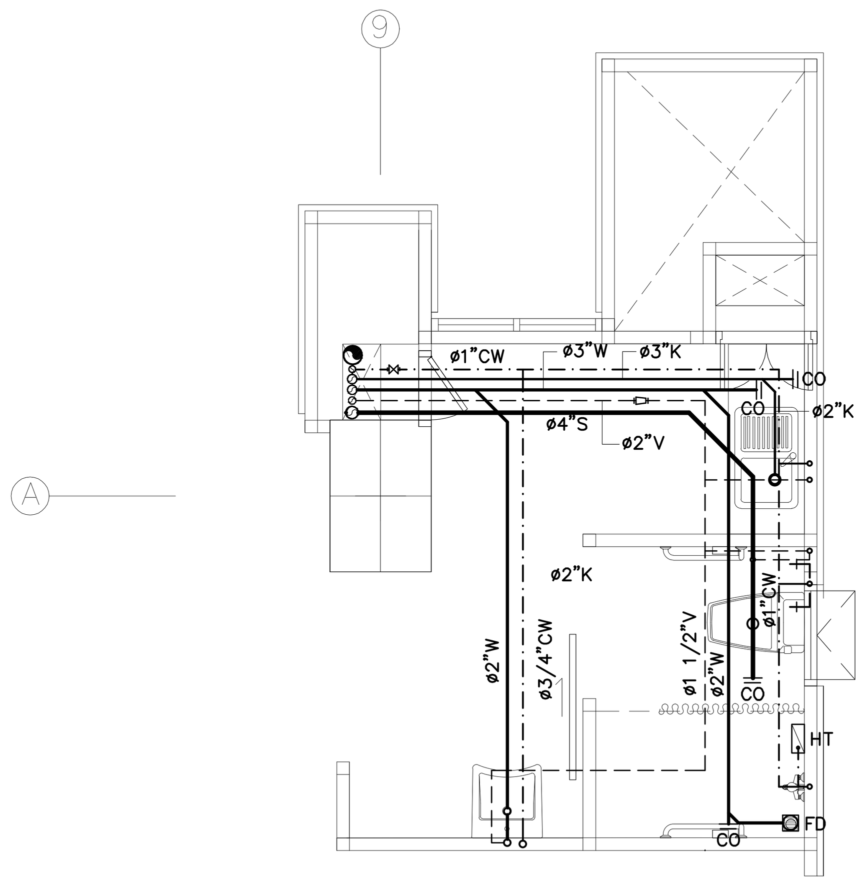

| แบบขยายห้องน้ำ WC – 44 | 1:50 |
|---|---|

ชั้น 12 , 13 , 14 , 15 , 16

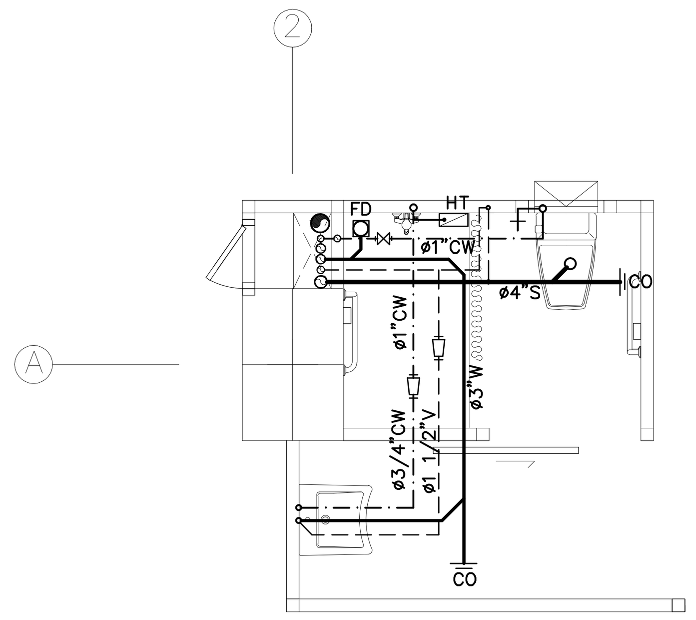

| แบบขยายห้องน้ำ WC – 45 | 1:50 |
|---|---|

ชั้น 13 , 14 , 15 , 16

## ขนาดท่อย่อยที่ต่อเข้าสุขภัณฑ์

| สุขภัณฑ์ | สัญลักษณ์ | ขนาดท่อ (นิ้ว) | | | |
|---|---|---|---|---|---|
| | | CW. | S. | V. | W. |
| โถส้วม ( FT. ) | WC. | 3/4 | 4 | 2 | – |
| โถส้วม ( FV. ) | WC. | 1 | 4 | 2 | – |
| อ่างล้างปฏิกูล | SS. | 1 | 4 | – | – |
| อ่างล้างหน้า | LAV. | 3/4 | – | 1 1/2 | 2 |
| โถปัสสาวะชาย | UR. | 3/4 | 2 | 1 1/2 | – |
| ฝักบัว | SH. | 3/4 | – | – | – |
| ก๊อกน้ำ | C. | 3/4 | – | – | – |
| อ่างล้าง | SINK. | 3/4 | – | 1 1/2 | 2 |
| ช่องระบายน้ำทิ้งที่พื้น | FD. | – | – | – | 2 |
| | | | | | |

ท่อย่อยที่ไม่ได้ระบุขนาดในแบบให้ใช้ขนาดตามที่ระบุในตารางนี้


คณะแพทยศาสตร์วชิรพยาบาล มหาวิทยาลัยนวมินทราธิราช

SPAN
บริษัท สแปนคอนซัลแตนท์ จำกัด 247 ถ.เสนานิคม 1 แขวงลาดพร้าว เขตลาดพร้าว กรุงเทพฯ 10230 E-MAIL : main.span@gmail.com Tel.0-2942-3691-6 ,Fax.0-2942-3694

unicorn
บริษัท ยูนิคอร์น คอร์ปอเรชั่น แอนด์แมเนจเม้นท์ จำกัด 75/78 ซอยวัดเวฬุวนาราม 18 แขวงดอนเมือง เขตดอนเมือง กรุงเทพมหานคร 10210

i lamp
บริษัท ไอแลมพ์ อาร์คิเทค แอนด์ ดีไซน์ จำกัด 480/25 หมู่ที่ 2 ตำบลบ้านเกาะ อำเภอเมืองนครราชสีมา นครราชสีมา 30000


PROJECT NAME:
**โครงการออกแบบ อาคารผู้ป่วยในเฉลิมพระเกียรติ คณะแพทยศาสตร์วชิรพยาบาล มหาวิทยาลัยนวมินทราธิราช**


PROJECT ARCHITECT : สมยงค์ ขจรวิทย์ สสถ. 1764

ARCHITECTS :
นายสลายุทธ เรืองทอง ภสถ. 4384
หทัยชนก เอกสุวรรณ ภสถ. 4182
วิรยุทธ สมศิริ ภสถ. 19439
ปรัชญ์ สานุกูล ภสถ. 23820

STRUCTURAL ENGINEERS :
นายนัฐสม สงวนวงศ์ วย. 1423
นายศิริชัย รณเกียรติ สย. 5868
นายศุภชัย ขำดี ภย. 37589

ELECTRICAL ENGINEERS:
นายชัยวัฒน์ เหลืองอบอุ่น สฟก.3473
นายกรอง กิมเขียว สฟก.5276

MECHANICAL ENGINEERS:
นายธันวา ตันเสถียร วก. 797
นายขจรพงษ์ สุทธิโสภาอาภรณ์ สก.2544
นายอาณัติ ตั้งชู สก.4127

SANITARY ENGINEERS :
ขนิษฐา ส่งสกุลชัย วส. 27
วีรวุฒ หงษ์ทอง สส. 253

FIRE PROTECTION ARCHITECTS :
ดร.บัณฑิต ประดับสุข สสถ. 1215

INTETIOR DESIGNER :
วาสนา เพชรประเสริฐ
วรางคณา เศรษฐสุข
อภิญญา ยังแย้ม


แบบแสดง :
แบบขยายห้องน้ำ WC – 40 ถึง WC – 45

มาตราส่วน: 1 : 50
รวม : 104 แผ่น
แบบเลขที่ : SN–4 08

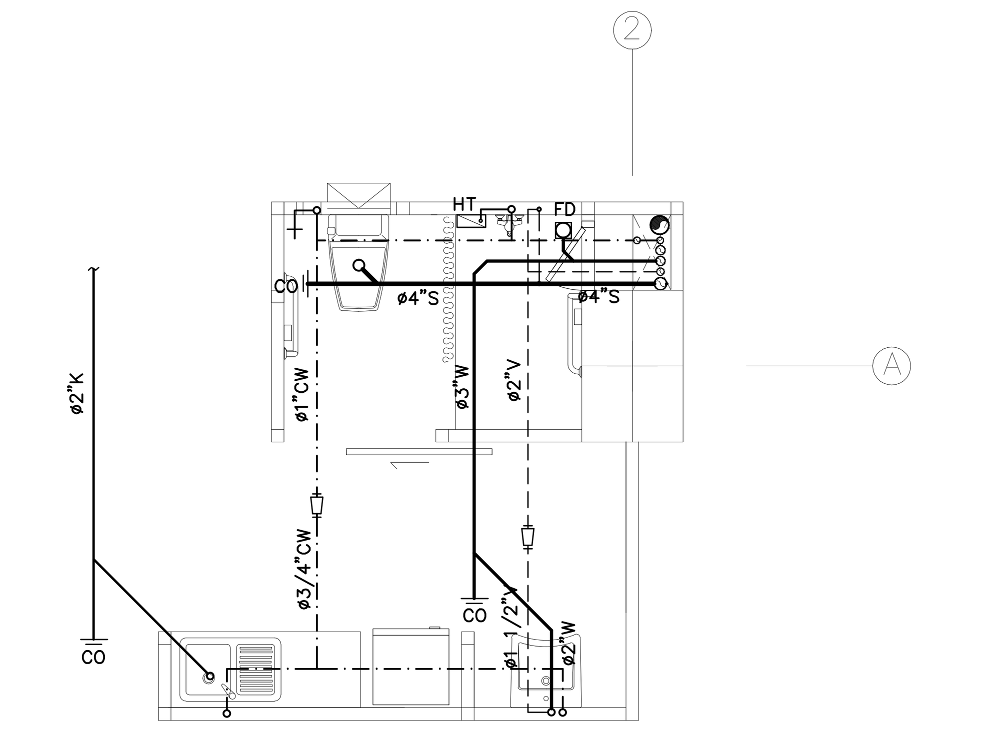

แบบขยายห้องน้ำ WC – 46 | 1:50

ชั้น 13 , 14 , 15 , 16

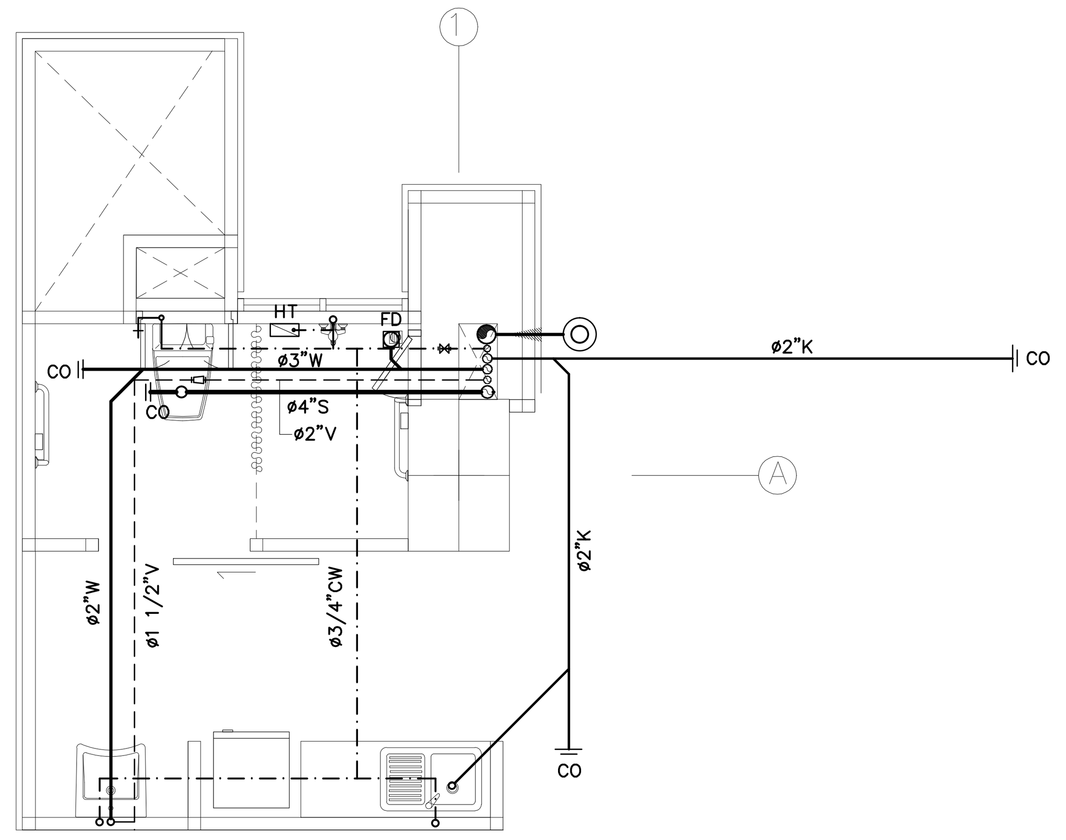

แบบขยายห้องน้ำ WC – 47 | 1:50

ชั้น 13 , 14 , 15 , 16

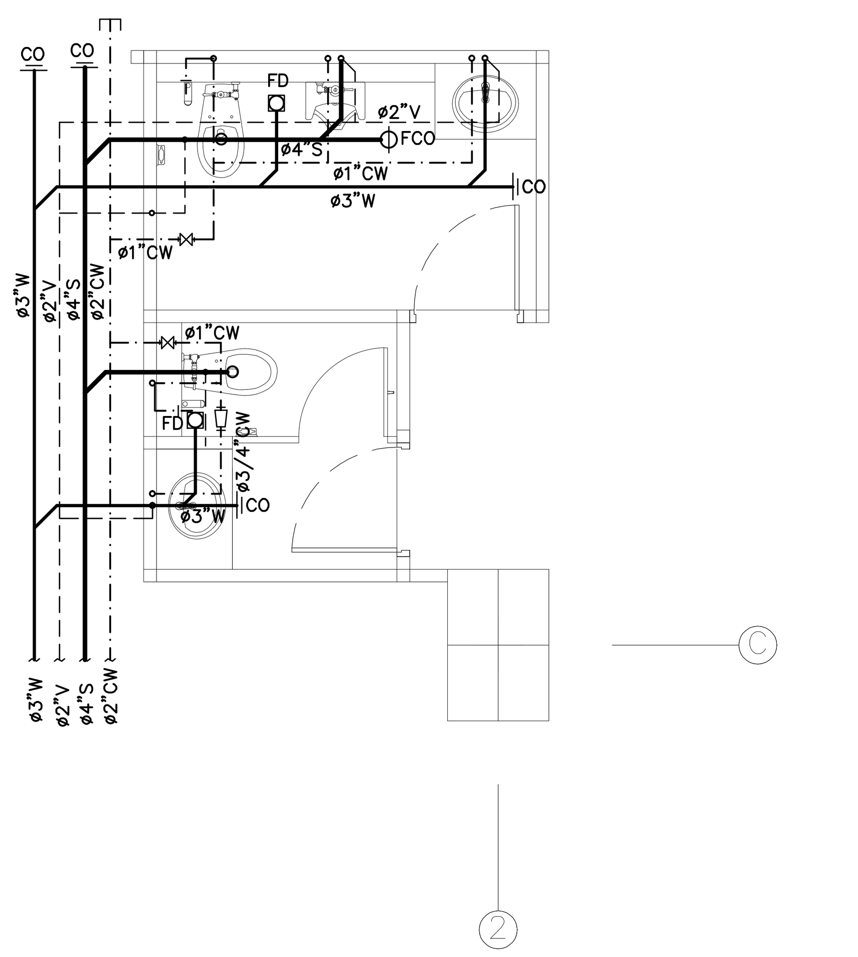

แบบขยายห้องน้ำ WC – 48 | 1:50

ชั้น 13 , 14 , 15 , 16

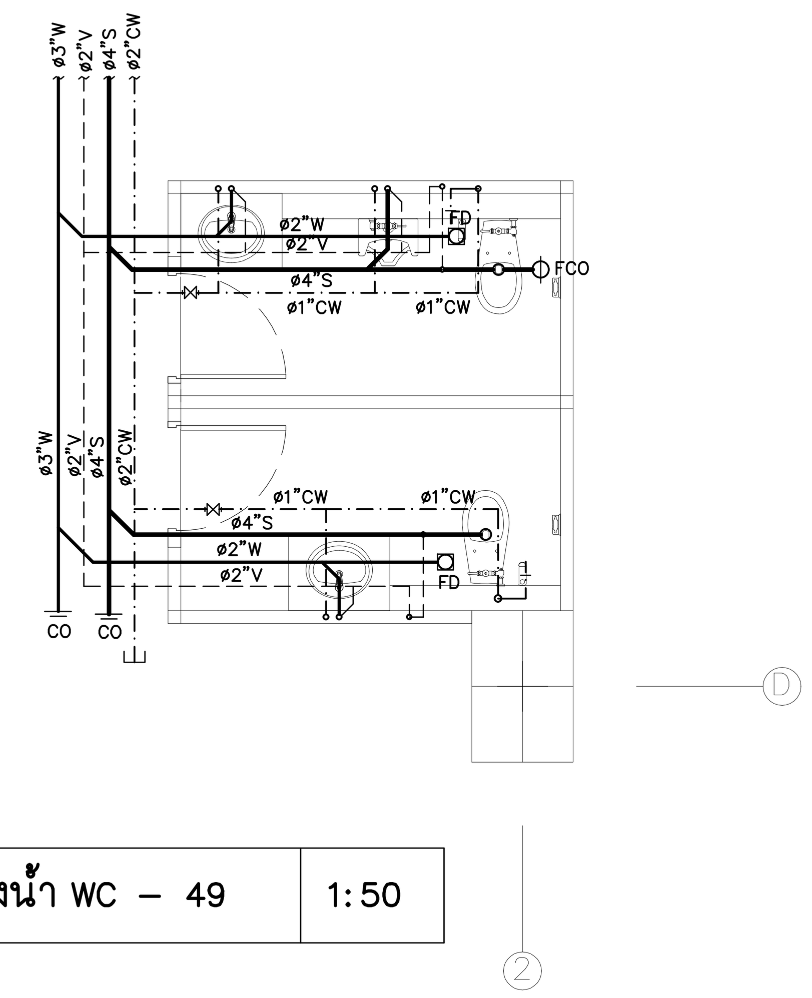

แบบขยายห้องน้ำ WC – 49 | 1:50

ชั้น 13 , 14 , 15 , 16

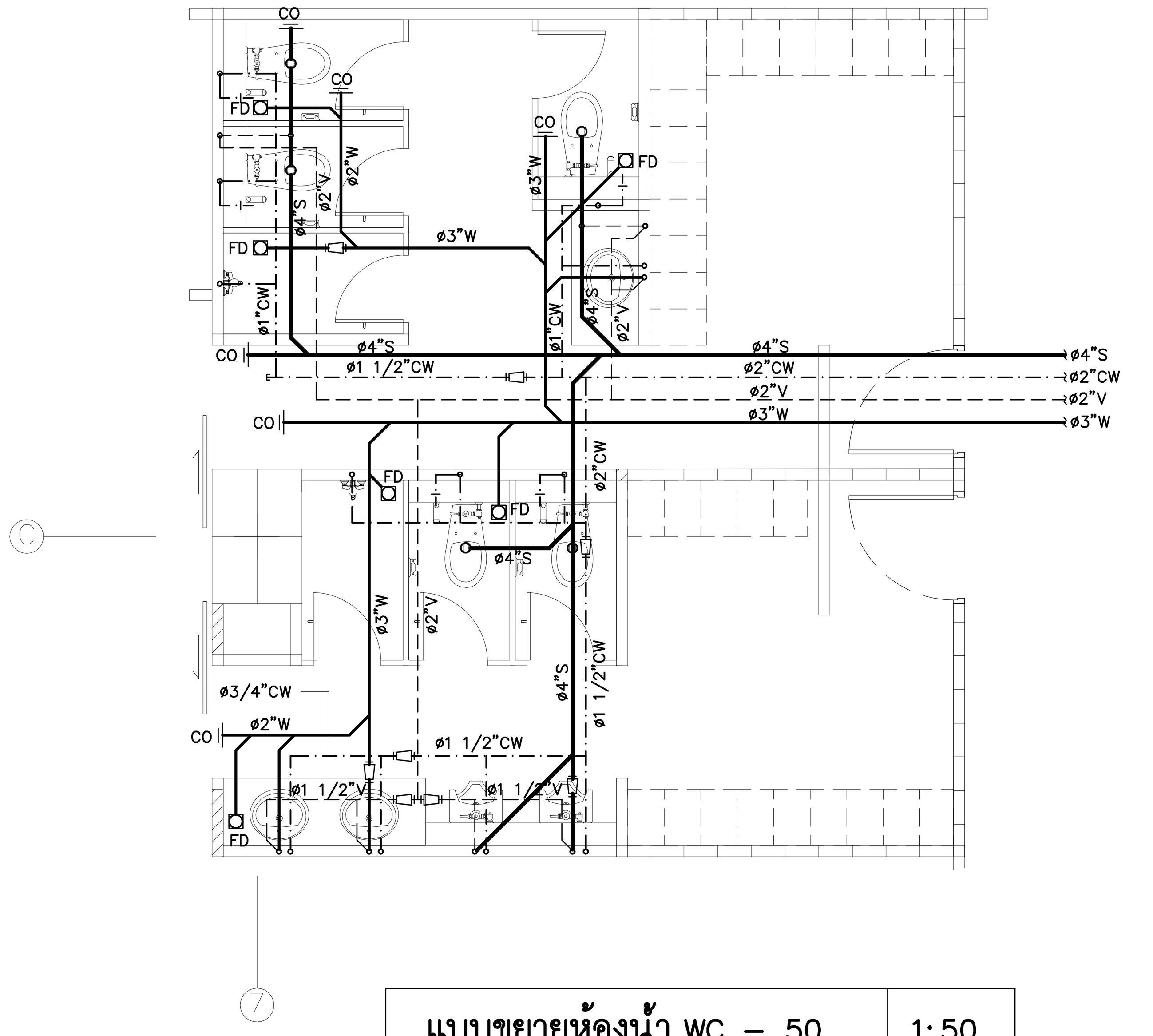

แบบขยายห้องน้ำ WC – 50 | 1:50

ชั้น 13 , 14

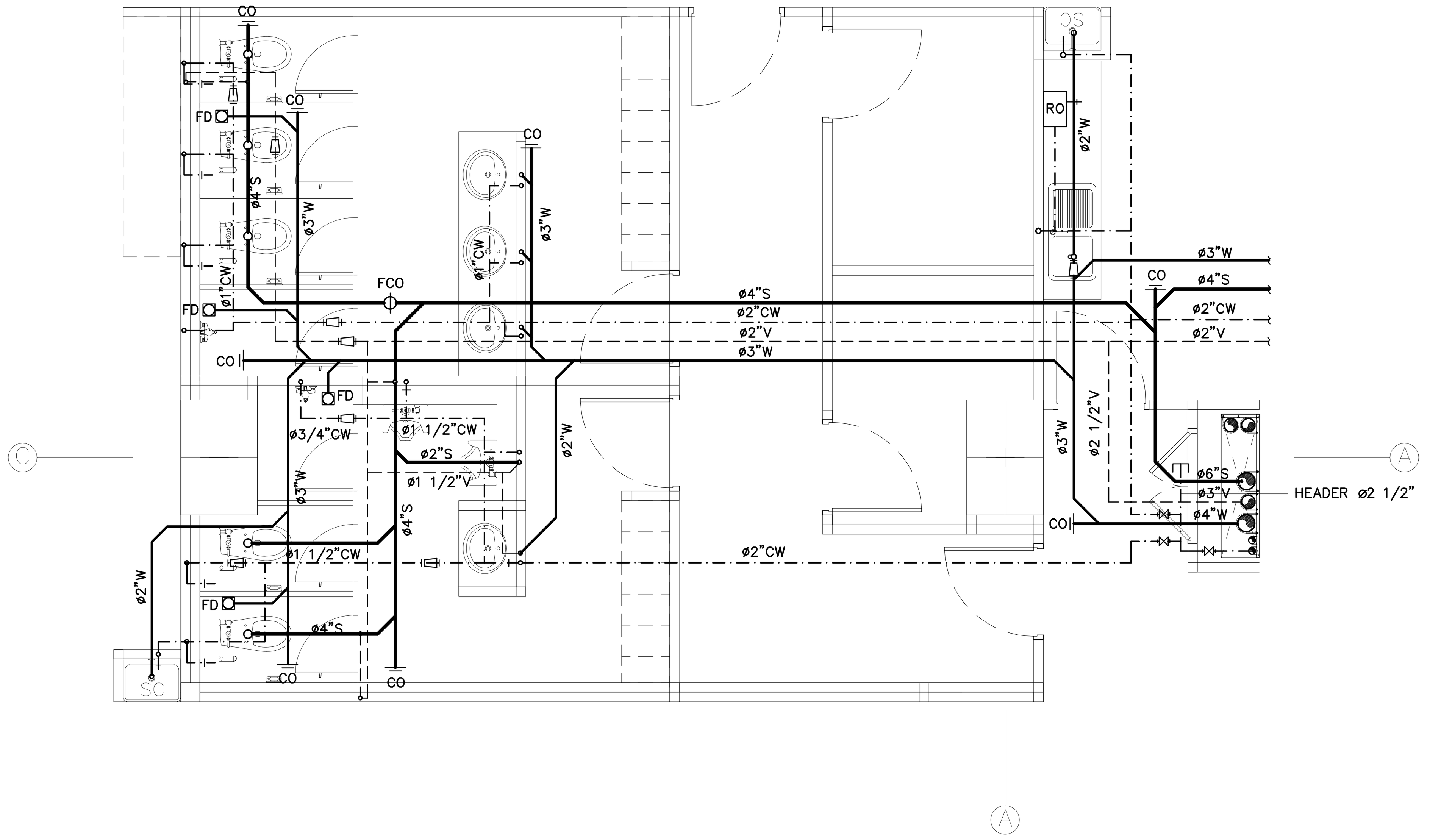

แบบขยายห้องน้ำ WC – 51 | 1:50

ชั้น 15 , 16

## ขนาดท่อย่อยที่ต่อเข้าสุขภัณฑ์

| สุขภัณฑ์ | สัญลักษณ์ | ขนาดท่อ (นิ้ว) | | | |
|---|---|---|---|---|---|
| | | CW. | S. | V. | W. |
| โถส้วม ( FT. ) | WC. | 3/4 | 4 | 2 | – |
| โถส้วม ( FV. ) | WC. | 1 | 4 | 2 | – |
| อ่างล้างปฏิกูล | SS. | 1 | 4 | – | – |
| อ่างล้างหน้า | LAV. | 3/4 | – | 1 1/2 | 2 |
| โถปัสสาวะชาย | UR. | 3/4 | 2 | 1 1/2 | – |
| ฝักบัว | SH. | 3/4 | – | – | – |
| ก๊อกน้ำ | C. | 3/4 | – | – | – |
| อ่างล้าง | SINK. | 3/4 | – | 1 1/2 | 2 |
| ช่องระบายน้ำทิ้งที่พื้น | FD. | – | – | – | 2 |

ท่อย่อยที่ไม่ได้ระบุขนาดในแบบให้ใช้ขนาดตามที่ระบุในตารางนี้

คณะแพทยศาสตร์วชิรพยาบาล มหาวิทยาลัยนวมินทราธิราช

SPAN
บริษัท สแปนคอนซัลแตนท์ จำกัด
247 ถ.เสนานิคม 1 แขวงลาดพร้าว เขตลาดพร้าว กรุงเทพฯ 10230
E-MAIL : main.span@gmail.com
Tel.0-2942-3691-6 ,Fax.0-2942-3694

unicorn
บริษัท ยูนิคอร์น คอร์ปอเรชั่น แอนด์แมเนจเม้นท์ จำกัด 75/78 ซอยวัดเวฬุวนาราม 18 แขวงคลองเมือง เขตดอนเมือง กรุงเทพมหานคร 10210

i lamp
บริษัท ไอแลมพ์ อาร์คิเทค แอนด์ ดีไซน์ จำกัด 480/25 หมู่ที่ 2 ตำบลบ้านเกาะ อำเภอเมืองนครราชสีมา นครราชสีมา 30000

PROJECT NAME:
โครงการออกแบบ อาคารผู้ป่วยในเฉลิมพระเกียรติ
คณะแพทยศาสตร์วชิรพยาบาล มหาวิทยาลัยนวมินทราธิราช

PROJECT ARCHITECT : สมยงค์ ขจรวิทย์ สสถ. 1764

ARCHITECTS :
นายสลายุทธ เรืองทอง ภสถ. 4384
หทัยชนก เอกสุวรรณ ภสถ. 4182
วิรยุทธ สมศิริ ภสถ. 19439
ปรัชญ์ สานุกูล ภสถ. 23820

STRUCTURAL ENGINEERS :
นายนัฐสม สงวนวงศ์ วย. 1423
นายศิริชัย รณเกียรติ สย. 5868
นายศุภชัย ขำดี ภย. 37589

ELECTRICAL ENGINEERS:
นายชัยวัฒน์ เหลืองอบอุ่น สฟก.3473
นายกรอง กิมเชียว สฟก.5276

MECHANICAL ENGINEERS:
นายธันวา ตันเสถียร วก. 797
นายขจรพงษ์ สุทธิโสภาอาภรณ์ สก.2544
นายอาณัติ ตั้งชู สก.4127

SANITARY ENGINEERS :
ขนิษฐา ส่งสกุลชัย วส. 27
วีรวุฒ หงษ์ทอง สส. 253

FIRE PROTECTION ARCHITECTS :
ดร.บัณฑิต ประดับสุข สสถ. 1215

INTETIOR DESIGNER :
วาสนา เพชรประเสริฐ
วรางคณา เศรษฐสุข
อภิญญา ยังแย้ม

แบบแสดง :
แบบขยายห้องน้ำ WC – 46 ถึง WC – 51

มาตราส่วน: 1 : 50
รวม : 104 แผ่น
แบบเลขที่ : SN-4 09

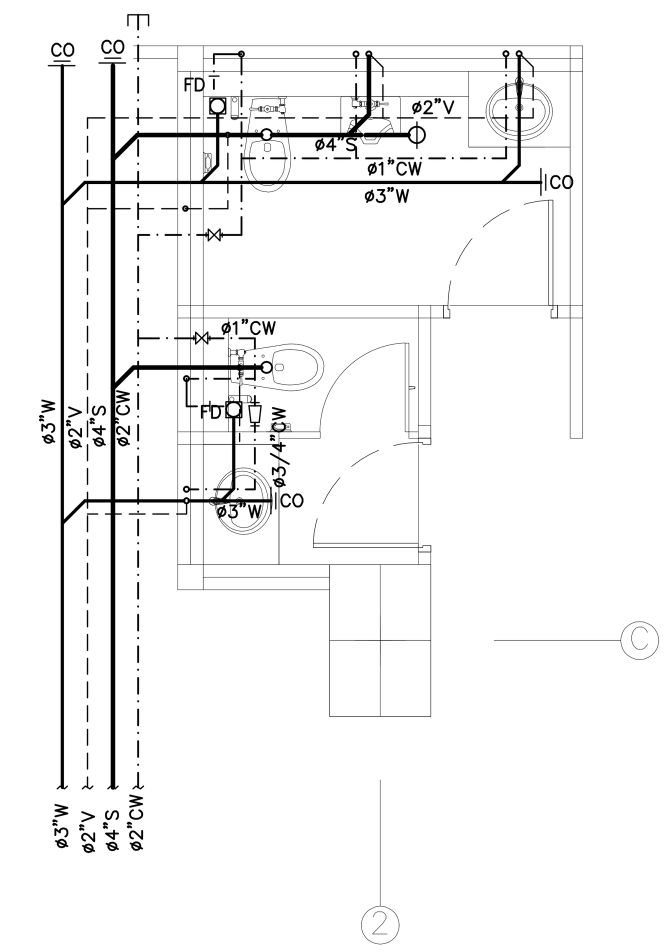

| แบบขยายห้องน้ำ WC – 52 | 1:50 |
|---|---|

ชั้น 16

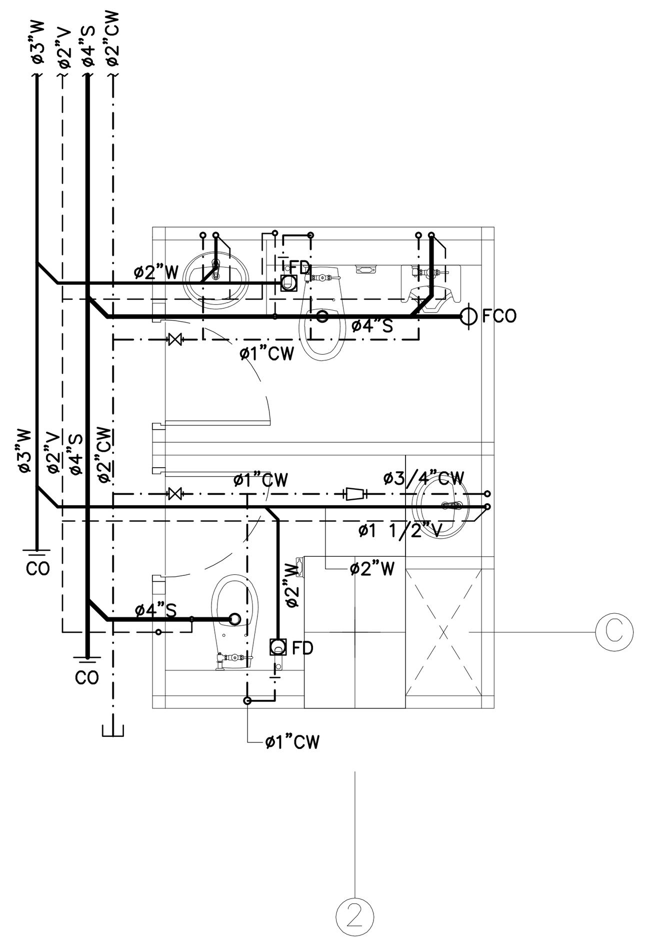

| แบบขยายห้องน้ำ WC – 53 | 1:50 |
|---|---|

ชั้น 16

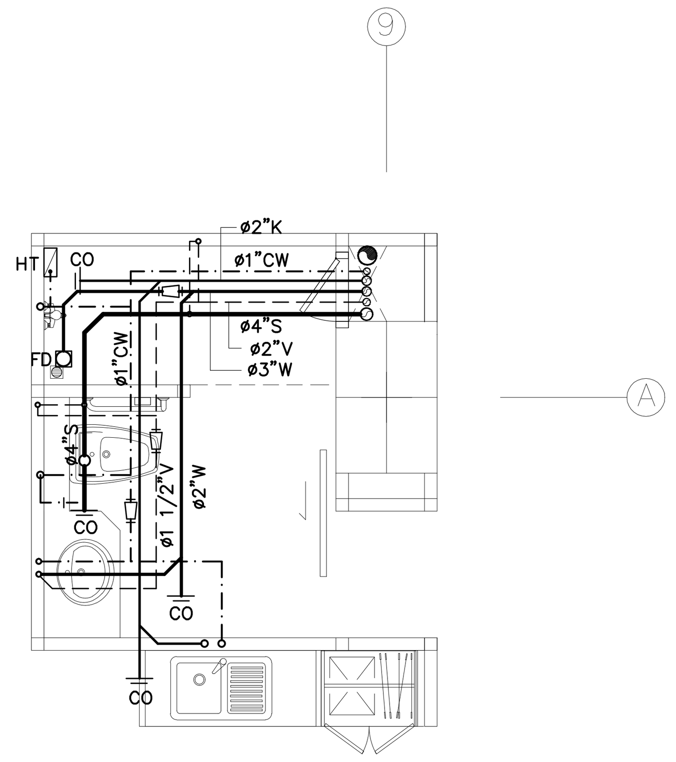

| แบบขยายห้องน้ำ WC – 54 | 1:50 |
|---|---|

ชั้น 17 , 18

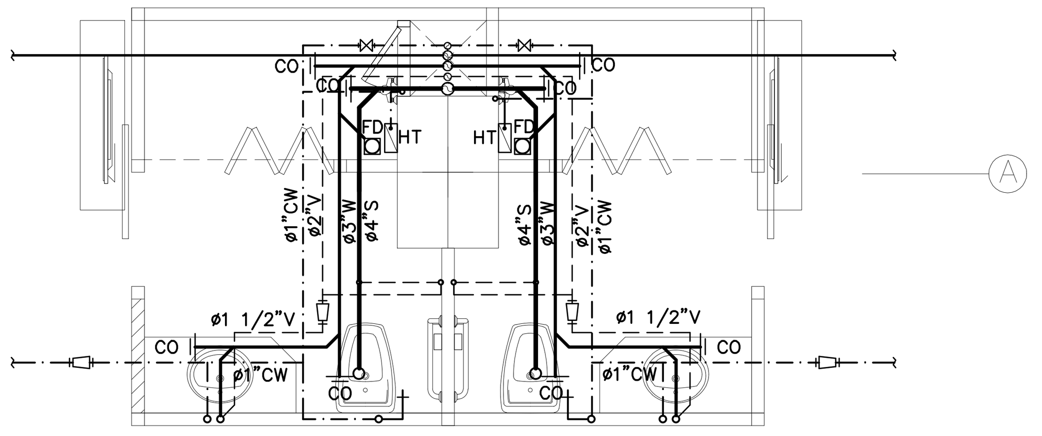

| แบบขยายห้องน้ำ WC – 55 | 1:50 |
|---|---|

ชั้น 17 , 18

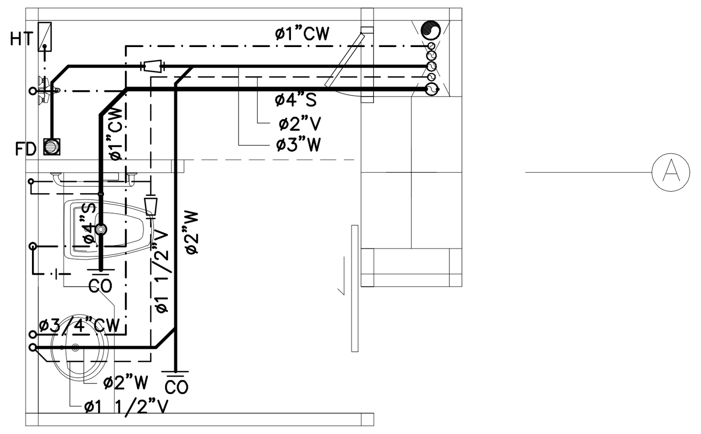

| แบบขยายห้องน้ำ WC – 56 | 1:50 |
|---|---|

ชั้น 17 , 18

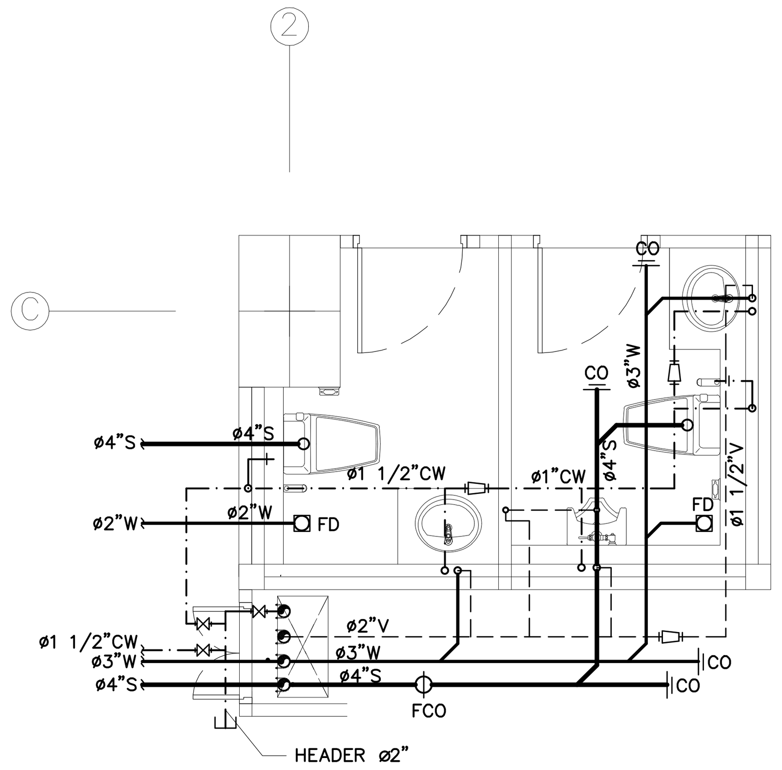

| แบบขยายห้องน้ำ WC – 57 | 1:50 |
|---|---|

ชั้น 17 , 18

## ขนาดท่อย่อยที่ต่อเข้าสุขภัณฑ์

| สุขภัณฑ์ | สัญลักษณ์ | ขนาดท่อ (นิ้ว) | | | |
|---|---|---|---|---|---|
| | | CW. | S. | V. | W. |
| โถส้วม ( FT. ) | WC. | 3/4 | 4 | 2 | – |
| โถส้วม ( FV. ) | WC. | 1 | 4 | 2 | – |
| อ่างล้างปฏิกูล | SS. | 1 | 4 | – | – |
| อ่างล้างหน้า | LAV. | 3/4 | – | 1 1/2 | 2 |
| โถปัสสาวะชาย | UR. | 3/4 | 2 | 1 1/2 | – |
| ฝักบัว | SH. | 3/4 | – | – | – |
| ก๊อกน้ำ | C. | 3/4 | – | – | – |
| อ่างล้าง | SINK. | 3/4 | – | 1 1/2 | 2 |
| ช่องระบายน้ำทิ้งที่พื้น | FD. | – | – | – | 2 |

ท่อย่อยที่ไม่ได้ระบุขนาดในแบบให้ใช้ขนาดตามที่ระบุในตารางนี้

คณะแพทยศาสตร์วชิรพยาบาล
มหาวิทยาลัยนวมินทราธิราช

SP
AN
บริษัท สแปนคอนซัลแตนท์ จำกัด
247 ถ.เสนานิคม 1 แขวงลาดพร้าว เขตลาดพร้าว กรุงเทพฯ 10230
E-MAIL : main.span@gmail.com
Tel.0-2942-3691-6 ,Fax.0-2942-3694

unicorn
บริษัท ยูนิคอร์น คอร์ปอเรชั่น แอนด์แมเนจเม้นท์ จำกัด
75/78 ซอยวัดศรีวนาราม 18 แขวงคลองเมือง เขตคลองเมือง กรุงเทพมหานคร 10210

i lamp
บริษัท ไอแลมป์ อาร์คิเทค แอนด์ ดีไซน์ จำกัด
480/25 หมู่ที่ 2 ตำบลบ้านเกาะ อำเภอเมืองนครราชสีมา นครราชสีมา 30000

PROJECT NAME:
โครงการออกแบบ อาคารผู้ป่วยในเฉลิมพระเกียรติ
คณะแพทยศาสตร์วชิรพยาบาล มหาวิทยาลัยนวมินทราธิราช
PROJECT ARCHITECT : สมยงค์ ขจรวิทย์ สสถ. 1764

ARCHITECTS :
นายสลายุทธ เรืองทอง ภสถ. 4384
หทัยชนก เอกสุวรรณ ภสถ. 4182
วิรยุทธ สมศิริ ภสถ. 19439
ปรัชญ์ สานุกูล ภสถ. 23820

STRUCTURAL ENGINEERS :
นายนัฐสม สงวนวงศ์ วย. 1423
นายศิริชัย รณเกียรติ สย. 5868
นายศุภชัย ขำดี ภย. 37589

ELECTRICAL ENGINEERS:
นายชัยวัฒน์ เหลืองอบอุ่น สฟก.3473
นายกรอง กิมเขียว สฟก.5276

MECHANICAL ENGINEERS:
นายธันวา ตันเสถียร วก. 797
นายขจรพงษ์ สุทธิโสภาอาภรณ์ สก.2544
นายอาณัติ ตั้งชู สก.4127

SANITARY ENGINEERS :
ขนิษฐา ส่งสกุลชัย วส. 27
วีรวุฒ หงษ์ทอง สส. 253
FIRE PROTECTION ARCHITECTS :
ดร.บัณฑิต ประดับสุข สสถ. 1215

INTETIOR DESIGNER :
วาสนา เพชรประเสริฐ
วรางคณา เศรษฐสุข
อภิญญา ยังแย้ม

แบบแสดง :
แบบขยายห้องน้ำ WC – 52 ถึง WC – 57
มาตราส่วน: 1 : 50
รวม : 104 แผ่น
แบบเลขที่ : SN-4 10

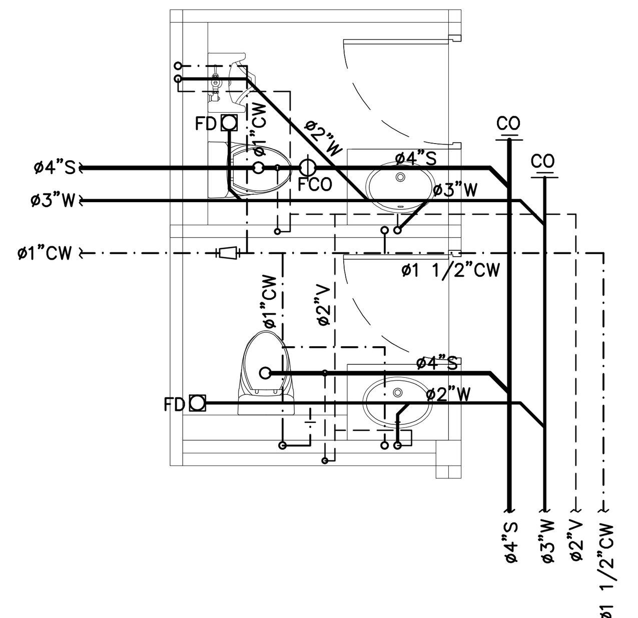

| แบบขยายห้องน้ำ WC – 58 | 1:50 |
|---|---|

ชั้น 17 , 18

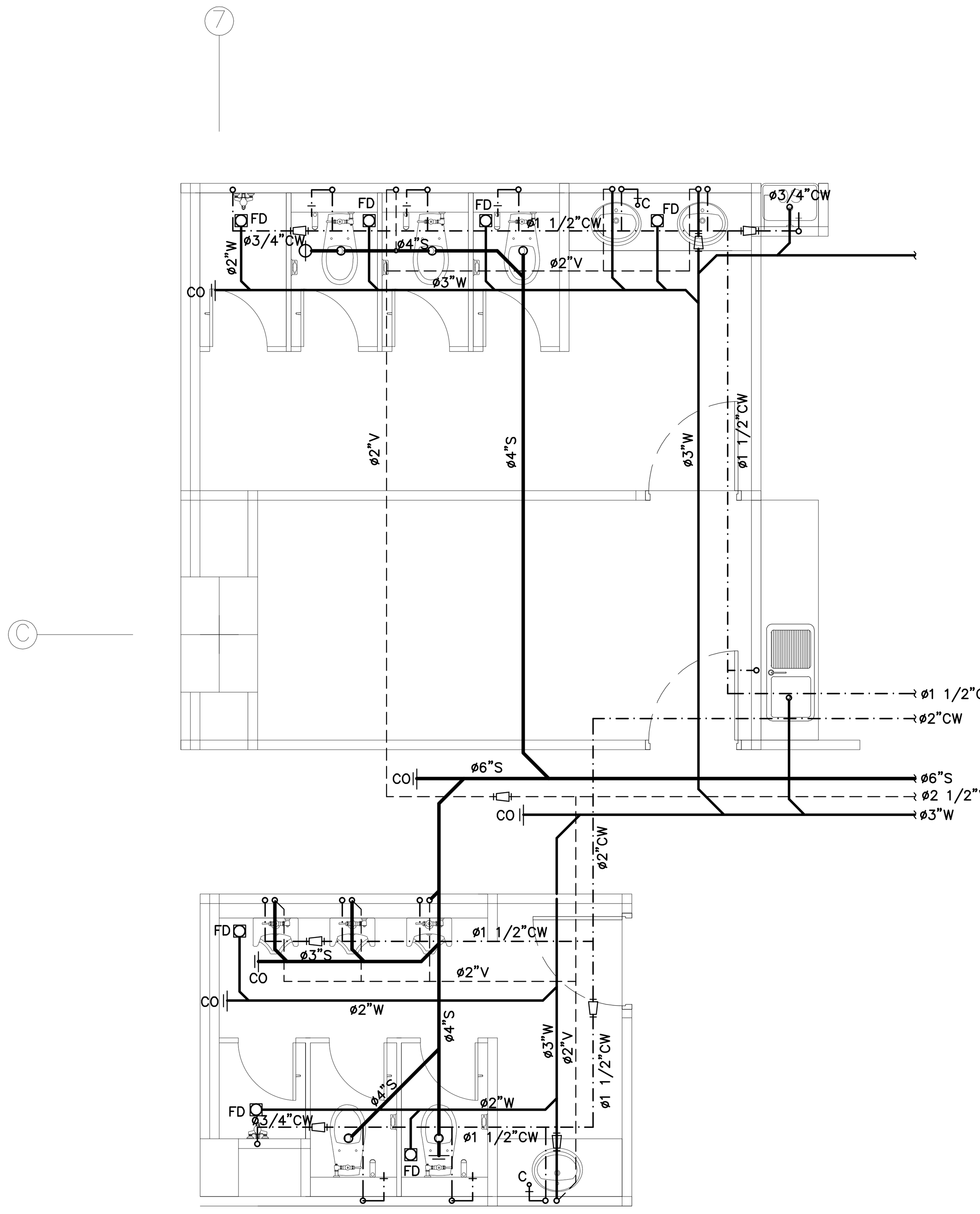

| แบบขยายห้องน้ำ WC – 59 | 1:50 |
|---|---|

ชั้น 17 , 18

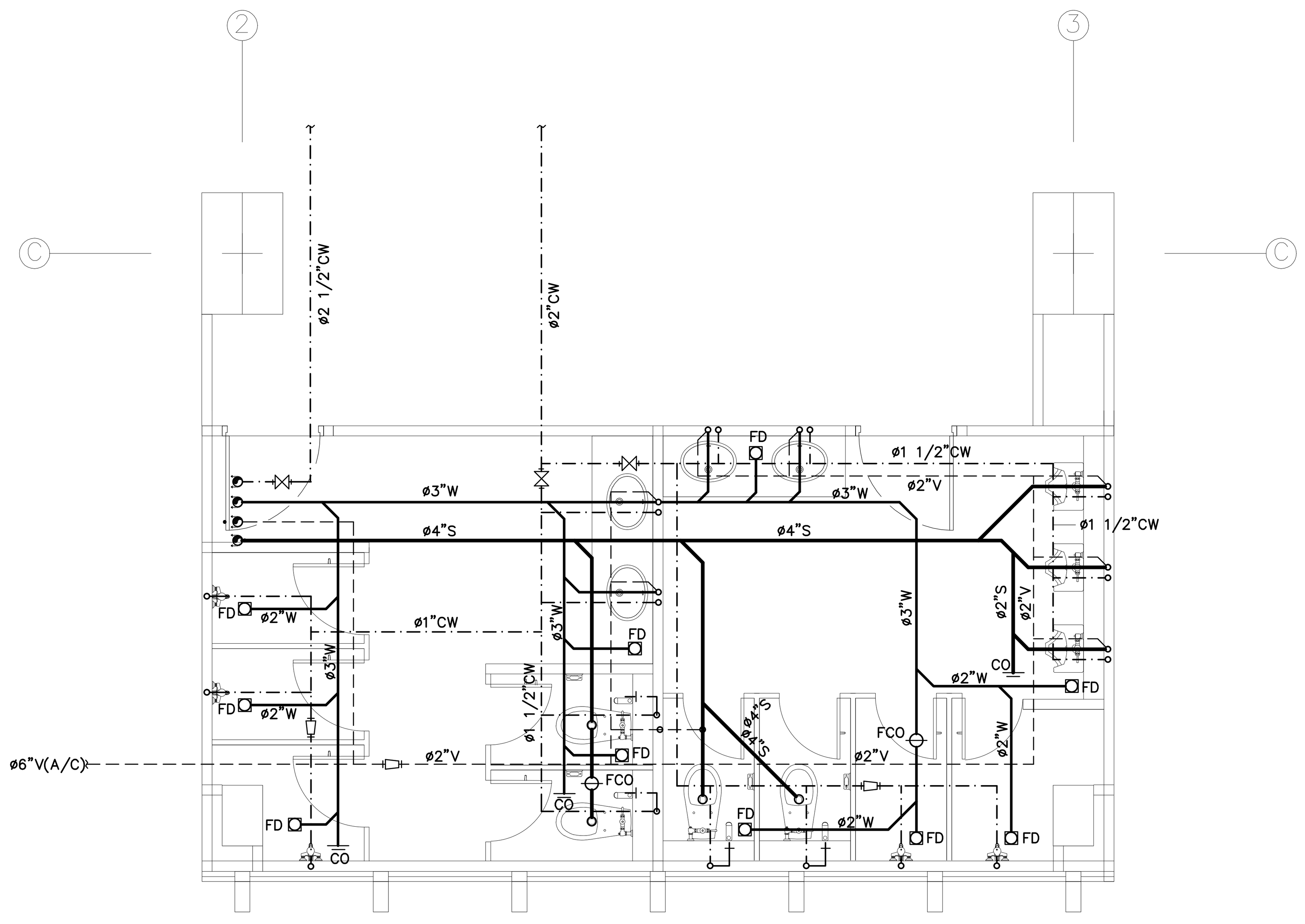

| แบบขยายห้องน้ำ WC – 60 | 1:50 |
|---|---|

ชั้น 19

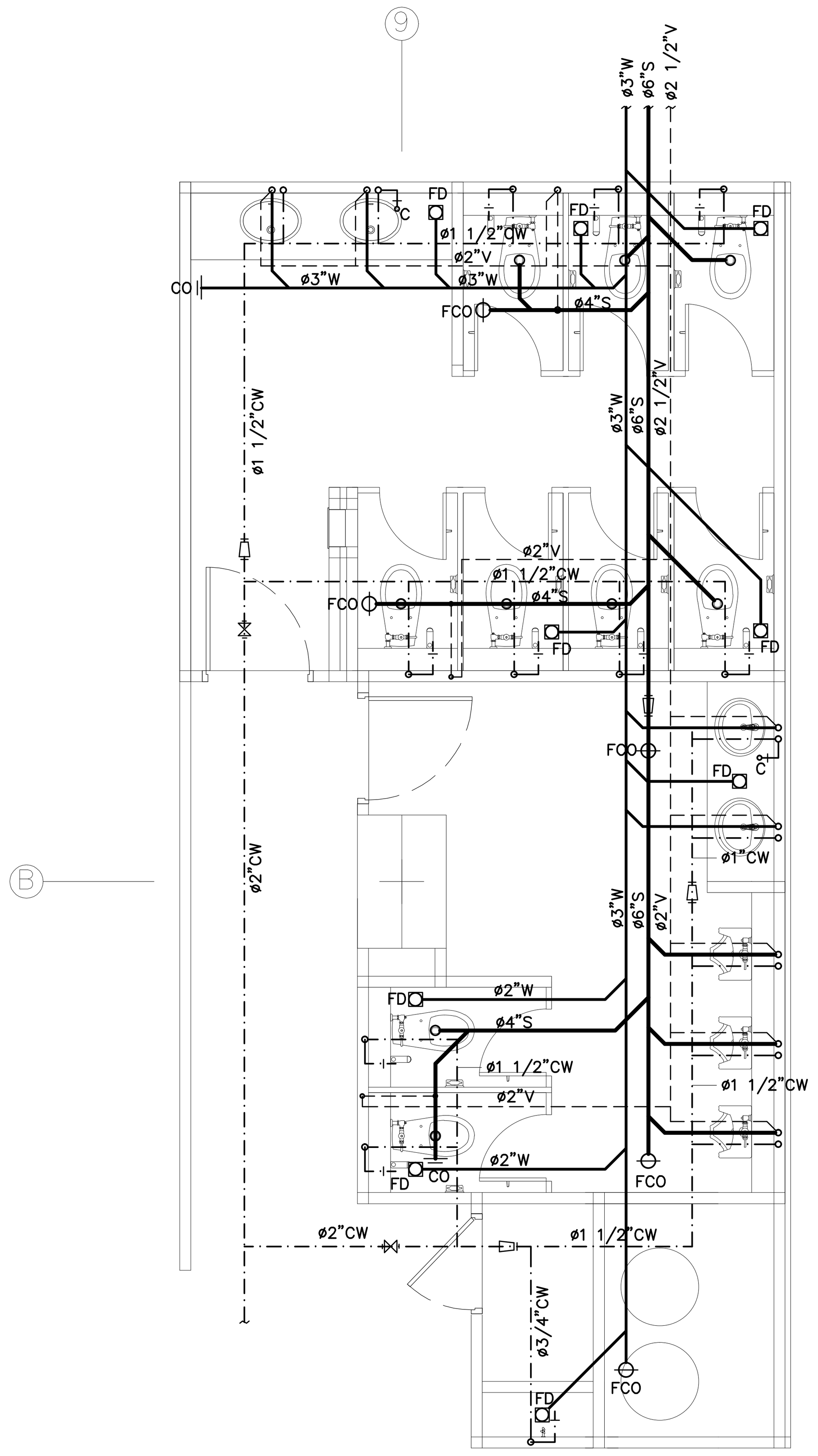

| แบบขยายห้องน้ำ WC – 61 | 1:50 |
|---|---|

ชั้น 19

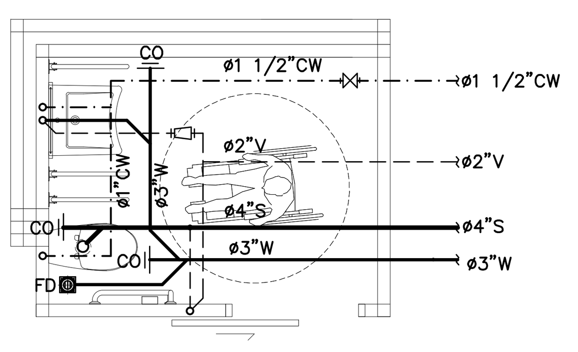

| แบบขยายห้องน้ำ WC – 62 | 1:50 |
|---|---|

ชั้น 20

## ขนาดท่อย่อยที่ต่อเข้าสุขภัณฑ์

| สุขภัณฑ์ | สัญลักษณ์ | ขนาดท่อ (นิ้ว) | | | |
|---|---|---|---|---|---|
| | | CW. | S. | V. | W. |
| โถส้วม ( FT. ) | WC. | 3/4 | 4 | 2 | – |
| โถส้วม ( FV. ) | WC. | 1 | 4 | 2 | – |
| อ่างล้างปฏิกูล | SS. | 1 | 4 | – | – |
| อ่างล้างหน้า | LAV. | 3/4 | – | 1 1/2 | 2 |
| โถปัสสาวะชาย | UR. | 3/4 | 2 | 1 1/2 | – |
| ฝักบัว | SH. | 3/4 | – | – | – |
| ก๊อกน้ำ | C. | 3/4 | – | – | – |
| อ่างล้าง | SINK. | 3/4 | – | 1 1/2 | 2 |
| ช่องระบายน้ำทิ้งที่พื้น | FD. | – | – | – | 2 |
| | | | | | |

ท่อย่อยที่ไม่ได้ระบุขนาดในแบบให้ใช้ขนาดตามที่ระบุในตารางนี้

คณะแพทยศาสตร์วชิรพยาบาล มหาวิทยาลัยนวมินทราธิราช

SPAN
บริษัท สแปนคอนซัลแตนท์ จำกัด 247 ถ.เสนานิคม 1 แขวงลาดพร้าว เขตลาดพร้าว กรุงเทพฯ 10230 E-MAIL : main.span@gmail.com Tel.0-2942-3691-6 ,Fax.0-2942-3694

unicorn
บริษัท ยูนิคอร์น คอร์ปอเรชั่น แอนด์แมเนจเม้นท์ จำกัด 75/78 ซอยวัดนวลนรดิศ...

i lamp
บริษัท ไอแลมพ์ อาร์คิเทค แอนด์ ดีไซน์ จำกัด 480/25 หมู่ที่ 2 ตำบลบ้านเกาะ อำเภอเมืองนครราชสีมา นครราชสีมา 30000

PROJECT NAME:
โครงการออกแบบ อาคารผู้ป่วยในเฉลิมพระเกียรติ
คณะแพทยศาสตร์วชิรพยาบาล มหาวิทยาลัยนวมินทราธิราช
PROJECT ARCHITECT : สมยงค์ ขจรวิทย์ สสถ. 1764

ARCHITECTS :
นายสลายุทธ เรืองทอง ภสถ. 4384
หทัยชนก เอกสุวรรณ ภสถ. 4182
วิรยุทธ สมศิริ ภสถ. 19439
ปรัชญ์ สานุกูล ภสถ. 23820

STRUCTURAL ENGINEERS :
นายนัฐสม สงวนวงศ์ วย. 1423
นายศิริชัย รณเกียรติ สย. 5868
นายศุภชัย ขำดี ภย. 37589

ELECTRICAL ENGINEERS:
นายชัยวัฒน์ เหลืองอบอุ่น สฟก.3473
นายกรอง กิมเขียว สฟก.5276

MECHANICAL ENGINEERS:
นายธันวา ตันเสถียร วก. 797
นายขจรพงษ์ สุทธิโสภาอาภรณ์ สก.2544
นายอาณัติ ตั้งชู สก.4127

SANITARY ENGINEERS :
ขนิษฐา ส่งสกุลชัย วส. 27
วีรวุฒ หงษ์ทอง สส. 253

FIRE PROTECTION ARCHITECTS :
ดร.บัณฑิต ประดับสุข สสถ. 1215

INTETIOR DESIGNER :
วาสนา เพชรประเสริฐ
วรางคณา เศรษฐสุข
อภิญญา ยังแย้ม

แบบแสดง :
แบบขยายห้องน้ำ WC – 58 ถึง WC – 62

มาตราส่วน 1 : 50
รวม : 104 แผ่น
แบบเลขที่ : SN–4 11

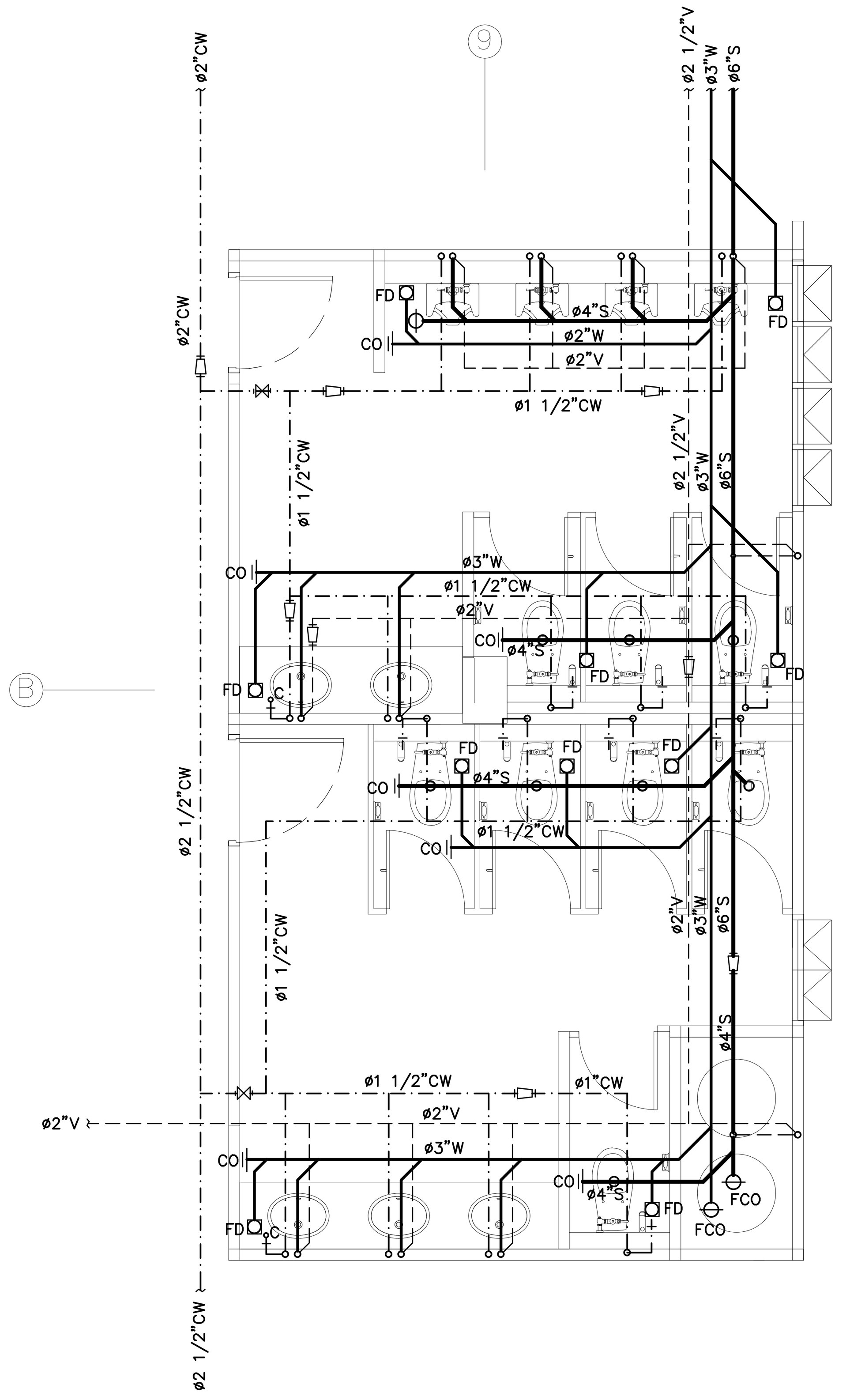


| แบบขยายห้องน้ำ WC – 63 | 1:50 |
|---|---|

ชั้น 20

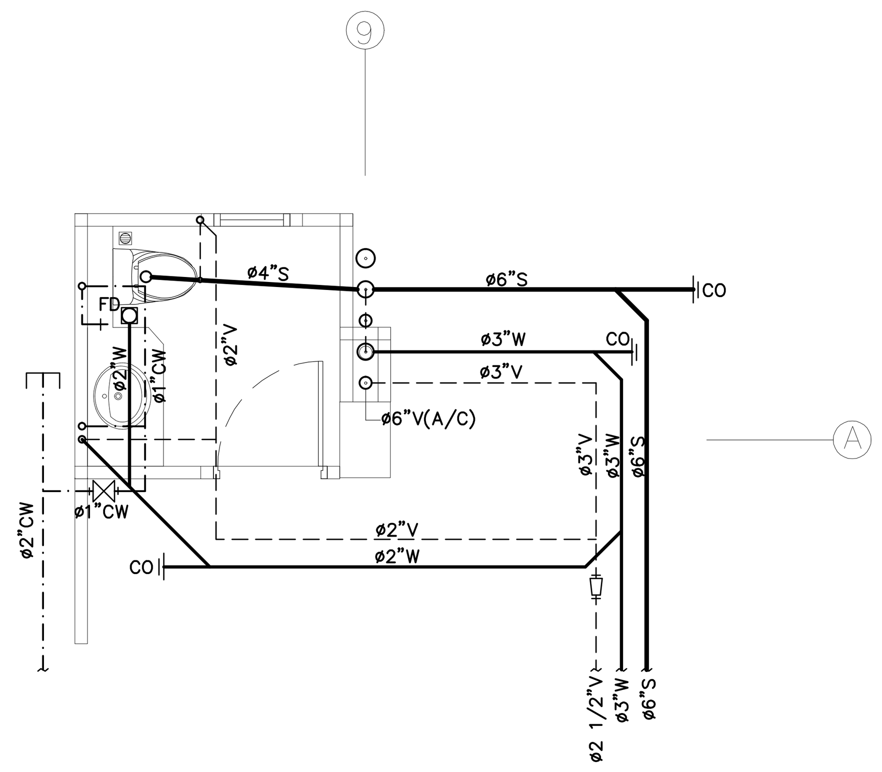


| แบบขยายห้องน้ำ WC – 64 | 1:50 |
|---|---|

ชั้น 20

## ขนาดท่อย่อยที่ต่อเข้าสุขภัณฑ์

| สุขภัณฑ์ | สัญลักษณ์ | ขนาดท่อ (นิ้ว) | | | |
|---|---|---|---|---|---|
| | | CW. | S. | V. | W. |
| โถส้วม ( FT. ) | WC. | 3/4 | 4 | 2 | – |
| โถส้วม ( FV. ) | WC. | 1 | 4 | 2 | – |
| อ่างล้างปฏิกูล | SS. | 1 | 4 | – | – |
| อ่างล้างหน้า | LAV. | 3/4 | – | 1 1/2 | 2 |
| โถปัสสาวะชาย | UR. | 3/4 | 2 | 1 1/2 | – |
| ฝักบัว | SH. | 3/4 | – | – | – |
| ก๊อกน้ำ | C. | 3/4 | – | – | – |
| อ่างล้าง | SINK. | 3/4 | – | 1 1/2 | 2 |
| ช่องระบายน้ำทิ้งที่พื้น | FD. | – | – | – | 2 |
| | | | | | |

ท่อย่อยที่ไม่ได้ระบุขนาดในแบบให้ใช้ขนาดตามที่ระบุในตารางนี้

คณะแพทยศาสตร์วชิรพยาบาล มหาวิทยาลัยนวมินทราธิราช

SPAN
บริษัท สแปนคอนซัลแตนท์ จำกัด 247 ถ.เสนานิคม 1 แขวงลาดพร้าว เขตลาดพร้าว กรุงเทพฯ 10230 E-MAIL : main.span@gmail.com Tel.0-2942-3691-6 ,Fax.0-2942-3694

unicorn
บริษัท ยูนิคอร์น คอร์ปอเรชั่น แอนด์แมเนจเม้นท์ จำกัด 75/78 ซอยวัดเทวีวนาราม 18 แขวงตลาดเมือง เขตดอนเมือง กรุงเทพมหานคร 10210

i lamp
บริษัท ไอแลมพ์ อาร์คิเทค แอนด์ ดีไซน์ จำกัด 480/25 หมู่ที่ 2 ตำบลบ้านเกาะ อำเภอเมืองนครราชสีมา นครราชสีมา 30000

PROJECT NAME:
โครงการออกแบบ อาคารผู้ป่วยในเฉลิมพระเกียรติ
คณะแพทยศาสตร์วชิรพยาบาล มหาวิทยาลัยนวมินทราธิราช

PROJECT ARCHITECT : สมยงค์ ขจรวิทย์ สสถ. 1764

ARCHITECTS :
นายสลายุทธ เรืองทอง ภสถ. 4384
หทัยชนก เอกสุวรรณ ภสถ. 4182
วิรยุทธ สมศิริ ภสถ. 19439
ปรัชญ์ สานุกูล ภสถ. 23820

STRUCTURAL ENGINEERS :
นายนัฐสม สงวนวงศ์ วย. 1423
นายศิริชัย รณเกียรติ สย. 5868
นายศุภชัย ขำดี ภย. 37589

ELECTRICAL ENGINEERS:
นายชัยวัฒน์ เหลืองอบอุ่น สฟก.3473
นายกรอง กิมเขียว สฟก.5276

MECHANICAL ENGINEERS:
นายธันวา ตันเสถียร วก. 797
นายขจรพงษ์ สุทธิโสภาอาภรณ์ สก.2544
นายอาณัติ ตั้งชู สก.4127

SANITARY ENGINEERS :
ขนิษฐา ส่งสกุลชัย วส. 27
วีรวุฒ หงษ์ทอง สส. 253

FIRE PROTECTION ARCHITECTS :
ดร.บัณฑิต ประดับสุข สสถ. 1215

INTETIOR DESIGNER :
วาสนา เพชรประเสริฐ
วรางคณา เศรษฐสุข
อภิญญา ยังแย้ม

แบบแสดง :
แบบขยายห้องน้ำ WC – 63 ถึง WC – 64

มาตราส่วน : 1 : 50
แบบเลขที่ : SN–4 12
รวม : 104 แผ่น

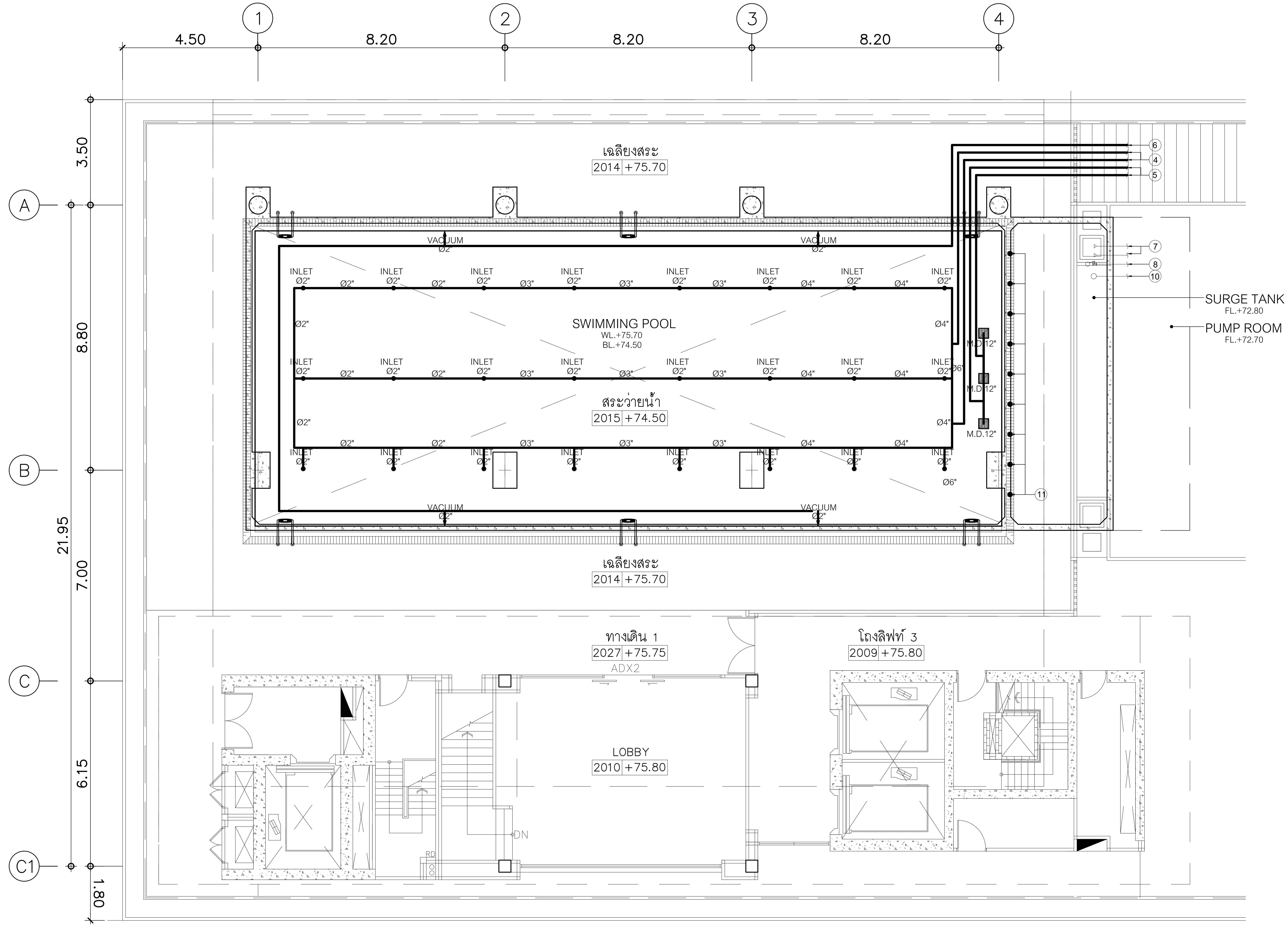


## SWIMMING POOL PIPING PLAN

SCALE 1:75

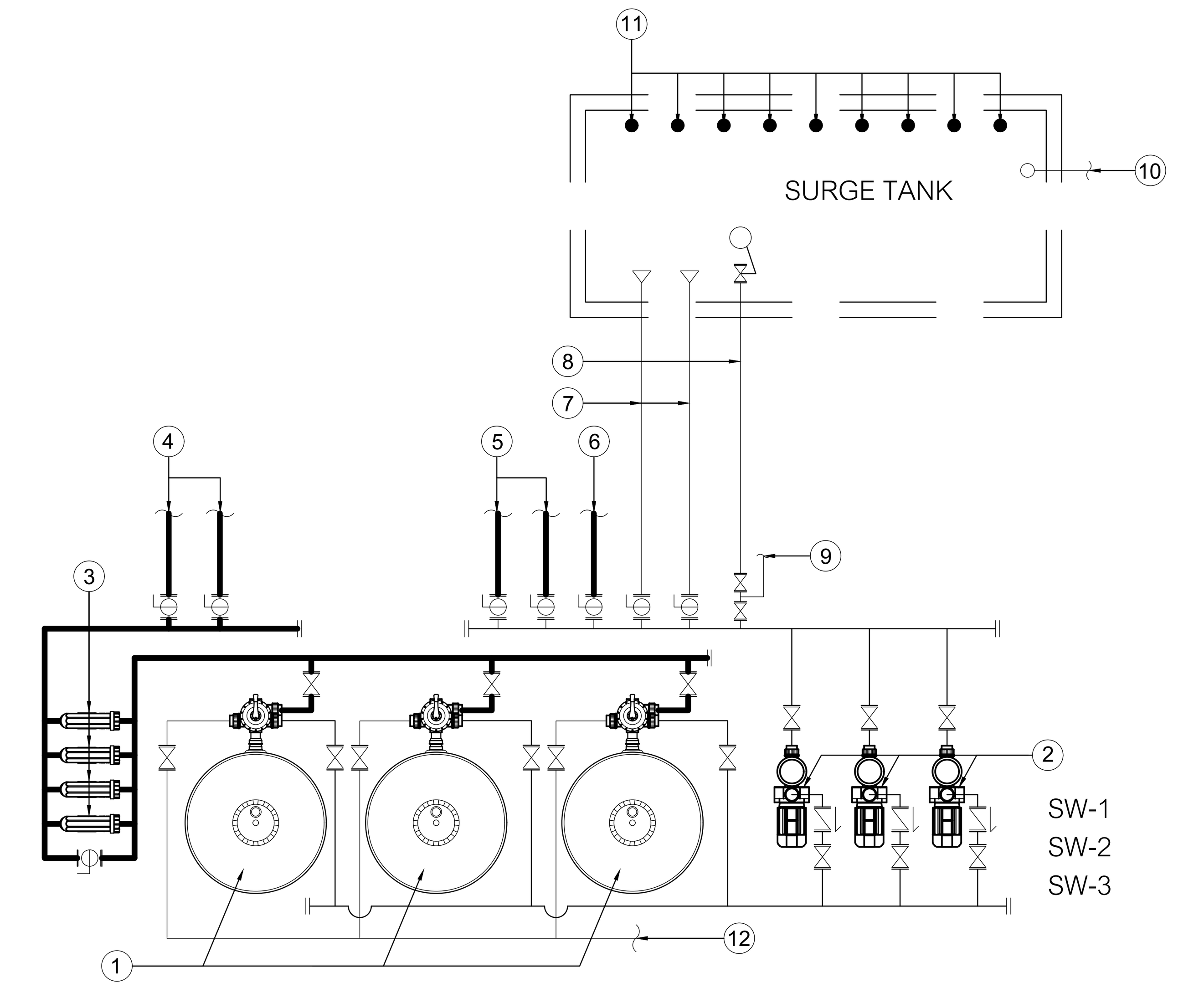


## FILTERATION SYSTEM

SCALE 1:NTS

| No. | DESCRIPTION |
|---|---|
| 1 | HI-RATE SAND FILTER "EMAUX" MODEL S900 OR EQUAL |
| 2 | POOL PUMP "EMAUX" MODEL SB30 3HP.(380V/50Hz/3PH), ASTRAL, HAYWARD OR EQUAL |
| 3 | SALT CHLORINATOR "EMAUX" MODEL SSC50-E OR EQUAL |
| 4 | PVC. TIS 13.5 Ø6" RETURN INLET |
| 5 | PVC. TIS 13.5 Ø6" MAIN DRAIN POOL |
| 6 | PVC. TIS 13.5 Ø3" VACUUM |
| 7 | PVC. TIS 13.5 Ø6" SUCTION SURGE TANK |
| 8 | PVC. TIS 13.5 Ø1" MAKE UP WATER |
| 9 | PVC. TIS 13.5 Ø1" CW |
| 10 | PVC. TIS 13.5 Ø6" OVERFLOW TANK TO DRAIN (CONNECT TO DRAIN) |
| 11 | PVC. TIS 13.5 Ø6" OVERFLOW DRAIN-9@1.00 m. |
| 12 | PVC. TIS 13.5 Ø3" WASTE (CONNECT TO DRAIN) |

**วัสดุที่ใช้ในการติดตั้ง**

1. ท่อระบบ เป็น PVC. Class 13.5
2. ท่อร้อยสายไฟ เป็น PVC. Class 5.5 (สีเหลือง)
3. Valve - Ø2" หรือน้อยกว่าใช้แบบ Ball valve
   - Ø2 1/2" หรือมากกว่าใช้แบบ Butterfly valve
4. Check Valve - Ø2" หรือน้อยกว่าใช้แบบ Swing
   - Ø3" หรือมากกว่าใช้แบบ Wafer
5. สายไฟ-เป็น THW
6. ความดันที่ใช้ในการ Test ท่อ = 50 psi

| | | | |
|---|---|---|---|
| คณะแพทยศาสตร์วชิรพยาบาล มหาวิทยาลัยนวมินทราธิราช | SPAN บริษัท สแปนคอนซัลแตนท์ จำกัด 247 ถ.เสนานิคม 1 แขวงลาดพร้าว เขตลาดพร้าว กรุงเทพฯ 10230 E-MAIL : main.span@gmail.com Tel.0-2942-3691-6 ,Fax.0-2942-3694 | unicorn บริษัท ยูนิคอร์น คอร์ปอเรชั่น แอนด์แมเนจเม้นท์ จำกัด 75/78 ซอยวัดบวรมงคล 18 แขวงดอนเมือง เขตดอนเมือง กรุงเทพมหานคร 10210 | i lamp บริษัท ไอแลมพ์ อาร์คิเทค แอนด์ ดีไซน์ จำกัด 480/25 หมู่ที่ 2 ตำบลบ้านเกาะ อำเภอเมืองนครราชสีมา นครราชสีมา 30000 |

**PROJECT NAME:**
โครงการออกแบบ อาคารผู้ป่วยในเฉลิมพระเกียรติ
คณะแพทยศาสตร์วชิรพยาบาล มหาวิทยาลัยนวมินทราธิราช

**PROJECT ARCHITECT :** สมยงค์ ขจรวิทย์ สสถ. 1764

**ARCHITECTS :**
นายสลายุทธ เรืองทอง ภสถ. 4384
หทัยชนก เอกสุวรรณ ภสถ. 4182
วิรยุทธ สมศิริ ภสถ. 19439
ปรัชญ์ สานุกูล ภสถ. 23820

**STRUCTURAL ENGINEERS :**
นายนัฐสม สงวนวงศ์ วย. 1423
นายศิริชัย รณเกียรติ สย. 5868
นายศุภชัย ขำดี ภย. 37589

**ELECTRICAL ENGINEERS:**
นายชัยวัฒน์ เหลืองอบอุ่น สฟก.3473
นายกรอง กิมเขียว สฟก.5276

**MECHANICAL ENGINEERS:**
นายธันวา ตันเสถียร วก. 797
นายขจรพงษ์ สุทธิโสภาอาภรณ์ สก.2544
นายอาณัติ ตั้งชู สก.4127

**SANITARY ENGINEERS :**
ขนิษฐา ส่งสกุลชัย วส. 27
วีรวุฒ หงษ์ทอง สส. 253

**FIRE PROTECTION ARCHITECTS :**
ดร.บัณฑิต ประดับสุข สสถ. 1215

**INTETIOR DESIGNER :**
วาสนา เพชรประเสริฐ
วรางคณา เศรษฐสุข
อภิญญา ยังแย้ม

**แบบแสดง :** แบบขยายระบบหมุนเวียนสระว่ายน้ำ

มาตราส่วน: 1:75
รวม : 104 แผ่น
แบบเลขที่ : SN-4 13